НАРОДНАЯ ПРОДУКЦИЯ

ЛУЧШАЯ ЦЕНА

для ВАШЕЙ ЭКОНОМИИ

Каталог электро- и светотехнической продукции

Выпуск 1 / 2021

Народная продукция Каталог электро- и светотехнической продукции Выпуск 1 / 2021

СОДЕРЖАНИЕ

СВЕТОТЕХНИКА	8–121
ШКАФЫ, БОКСЫ И АКСЕССУАРЫ	122–149
КАБЕЛЬНО-ПРОВОДНИКОВАЯ ПРОДУКЦИЯ	150–169
АРМАТУРА ДЛЯ СИП	170–172
СИСТЕМЫ ДЛЯ ПРОКЛАДКИ КАБЕЛЯ	173–175
ЭЛЕКТРОУСТАНОВОЧНЫЕ ИЗДЕЛИЯ И УДЛИНИТЕЛИ	176–195
СИЛОВЫЕ РАЗЪЕМЫ	196–179
ЗВОНКИ ЭЛЕКТРИЧЕСКИЕ	198–203
БЫТОВАЯ ТЕХНИКА	204–205
ВЕНТИЛЯЦИОННОЕ И КЛИМАТИЧЕСКОЕ ОБОРУДОВАНИЕ	206–209
ЛЕСТНИЦЫ, СТРЕМЯНКИ	210–212
СРЕДСТВА ИНДИВИДУАЛЬНОЙ ЗАЩИТЫ	213
МОНТАЖНЫЕ ИЗДЕЛИЯ	214–215

НОВИНКИ

ИСТОЧНИКИ СВЕТА

Лампы А65 20, 25, 30 Вт – стр. 8

Срок поставки – 09.2021

Лампы светодиодные PAR16 – стр. 19

Срок поставки – уже на складе

Светодиодные лампы линейные Т8 прозрачные – стр. 29

Срок поставки – 08.2021

Светодиодные лампы высокой мощности «Т» (100, 120, 150 Вт с металлическим радиатором) – стр. 31

Срок поставки – 08.2021

СВЕТОТЕХНИКА

Прожекторы светодиодные серии СДО-04Н с встроенным фотореле – стр. 52

Срок поставки – 07.2021

Прожекторы светодиодные серии СДО-04Н переносные – стр. 54

Срок поставки – 07.2021

Прожекторы светодиодные серии СДО-04Н цветного свечения – стр. 56

Срок поставки – 07.2021

Прожекторы светодиодные серии СДО-04Н высокой мощности – стр. 58

Срок поставки – 07.2021

Светильники светодиодные консольные уличные серии СКУ-04 – стр. 42

Срок поставки – уже на складе

Светильники светодиодные серии LED ЖКХ ДПП 2 пластик 4000 К – стр. 68

Срок поставки – 12.2021

Ультратонкие светодиодные светильники «Даунлайт» серии СВО поликарбонат 3 Вт – стр. 76

Срок поставки – 06.2021

Светильники светодиодные серии LED ДПП линейные IP65 с датчиком движения – стр. 93

Срок поставки – 12.2021

Светильники аварийно-эвакуационные серии ССА – стр. 98

Срок поставки – 06.2021

Светильники аварийные светодиодные серии СБА – стр. 100

Срок поставки – 12.2021

Беспроводное управление освещением «Уютный дом» – стр. 110

Срок поставки – 12.2021

Патроны G4, GU5.3, GU10 – стр. 120

Срок поставки – уже на складе

ЭЛЕМЕНТЫ ПИТАНИЯ

Элементы питания щелочные – стр. 106

Срок поставки – уже на складе

ЭЛЕКТРОУСТАНОВОЧНЫЕ ИЗДЕЛИЯ И УДЛИНИТЕЛИ

Заглушки для розеток от детей – стр. 179

Срок поставки – уже на складе

Вилки – стр. 181

Срок поставки – 08.2021

Удлинители-шнуры силовые на рамке и без рамки – стр. 191

Срок поставки – уже на складе

АРМАТУРА ДЛЯ СИП

Арматура для СИП – стр. 170, 171, 172

Срок поставки – 08.2021

СИЛОВЫЕ РАЗЪЕМЫ

Силовые разъемы из каучука – стр. 195

Срок поставки – уже на складе

БЫТОВАЯ ТЕХНИКА

Чайники «Персей» – стр. 204

Срок поставки – 09.2021

Утюги «Одиссей» – стр. 205

Срок поставки – 12.2021

			Сферы применения			
			Промышленные предприятия	Сборщики щитового оборудования	Строительно-монтажные организации	Розничные магазины
СВЕТОТЕХНИКА						
Источники света	Лампы светодиодные A55-A65	8			●	●
	Лампы светодиодные LED230	10			●	●
	Лампы светодиодные формы «Свеча»	12				●
	Лампы светодиодные формы «Шар»	15				●
	Лампы светодиодные MR16	17				●
	Лампы светодиодные PAR16	19				●
	Лампы светодиодные GX53	21				●
	Лампы светодиодные «Рефлектор»	23				●
	Светодиодные линейные лампы T8	25			●	●
	Светодиодные линейные лампы T8 с неповоротным цоколем матовые	27	●		●	●
	Светодиодные линейные лампы T8 с неповоротным цоколем прозрачные	29	●		●	●
	Лампы светодиодные высокой мощности в колбе формы «Т»	31	●		●	●
	Лампы компактные люминесцентные бытовые FST2	34				●
	Лампы компактные люминесцентные промышленные НЛ-HS	36			●	●
Промышленное освещение	Светильники светодиодные промышленные подвесные серии ДСП-03 UFO ECO	38	●		●	
Уличное и архитектурное освещение	Светильники светодиодные консольные уличные серии СКУ-02	40			●	
	Светильники светодиодные консольные уличные серии СКУ-04	42			●	
	Прожекторы светодиодные серии СДО-2-Н	44			●	●
	Прожекторы светодиодные серии СДО-04Н	46			●	●
	Прожекторы светодиодные серии СДО-04Н с инфракрасным датчиком движения	50			●	●
	Прожекторы светодиодные серии СДО-04Н с встроенным фотореле	52			●	●
	Прожекторы светодиодные серии СДО-04Н переносные	54			●	●
	Прожекторы светодиодные серии СДО-04Н цветного свечения	56			●	●
	Прожекторы светодиодные серии СДО-04Н высокой мощности	58	●		●	●
Освещение объектов ЖКХ	Светодиодные светильники серии LED ДСП (Желудь)	60	●		●	●
	Светильники серии НПБ400П	62			●	●
	Светильники светодиодные серии LED ЖКХ ДПП IP65 поликарбонат (антивандальные)	64	●		●	●
	Светильники светодиодные серии LED ЖКХ ДПП 2 пластик	68	●		●	●
Офисно-административное освещение	Светильники светодиодные накладные «Даунлайт» типа СПО	70			●	●
	Ультратонкие светодиодные светильники типа «Даунлайт» серии СВО алюминий	73			●	●
	Ультратонкие светодиодные светильники типа «Даунлайт» серии СВО поликарбонат	76			●	●
	Светодиодные панели Призма, Опал серии ЛП 03	78			●	●
	Ультратонкие светодиодные панели серии СВО	81			●	●
	Ультратонкие светодиодные панели серии ЛП 02	84			●	●
	Светильники светодиодные серии LED ДПО 3017	86			●	●
	Светильники светодиодные серии LED ДПО 3017 Компакт	88			●	●
	Светильники светодиодные серии LED ДПО 2001	91			●	●
	Светильники светодиодные серии LED ДПП линейные IP65	93	●			
	Светилькики СПО 3017 под светодиодную лампу T8	96			●	●
Аварийное освещение	Светильники аварийно-эвакуационные серии ССА	98	●		●	●
	Светильники аварийные светодиодные серии СБА	100	●		●	●
	Светильники переносные серии УП 2Р	102	●		●	●
Бытовое освещение	Настольные светильники офисные	104				●
Элементы питания	Элементы питания щелочные	106				●
	Элементы питания солевые	108				●
Управление светом	Беспроводное управление освещением "Уютный дом"	110			●	●
Комплектующие для светильников	Драйверы для светильников серии ИБП	113			●	●
	Электронные трансформаторы ТЭ для галогенных ламп	114			●	●
	Электронные ПРА	116			●	●
	Патроны керамические	118			●	●
	Патроны для галогенный ламп G4, GU5.3, GU10	120			●	●

СОДЕРЖАНИЕ

			Сферы применения			
			Промышленные предприятия	Сборщики щитового оборудования	Строительно-монтажные организации	Розничные магазины
ШКАФЫ, БОКСЫ И АКСЕССУАРЫ						
Пластиковые боксы	Пластиковые боксы серии ЩРН-ПМ, ЩРВ-ПМ	122	●		●	●
	Пластиковые боксы серии КМПн	126	●	●	●	●
Металлокорпуса	Щиты распределительные серии ЩРВ, ЩРН	128	●	●	●	●
	Щиты учетно-распределительные ЩУРВ, ЩУРН	132	●	●	●	●
	Щиты учета ЩУ IP54	135	●	●	●	●
	Щиты с монтажной панелью серии ЩМП	137	●	●	●	●
	Щиты этажные ЩЭ	140		●	●	
	Каркасы серии ВРУ	143	●	●	●	
	Ящики с блоком «Рубильник-предохранитель» серии ЯБПВУ IP54	146	●		●	●
Аксессуары для шкафов и щитов	Сжимы ответвительные «Орешки»	148		●	●	
КАБЕЛЬНО-ПРОВОДНИКОВАЯ ПРОДУКЦИЯ						
Провода ВВГ монтажно-бытовые		150			●	●
Провода ПВС монтажно-бытовые		154			●	●
Провода ПУСП, ПУГСП		158			●	●
Шнуры ШВВП монтажно-бытовые		161			●	●
Кабель коаксиальный RG-6		163	●		●	●
Кабель витая пара UTP, FTP категории 5е		164	●		●	●
Комбинированные кабели для видеонаблюдения		166	●		●	●
Телефонные удлинители		168	●		●	●
Патч-корд		169	●		●	●
АРМАТУРА ДЛЯ СИП						
Зажимы герметичные ответвительные прокалывающие серии ЗГОП		170			●	●
Зажимы анкерные абонентские серии ЗАБ		171			●	●
Кронштейны анкерные серий КАМ		172			●	●
СИСТЕМЫ ДЛЯ ПРОКЛАДКИ КАБЕЛЯ						
Кабель-каналы		173	●	●	●	●
Трубы гофрированные из ПВХ		175	●	●	●	●
ЭЛЕКТРОУСТАНОВОЧНЫЕ ИЗДЕЛИЯ И УДЛИНИТЕЛИ						
Электроустановочные изделия	Электроустановочные изделия серии «Дача»	176	●			●
	Заглушки для розеток от детей	179				●
	Шнуры с выключателем	180	●			●
	Вилки, кабельные розетки	181	●			●
	Розеточные колодки	185	●			●
Удлинители	Удлинители бытовые	188				●
	Удлинители силовые	191				●
	Удлинители силовые из каучука	195				●
СИЛОВЫЕ РАЗЪЕМЫ						
Силовые разъемы из каучука		196	●		●	●
ЗВОНКИ ЭЛЕКТРИЧЕСКИЕ						
Проводные и беспроводные дверные звонки		198			●	●
БЫТОВАЯ ТЕХНИКА						
Электрические чайники серии «Персей»		204				●
Утюги серии «Одиссей»		205				●
ВЕНТИЛЯЦИОННОЕ И КЛИМАТИЧЕСКОЕ ОБОРУДОВАНИЕ						
Вентиляторы бытовые настенные		206			●	●
Маты нагревательные МНН		208			●	●
ЛЕСТНИЦЫ, СТРЕМЯНКИ						
Лестницы, стремянки		210	●	●	●	●
СРЕДСТВА ИНДИВИДУАЛЬНОЙ ЗАЩИТЫ						
Перчатки Х/Б		213	●		●	●
МОНТАЖНЫЕ ИЗДЕЛИЯ						
Зажимы контактные винтовые серии ЗВИ		214		●	●	●
ПОЛЕЗНАЯ ИНФОРМАЦИЯ						
Полезная информация		215				

ИСТОЧНИКИ СВЕТА

Лампы светодиодные A55-A65 стр. 8

Лампы светодиодные LED230 стр. 10

Лампы светодиодные «Свеча» стр. 12

Лампы светодиодные «Шар» стр. 15

Лампы светодиодные MR16 стр. 17

Лампы светодиодные PAR16 стр. 19

Лампы светодиодные GX53 стр. 21

Лампы светодиодные «Рефлектор» стр. 23

Светодиодные линейные лампы T8 стр. 25

Светодиодные линейные лампы T8 с неповоротным цоколем матовые стр. 27

Светодиодные линейные лампы T8 с неповоротным цоколем прозрачные стр. 29

Лампы светодиодные высокой мощности «T» стр. 31

КЛЛ бытовые FST2 стр. 34

КЛЛ промышленные НЛ-HS стр. 36

СВЕТИЛЬНИКИ

Промышленное освещение

Уличное и архитектурное освещение

LED ДСП-03 UFO ECO стр. 38

LED консольные уличные СКУ-02 стр. 40

LED консольные уличные СКУ-04 стр. 42

Прожекторы LED СДО-2-Н стр. 44

Прожекторы LED СДО-04Н стр. 46

Прожекторы LED СДО-04Н с инфракрасным датчиком движения стр. 50

Уличное и архитектурное освещение

Прожекторы LED СДО-04Н с встроенным фотореле стр. 52

Прожекторы LED СДО-04Н переносные стр. 54

Прожекторы LED СДО-04Н цветного свечения стр. 56

Прожекторы LED СДО-04Н высокой мощности стр. 58

Освещение объектов ЖКХ

LED ДСП (Желудь) стр. 60

НПБ400П стр. 62

LED ЖКХ ДПП IP65 поликарбонат (антивандальные) стр. 64

LED ЖКХ ДПП 2 пластик стр. 68

Офисно-административное освещение

LED накладные «Даунлайт» типа СПО стр. 70

LED ультратонкие типа «Даунлайт» серии СВО алюминий стр. 73

LED ультратонкие типа «Даунлайт» серии СВО поликарбонат стр. 76

LED панели призма, опал ЛП 03 стр. 78

LED ультратонкие панели СВО стр. 81

LED ультратонкие панели ЛП 02 стр. 84

LED ДПО 3017 стр. 86

LED ДПО 3017 компакт стр. 88

LED ДПО 2001 стр. 91

LED ДПП линейные IP65 стр. 93

СПО 3017 под светодиодную лампу T8 стр. 96

ОБЗОР ПРОДУКТОВ

СВЕТИЛЬНИКИ

Аварийное освещение

ССА
стр. 98

СБА
стр. 100

УП-2Р
стр. 102

Бытовое освещение

Настольные светильники офисные
стр. 104

ЭЛЕМЕНТЫ ПИТАНИЯ

Щелочные
стр. 106

Солевые
стр. 108

УПРАВЛЕНИЕ СВЕТОМ

Беспроводное управление освещением Уютный дом
стр. 110

КОМПЛЕКТУЮЩИЕ ДЛЯ СВЕТИЛЬНИКОВ

Драйверы ИБП
стр. 113

ТЭ для галогенных ламп
стр. 114

Электронные ПРА
стр. 116

Патроны керамические
стр. 118

Патроны для галогенных ламп G4, GU5.3, GU10
стр. 120

ШКАФЫ, БОКСЫ И АКСЕССУАРЫ

ЩРН-Пм, ЩРВ-Пм
стр. 122

КМПн
стр. 126

ЩРВ, ЩРН
стр. 128

ЩУРВ, ЩУРН
стр. 132

ЩУ IP54
стр. 135

ЩМП
стр. 137

ЩЭ
стр. 140

ВРУ
стр. 143

ЯБПВУ IP54
стр. 146

Сжимы ответвительные «Орешки»
стр. 148

КАБЕЛЬНО-ПРОВОДНИКОВАЯ ПРОДУКЦИЯ

ВВГ
стр. 150

ПВС
стр. 154

ПУСП, ПУГСП
стр. 158

ШВВП
стр. 161

Кабель коаксиальный RG-6
стр. 163

Кабель витая пара UTP, FTP категории 5е
стр. 164

Комбинированные кабели для видеонаблюдения
стр. 166

Телефонные удлинители
стр. 168

Патч-корды
стр. 169

АРМАТУРА ДЛЯ СИП

Зажимы ЗГОП

стр. 170

Зажимы ЗАБ

стр. 171

Кронштейны анкерные КАМ

стр. 172

СИСТЕМЫ ДЛЯ ПРОКЛАДКИ КАБЕЛЯ

Кабель-каналы

стр. 173

Трубы гофрированные из ПВХ

стр. 175

ЭЛЕКТРОУСТАНОВОЧНЫЕ ИЗДЕЛИЯ

«Дача»

стр. 176

Заглушки для розеток от детей

стр. 179

Шнуры с выключателем

стр. 180

Вилки, кабельные розетки

стр. 181

Розеточные колодки

стр. 185

УДЛИНИТЕЛИ

Удлинители бытовые

стр. 188

Удлинители силовые

стр. 191

Удлинители силовые из каучука

стр. 195

СИЛОВЫЕ РАЗЪЕМЫ

Силовые разъемы из каучука

стр. 196

ЗВОНКИ ЭЛЕКТРИЧЕСКИЕ

Звонки

стр. 198

БЫТОВАЯ ТЕХНИКА

Чайники

стр. 204

Утюги

стр. 205

ВЕНТИЛЯЦИОННОЕ И КЛИМАТИЧЕСКОЕ ОБОРУДОВАНИЕ

Вентиляторы

стр. 206

Маты нагревательные МНН

стр. 208

ЛЕСТНИЦЫ, СТРЕМЯНКИ

Лестницы, стремянки

стр. 210

СРЕДСТВА ИНДИВИДУАЛЬНОЙ ЗАЩИТЫ

Перчатки Х/Б

стр. 213

МОНТАЖНЫЕ ИЗДЕЛИЯ

Зажимы ЗВИ

стр. 214

ЛАМПЫ СВЕТОДИОДНЫЕ **A55-A65**

LED | SMD | E27 | ~230 В 50Гц | IP20 | +40 °С –15 °С | гарантия 1 год

ЕАС

Сертификат ТР ТС

Декларация соответствия

Класс энерго-эффективности «А»

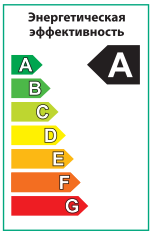

Назначение

- Общее освещение и местная подсветка.

Применение

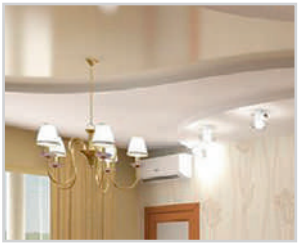

Лампы подходят для всех типов светильников с патроном E27 и служат заменой ламп накаливания и компактных люминесцентных ламп.

Материалы

- Рассеиватель и корпус – пластик.
- Радиатор – алюминий.
- Источник света – светодиоды типа SMD.

Комплектация

- Лампа.
- Руководство по эксплуатации. Паспорт.
- Упаковка – коробка.

Преимущества

- Размер и форма ламп позволяют производить прямую замену ламп накаливания в колбе A60.
- Энергоэкономичность.
- Малое тепловыделение позволяет использовать лампы в светильниках, чувствительных к нагреву источника света: с пластиковыми, тканевыми, бумажными, нитяными абажурами.
- Экологически безопасны и не требуют специальной утилизации – не содержат ртути и других вредных веществ.
- Высокая вибро- и ударопрочность.
- Широкий температурный диапазон эксплуатации (от –15 до +40 °С).
- Матированная колба исключает эффект ослепления.
- Схема драйвера обеспечивает широкий диапазон рабочих напряжений (180–265 В) и низкий коэффициент пульсации светового потока (<5%).
- Алюминиевый радиатор обеспечивает эффективное отведение тепла и комфортный режим работы светодиодов.
- Срок службы 30 000 часов.

Технические характеристики

Наименование параметра	Значение
Номинальное рабочее напряжение, В	230
Номинальная частота, Гц	50
Диапазон рабочих температур, °С	от –15 до +40
Индекс цветопередачи, Ra	>80
Угол рассеивания света	270°
Коэффициент пульсации	<5%

Ассортимент

Наименование	Артикул	Мощность, Вт	Соответствие мощности лампы накаливания, Вт	Тип цоколя	Световой поток светодиодной матрицы, лм	Регулирование яркости (диммирование)	Цветовая температура, К
Лампа светодиодная НЛ-LED-A55-7 Вт-230 В-3000 К-E27, (55x98 мм), Народная	SQ0340-1505	7	55	E27	560	нет	3000
Лампа светодиодная НЛ-LED-A55-7 Вт-230 В-4000 К-E27, (55x98 мм), Народная	SQ0340-1506						4000
Лампа светодиодная НЛ-LED-A55-7 Вт-230 В-6500 К-E27, (55x98 мм), Народная	SQ0340-1507						6500
Лампа светодиодная НЛ-LED-A55-10 Вт-230 В-3000 К-E27, (55x98 мм), Народная	SQ0340-1508	10	75		800		3000
Лампа светодиодная НЛ-LED-A55-10 Вт-230 В-4000 К-E27, (55x98 мм), Народная	SQ0340-1509						4000
Лампа светодиодная НЛ-LED-A55-10 Вт-230 В-6500 К-E27, (55x98 мм), Народная	SQ0340-1510						6500
Лампа светодиодная НЛ-LED-A60-12 Вт-230 В-3000 К-E27, (60x108 мм), Народная	SQ0340-1511	12	95		960		3000
Лампа светодиодная НЛ-LED-A60-12 Вт-230 В-4000 К-E27, (60x108 мм), Народная	SQ0340-1512						4000

Наименование	Артикул	Мощность, Вт	Соответствие мощности лампы накаливания, Вт	Тип цоколя	Световой поток светодиодной матрицы, лм	Регулирование яркости (диммирование)	Цветовая температура, К
Лампа светодиодная НЛ-LED-A60-12 Вт-230 В-6500 К-Е27, (60х108 мм), Народная	SQ0340-1513	12	95	Е27	960	нет	6500
Лампа светодиодная НЛ-LED-A60-15 Вт-230 В-3000 К-Е27, (60х112 мм), Народная	SQ0340-1514	15	120		1200		3000
Лампа светодиодная НЛ-LED-A60-15 Вт-230 В-4000 К-Е27, (60х112 мм), Народная	SQ0340-1515						4000
Лампа светодиодная НЛ-LED-A60-15 Вт-230 В-6500 К-Е27, (60х112 мм), Народная	SQ0340-1516						6500
Лампа светодиодная НЛ-LED-A60-20 Вт-230 В-3000 К-Е27, (60х120 мм), Народная	SQ0340-1616	20	150		1800		3000
Лампа светодиодная НЛ-LED-A60-20 Вт-230 В-4000 К-Е27, (60х120 мм), Народная	SQ0340-1617						4000
Лампа светодиодная НЛ-LED-A60-20 Вт-230 В-6500 К-Е27, (60х120 мм), Народная	SQ0340-1618						6500
Лампа светодиодная НЛ-LED-A65-25 Вт-230 В-3000 К-Е27, (65х135 мм), Народная	SQ0340-1688	25	200		2250		3000
Лампа светодиодная НЛ-LED-A65-25 Вт-230 В-4000 К-Е27, (65х135 мм), Народная	SQ0340-1689						4000
Лампа светодиодная НЛ-LED-A65-25 Вт-230 В-6500 К-Е27, (65х135 мм), Народная	SQ0340-1690						6500
Лампа светодиодная НЛ-LED-A65-30 Вт-230 В-3000 К-Е27, (65х135 мм), Народная	SQ0340-1691	30	300		2700		3000
Лампа светодиодная НЛ-LED-A65-30 Вт-230 В-4000 К-Е27, (65х135 мм), Народная	SQ0340-1692						4000
Лампа светодиодная НЛ-LED-A65-30 Вт-230 В-6500 К-Е27, (65х135 мм), Народная	SQ0340-1693						6500

Упаковка

Артикул	Групповая упаковка		Транспортная упаковка				
	Количество, шт.	Масса, кг	Количество, шт.	Масса, кг	Габаритные размеры, мм		
					Длина	Высота	Ширина
SQ0340-1505	10	0,46	100	4,6	580	295	220
SQ0340-1506							
SQ0340-1507							
SQ0340-1508		0,52		5,2			
SQ0340-1509							
SQ0340-1510							
SQ0340-1511		0,55		5,5	630	320	240
SQ0340-1512							
SQ0340-1513							
SQ0340-1514		0,6		6			
SQ0340-1515							
SQ0340-1516							
SQ0340-1616		0,69		6,92	635	330	270
SQ0340-1617							
SQ0340-1618							
SQ0340-1688					695	360	300
SQ0340-1689							
SQ0340-1690							
SQ0340-1691		0,7		7			
SQ0340-1692							
SQ0340-1693							

Габаритные размеры

Чертеж	Мощность, Вт	Габаритные размеры, мм	
		d	h
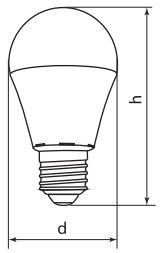	7	55	98
	10		
	12	60	108
	15	60	112
	20	60	120
	25	65	135
	30		

ЛАМПЫ СВЕТОДИОДНЫЕ **LED230**

LED | SMD | E27 | ~230 В 50Гц | IP20 | +40 °С –10 °С | гарантия 1 год

ЕАС

Сертификат ТР ТС

Декларация соответствия

Класс энерго-эффективности «А»

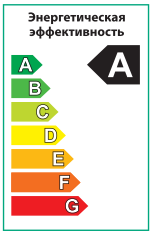

Назначение

- Общее освещение и местная подсветка

Применение

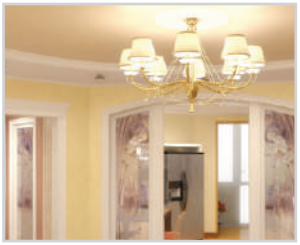

Лампы подходят для всех типов светильников, оснащенных патроном E27, и служат заменой ламп накаливания и компактных люминесцентных ламп.

Материалы

- Рассеиватель и корпус – пластик.
- Радиатор – алюминий.
- Источником света служат светодиоды типа SMD.

Преимущества

- Размер и форма ламп позволяют производить прямую замену ламп накаливания в колбе A55-A60.
- Энергоэкономичность.
- Малое тепловыделение позволяет использовать лампы в светильниках, критичных к нагреву источника света: с пластиковыми, тканевыми, бумажными, нитяными абажурами.
- Экологически безопасны и не требуют утилизации – не содержат ртути и других вредных веществ.
- Высокая вибро- и ударопрочность.
- Широкий температурный диапазон эксплуатации (от –10 до +40 °С).
- Матированная колба исключает эффект ослепления.
- Комфортный свет – коэффициент пульсаций светового потока <5%.
- Алюминиевый радиатор с большой площадью рассеивания тепла обеспечивает эффективный теплоотвод и комфортный режим работы светодиодов.
- Срок службы – 30 000 часов.

Комплектация

- Лампа.
- Руководство по эксплуатации. Паспорт.
- Упаковка – коробка.

Технические характеристики

Наименование параметра	Значение
Номинальное рабочее напряжение, В	230
Номинальная частота, Гц	50
Диапазон рабочих температур, °С	от –10 до +40
Индекс цветопередачи, Ra	>80
Угол рассеивания света	270°
Коэффициент пульсации	<5%

Ассортимент

Наименование	Артикул	Мощность, Вт	Соответствие мощности лампы накаливания, Вт	Тип цоколя	Световой поток светодиодной матрицы, лм	Регулирование яркости (диммирование)	Цветовая температура, К
Лампа светодиодная НЛ-LED230-A55-7 Вт-230 В-3000 К-E27, (55x98 мм), Народная	SQ0340-1623	7	50	E27	665	нет	3000
Лампа светодиодная НЛ-LED230-A55-7 Вт-230 В-4000 К-E27, (55x98 мм), Народная	SQ0340-1624						4000
Лампа светодиодная НЛ-LED230-A55-7 Вт-230 В-6500 К-E27, (55x98 мм), Народная	SQ0340-1625						6500
Лампа светодиодная НЛ-LED230-A55-10 Вт-230 В-3000 К-E27, (55x98 мм), Народная	SQ0340-1626	10	70		950		3000
Лампа светодиодная НЛ-LED230-A55-10 Вт-230 В-4000 К-E27, (55x98 мм), Народная	SQ0340-1627						4000
Лампа светодиодная НЛ-LED230-A55-10 Вт-230 В-6500 К-E27, (55x98 мм), Народная	SQ0340-1628						6500
Лампа светодиодная НЛ-LED230-A60-12 Вт-230 В-3000 К-E27, (60x108 мм), Народная	SQ0340-1629	12	75		1140		3000
Лампа светодиодная НЛ-LED230-A60-12 Вт-230 В-4000 К-E27, (60x108 мм), Народная	SQ0340-1630						4000

Наименование	Артикул	Мощность, Вт	Соответствие мощности лампы накаливания, Вт	Тип цоколя	Световой поток светодиодной матрицы, лм	Регулирование яркости (диммирование)	Цветовая температура, К
Лампа светодиодная НЛ-LED230-A60-12 Вт-230 В-6500 К-Е27, (60х108 мм), Народная	SQ0340-1631	12	75	Е27	1140	нет	6500
Лампа светодиодная НЛ-LED230-A60-15 Вт-230 В-3000 К-Е27, (60х112 мм), Народная	SQ0340-1632	15	90		1425		3000
Лампа светодиодная НЛ-LED230-A60-15 Вт-230 В-4000 К-Е27, (60х112 мм), Народная	SQ0340-1633						4000
Лампа светодиодная НЛ-LED230-A60-15 Вт-230 В-6500 К-Е27, (60х112 мм), Народная	SQ0340-1634						6500

Упаковка

Артикул	Групповая упаковка		Транспортная упаковка				
	Количество, шт.	Масса, кг	Количество, шт.	Масса, кг	Габаритные размеры, мм		
					Длина	Высота	Ширина
SQ0340-1623	10	0,65	100	6,5	640	320	250
SQ0340-1624							
SQ0340-1625							
SQ0340-1626							
SQ0340-1627							
SQ0340-1628							
SQ0340-1629		0,67		6,75			
SQ0340-1630							
SQ0340-1631							
SQ0340-1632							270
SQ0340-1633							
SQ0340-1634							

Габаритные размеры

Чертеж	Мощность, Вт	Габаритные размеры, мм	
		d	h
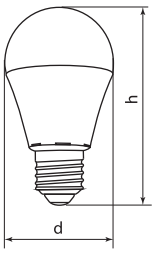	7	55	98
	10		
	12	60	108
	15		112

ЛАМПЫ СВЕТОДИОДНЫЕ ФОРМЫ «СВЕЧА»

LED | SMD | E27 | E14 | ~230 В 50Гц | +40 °С –15 °С | гарантия 1 год

ЕАС

Сертификат ТР ТС

Декларация соответствия

Класс энерго-эффективности «А»

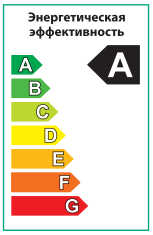

Назначение

- Общее освещение, декоративная и местная подсветка.

Применение

Лампы подходят для всех типов светильников (с патроном E14, E27) и служат заменой ламп накаливания в колбах «Свеча».

Материалы

- Рассеиватель и корпус – пластик.
- Радиатор – алюминий.
- Источник света – светодиоды типа SMD.

Комплектация

- Лампа.
- Руководство по эксплуатации. Паспорт.
- Упаковка – коробка.

Преимущества

- Размер и форма ламп позволяют производить прямую замену ламп накаливания в колбе «Свеча».
- Энергоэкономичность.
- Малое тепловыделение позволяет использовать лампы в светильниках, чувствительных к нагреву источника света: с пластиковыми, тканевыми, бумажными, нитяными абажурами.
- Экологически безопасны и не требуют специальной утилизации – не содержат ртути и других вредных веществ.
- Высокая вибро- и ударопрочность.
- Широкий температурный диапазон эксплуатации (от –15 до +40 °С).
- Матированная колба исключает эффект ослепления.
- Схема блока питания обеспечивает низкий коэффициент пульсации светового потока (<5%).
- Алюминиевый радиатор обеспечивает эффективное отведение тепла и комфортный режим работы светодиодов.
- Срок службы 30 000 часов.

Технические характеристики

Наименование параметра	Значение
Номинальное рабочее напряжение, В	230
Номинальная частота, Гц	50
Диапазон рабочих температур, °С	от –15 до +40
Индекс цветопередачи, Ra	>80
Угол рассеивания света	200°

Ассортимент

Наименование	Артикул	Мощность, Вт	Соответствие мощности лампы накаливания, Вт	Тип цоколя	Световой поток светодиодной матрицы, лм	Регулирование яркости (диммирование)	Цветовая температура, К
Лампа светодиодная FC37-7 Вт-230 В -3000 К–E14 Народная	SQ0340-0193	7	55	E14	560	нет	3000
Лампа светодиодная FC37-7 Вт-230 В -4000 К–E14 Народная	SQ0340-0192						4000
Лампа светодиодная FC37-7 Вт-230 В -6500 К–E14 Народная	SQ0340-1541						6500
Лампа светодиодная FC37-7 Вт-230 В -3000 К–E27 Народная	SQ0340-1542			E27			3000
Лампа светодиодная FC37-7 Вт-230 В -4000 К–E27 Народная	SQ0340-1543						4000
Лампа светодиодная FC37-7 Вт-230 В -6500 К–E27 Народная	SQ0340-1544						6500
Лампа светодиодная WFC37-7 Вт-230 В -3000 К–E14 (свеча на ветру) Народная	SQ0340-0191			E14			3000

Наименование	Артикул	Мощность, Вт	Соответствие мощности лампы накаливания, Вт	Тип цоколя	Световой поток светодиодной матрицы, лм	Регулирование яркости (диммирование)	Цветовая температура, К
Лампа светодиодная WFC37-7 Вт-230 В -4000 К–Е14 (свеча на ветру) Народная	SQ0340-0190	7	55	Е14	560	нет	4000
Лампа светодиодная WFC37-7 Вт-230 В -6500 К–Е14 (свеча на ветру) Народная	SQ0340-1545						6500
Лампа светодиодная WFC37-7 Вт-230 В -3000 К–Е27 (свеча на ветру) Народная	SQ0340-1546			Е27			3000
Лампа светодиодная WFC37-7 Вт-230 В -4000 К–Е27 (свеча на ветру) Народная	SQ0340-1547						4000
Лампа светодиодная WFC37-7 Вт-230 В -6500 К–Е27 (свеча на ветру) Народная	SQ0340-1548						6500
Лампа светодиодная FC37-10 Вт-230 В -3000 К–Е14 Народная	SQ0340-1592	10	75	Е14	800		3000
Лампа светодиодная FC37-10 Вт-230 В -4000 К–Е14 Народная	SQ0340-1594						4000
Лампа светодиодная FC37-10 Вт-230 В -6500 К–Е14 Народная	SQ0340-1596						6500
Лампа светодиодная FC37-10 Вт-230 В -3000 К–Е27 Народная	SQ0340-1593			Е27			3000
Лампа светодиодная FC37-10 Вт-230 В -4000 К–Е27 Народная	SQ0340-1595						4000
Лампа светодиодная FC37-10 Вт-230 В -6500 К–Е27 Народная	SQ0340-1597						6500
Лампа светодиодная WFC37-10 Вт-230 В -3000 К–Е14 (свеча на ветру) Народная	SQ0340-1598			Е14			3000
Лампа светодиодная WFC37-10 Вт-230 В -4000 К–Е14 (свеча на ветру) Народная	SQ0340-1600						4000
Лампа светодиодная WFC37-10 Вт-230 В -6500 К–Е14 (свеча на ветру) Народная	SQ0340-1602						6500
Лампа светодиодная WFC37-10 Вт-230 В -3000 К–Е27 (свеча на ветру) Народная	SQ0340-1599			Е27			3000
Лампа светодиодная WFC37-10 Вт-230 В -4000 К–Е27 (свеча на ветру) Народная	SQ0340-1601						4000
Лампа светодиодная WFC37-10 Вт-230 В -6500 К–Е27 (свеча на ветру) Народная	SQ0340-1603						6500

Упаковка

Артикул	Групповая упаковка		Транспортная упаковка				
	Количество, шт.	Масса, кг	Количество, шт.	Масса, кг	Габаритные размеры, мм		
					Длина	Высота	Ширина
SQ0340-0193	10	0,31	100	3,1	430	230	220
SQ0340-0192							
SQ0340-1541							
SQ0340-1542							
SQ0340-1543							
SQ0340-1544							
SQ0340-0191				3,15	430	230	230
SQ0340-0190							
SQ0340-1545							
SQ0340-1546							
SQ0340-1547							
SQ0340-1548							
SQ0340-1592		0,32		3,2	440	240	230
SQ0340-1594							
SQ0340-1596							
SQ0340-1593							
SQ0340-1595							
SQ0340-1597							
SQ0340-1598		0,36		3,6	440	240	240
SQ0340-1600							
SQ0340-1602							
SQ0340-1599							
SQ0340-1601							
SQ0340-1603							

Габаритные размеры

Чертеж	Мощность, Вт	Габаритные размеры, мм	
		d	h
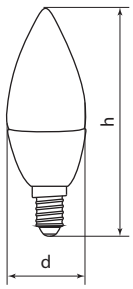	7	37	100
	10	37,6	107,6
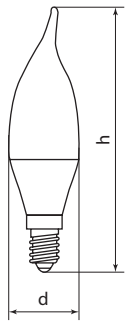	7	37	129
	10		

ЛАМПЫ СВЕТОДИОДНЫЕ ФОРМЫ «ШАР»

LED | SMD | E27 | E14 | ~230 В 50Гц | +40 °С –15 °С | гарантия 1 год

Сертификат ТР ТС

Декларация соответствия

Класс энерго-эффективности «А»

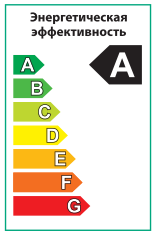

Назначение

- Общее освещение, декоративная и местная подсветка.

Применение

Лампы подходят для всех типов светильников с патроном E14, E27 и служат заменой ламп накаливания.

Материалы

- Рассеиватель и корпус – пластик.
- Радиатор – алюминий.
- Источник света – светодиоды типа SMD.

Комплектация

- Лампа.
- Руководство по эксплуатации. Паспорт.
- Упаковка – коробка.

Преимущества

- Размер и форма ламп позволяют производить прямую замену ламп накаливания в колбе «Шар».
- Энергоэкономичность.
- Малое тепловыделение позволяет использовать лампы в светильниках, чувствительных к нагреву источника света: с пластиковыми, тканевыми, бумажными, нитяными абажурами.
- Экологически безопасны и не требуют специальной утилизации – не содержат ртути и других вредных веществ.
- Высокая вибро- и ударопрочность.
- Широкий температурный диапазон эксплуатации (от –15 до +40 °С).
- Матированная колба исключает эффект ослепления.
- Схема блока питания обеспечивает низкий коэффициент пульсации светового потока (<5%).
- Алюминиевый радиатор обеспечивает эффективное отведение тепла и комфортный режим работы светодиодов.
- Срок службы 30 000 часов.

Технические характеристики

Наименование параметра	Значение
Номинальное рабочее напряжение, В	230
Номинальная частота, Гц	50
Диапазон рабочих температур, °С	от –15 до +40
Индекс цветопередачи, Ra	>80
Угол рассеивания света	220°

Ассортимент

Наименование	Артикул	Мощность, Вт	Соответствие мощности лампы накаливания, Вт	Тип цоколя	Световой поток светодиодной матрицы, лм	Регулирование яркости (диммирование)	Цветовая температура, К
Лампа светодиодная FG45-7 Вт-230 В-3000 К–E14 Народная	SQ0340-0185	7	55	E14	560	нет	3000
Лампа светодиодная FG45-7 Вт-230 В-4000 К–E14 Народная	SQ0340-0186						4000
Лампа светодиодная FG45-7 Вт-230 В-6500 К–E14 Народная	SQ0340-1549						6500
Лампа светодиодная FG45-7 Вт-230 В-3000 К–E27 Народная	SQ0340-0188			E27			3000
Лампа светодиодная FG45-7 Вт-230 В-4000 К–E27 Народная	SQ0340-0189						4000
Лампа светодиодная FG45-7 Вт-230 В-6500 К–E27 Народная	SQ0340-1550						6500
Лампа светодиодная FG45-10 Вт-230 В-3000 К–E14 Народная	SQ0340-1604	10	75	E14	800		3000
Лампа светодиодная FG45-10 Вт-230 В-4000 К–E14 Народная	SQ0340-1606						4000

Наименование	Артикул	Мощность, Вт	Соответствие мощности лампы накаливания, Вт	Тип цоколя	Световой поток светодиодной матрицы, лм	Регулирование яркости (диммирование)	Цветовая температура, К
Лампа светодиодная FG45-10 Вт-230 В-6500 К–E14 Народная	SQ0340-1590	10	75	E14	800	нет	6500
Лампа светодиодная FG45-10 Вт-230 В-3000 К–E27 Народная	SQ0340-1605			E27			3000
Лампа светодиодная FG45-10 Вт-230 В-4000 К–E27 Народная	SQ0340-1589						4000
Лампа светодиодная FG45-10 Вт-230 В-6500 К–E27 Народная	SQ0340-1591						6500

Упаковка

Артикул	Групповая упаковка		Транспортная упаковка				
	Количество, шт.	Масса, кг	Количество, шт.	Масса, кг	Габаритные размеры, мм		
					Длина	Высота	Ширина
SQ0340-0185	10	0,58	100	5,8	480	250	190
SQ0340-0186							
SQ0340-1549							
SQ0340-0188							
SQ0340-0189							
SQ0340-1550							
SQ0340-1604				5,8	480	250	190
SQ0340-1606							
SQ0340-1590							
SQ0340-1605							
SQ0340-1589							
SQ0340-1591							

Габаритные размеры

Чертеж	Мощность, Вт	Габаритные размеры, мм	
		d	h
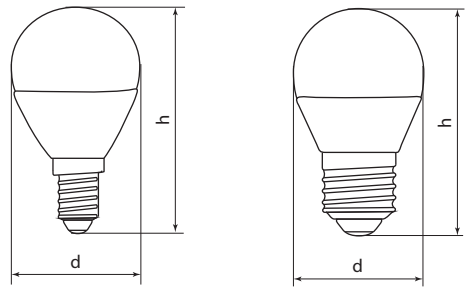	7	45	78
	10		79

ЛАМПЫ СВЕТОДИОДНЫЕ **MR16**

LED | SMD | GU5.3 | ~230 В 50Гц | +40 °С –15 °С | гарантия 1 год

ЕАС

Сертификат ТР ТС

Декларация соответствия

Класс энерго-эффективности «А»

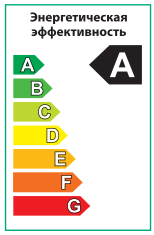

Назначение

- Акцентное освещение.

Применение

Светодиодные лампы MR16 повторяют форму и размеры стандартных галогенных ламп MR16 и идеально подходят к любому светильнику, в котором используется данный тип ламп.

Материалы

- Источник света – светодиоды типа SMD.
- Корпус – пластик.
- Рассеиватель – пластик.

Преимущества

- Экономичная и практичная замена галогенных ламп накаливания.
- Экологически безопасны и не требуют специальной утилизации – не содержат ртути и других вредных веществ.
- Высокая световая отдача.
- Отсутствие нагрева освещаемой поверхности.
- Минимальный нагрев корпуса лампы.
- Групповая упаковка по 10 шт. На упаковку наклеен стикер со всей необходимой информацией: артикул, основные характеристики и штрихкод.
- Срок службы 30 000 часов.

Комплектация

- Лампа.
- Руководство по эксплуатации. Паспорт.
- Упаковка – коробка.

Технические характеристики

Наименование параметра	Значение
Номинальное рабочее напряжение, В	230
Номинальная частота, Гц	50
Диапазон рабочих температур, °С	от –15 до +40
Индекс цветопередачи, Ra	>80
Угол рассеивания света	120°

Ассортимент

Наименование	Артикул	Мощность, Вт	Соответствие мощности лампы накаливания, Вт	Тип цоколя	Световой поток светодиодной матрицы, лм	Регулирование яркости (диммирование)	Цветовая температура, К
Лампа светодиодная MR16-3 Вт-230 В-4000 К–GU5,3 Народная	SQ0340-0127	3	20	GU5,3	240	нет	4000
Лампа светодиодная MR16-5 Вт-230 В-3000 К–GU5,3 Народная	SQ0340-0129	5	40		400		3000
Лампа светодиодная MR16-5 Вт-230 В-4000 К–GU5,3 Народная	SQ0340-0130						4000
Лампа светодиодная MR16-5 Вт-230 В-6500 К–GU5,3 Народная	SQ0340-1607						6500
Лампа светодиодная MR16-7 Вт-230 В-3000 К–GU5,3 Народная	SQ0340-0132	7	55		560		3000
Лампа светодиодная MR16-7 Вт-230 В-4000 К–GU5,3 Народная	SQ0340-0133						4000
Лампа светодиодная MR16-7 Вт-230 В-6500 К–GU5,3 Народная	SQ0340-1608						6500
Лампа светодиодная MR16-10 Вт-230 В-3000 К–GU5,3 Народная	SQ0340-1609	10	75		800		3000
Лампа светодиодная MR16-10 Вт-230 В-4000 К–GU5,3 Народная	SQ0340-1610						4000
Лампа светодиодная MR16-10 Вт-230 В-6500 К–GU5,3 Народная	SQ0340-1611						6500

Упаковка

Артикул	Групповая упаковка		Транспортная упаковка				
	Количество, шт.	Масса, кг	Количество, шт.	Масса, кг	Габаритные размеры, мм		
					Длина	Высота	Ширина
SQ0340-0127	10	0,47	200	9,42	540	305	295
SQ0340-0129							
SQ0340-0130							
SQ0340-1607							
SQ0340-0132							
SQ0340-0133							
SQ0340-1608							
SQ0340-1609							
SQ0340-1610							
SQ0340-1611							

Габаритные размеры (мм)

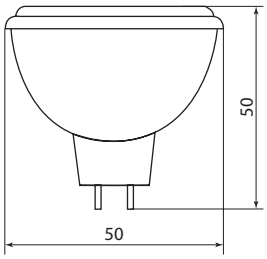

ЛАМПЫ СВЕТОДИОДНЫЕ **PAR16**

LED | SMD | GU10 | ~230 В 50Гц | +40 °С –15 °С | гарантия 1 год

ЕАС

Сертификат ТР ТС

Декларация соответствия

Класс энерго-эффективности «А»

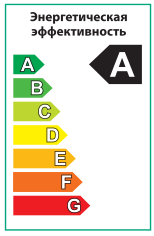

Назначение

- Общее освещение и местная подсветка.

Применение

Лампы подходят для всех типов светильников оснащенных патроном GU10 и служат экономичной заменой галогенных ламп накаливания.

Материалы

- Рассеиватель и корпус – пластик.
- Радиатор – алюминий.
- Источником света служат светодиоды типа SMD.

Преимущества

- Размер и форма позволяют производить прямую замену галогенных ламп.
- Энергоэкономичность.
- Малое тепловыделение позволяет использовать лампы в светильниках, критичных к нагреву источника света.
- Экологически безопасны и не требуют утилизации – не содержат ртути и других вредных веществ.
- Высокая вибро- и ударопрочность.
- Широкий температурный диапазон эксплуатации (от –15 до +40 °С).
- Матовый рассеиватель исключает эффект ослепления.
- Схема блока питания обеспечивает низкий коэффициент пульсаций светового потока <5%.
- Алюминиевый радиатор с большой площадью рассеивания тепла обеспечивает эффективный теплоотвод и комфортный режим работы светодиодов.
- Срок службы – 30 000 часов.

Комплектация

- Лампа.
- Руководство по эксплуатации. Паспорт.
- Упаковка – коробка.

Технические характеристики

Наименование параметра	Значение
Номинальное рабочее напряжение, В	230
Номинальная частота, Гц	50
Диапазон рабочих температур, °С	от –15 до +40
Индекс цветопередачи, Ra	>80
Угол рассеивания света	120°
Коэффициент пульсации	<5%

Ассортимент

Наименование	Артикул	Мощность, Вт	Соответствие мощности лампы накаливания, Вт	Тип цоколя	Световой поток светодиодной матрицы, лм	Регулирование яркости (диммирование)	Цветовая температура, К
Лампа светодиодная PAR16 5 Вт, 230 В, 3000 К, GU10 Народная	SQ0340-1658	5	40	GU10	450	нет	3000
Лампа светодиодная PAR16 5 Вт, 230 В, 4000 К, GU10 Народная	SQ0340-1659						4000
Лампа светодиодная PAR16 5 Вт, 230 В, 6500 К, GU10 Народная	SQ0340-1660						6500
Лампа светодиодная PAR16 7 Вт, 230 В, 3000 К, GU10 Народная	SQ0340-1661	7	60		630		3000
Лампа светодиодная PAR16 7 Вт, 230 В, 4000 К, GU10 Народная	SQ0340-1662						4000
Лампа светодиодная PAR16 7 Вт, 230 В, 6500 К, GU10 Народная	SQ0340-1663						6500
Лампа светодиодная PAR16 10 Вт, 230 В, 3000 К, GU10 Народная	SQ0340-1664	10	80		900		3000
Лампа светодиодная PAR16 10 Вт, 230 В, 4000 К, GU10 Народная	SQ0340-1665						4000
Лампа светодиодная PAR16 10 Вт, 230 В, 6500 К, GU10 Народная	SQ0340-1666						6500

Упаковка

Артикул	Групповая упаковка		Транспортная упаковка				
	Количество, шт.	Масса, кг	Количество, шт.	Масса, кг	Габаритные размеры, мм		
					Длина	Высота	Ширина
SQ0340-1658	10	0,47	200	9,4	550	270	270
SQ0340-1659							
SQ0340-1660							
SQ0340-1661							
SQ0340-1662							
SQ0340-1663							
SQ0340-1664							
SQ0340-1665							
SQ0340-1666							

Габаритные размеры (мм)

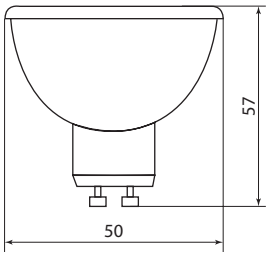

ЛАМПЫ СВЕТОДИОДНЫЕ **GX53**

LED | SMD | GX53 | ~230 В 50Гц | +40 °С −15 °С | гарантия 1 год

ЕАС

Сертификат ТР ТС

Декларация соответствия

Класс энерго-эффективности «А»

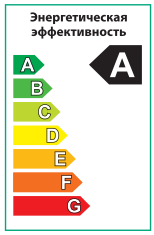

Назначение

- Общее и акцентное освещение, местная подсветка.

Применение

Лампы светодиодные GX53 повторяют форму и размеры люминесцентных энергосберегающих ламп с аналогичным цоколем, подходят к любому светильнику, в котором используется данный тип ламп.

Материалы

- Корпус – пластик.
- Источник света – светодиоды типа SMD.

Конструкция

- Алюминиевая плата обеспечивает эффективное отведение тепла от светодиодных чипов.
- Высота лампы 26 мм – удобство при монтаже.

Преимущества

- Схема блока питания обеспечивает широкий диапазон рабочих напряжений (180–265 В) и низкий коэффициент пульсации светового потока (<5%).
- Срок службы 30 000 часов.

Комплектация

- Лампа.
- Руководство по эксплуатации. Паспорт.
- Упаковка – коробка.

Технические характеристики

Наименование параметра	Значение
Номинальное рабочее напряжение, В	230
Номинальная частота, Гц	50
Диапазон рабочих температур, °С	от –15 до +40
Срок службы, ч	30 000
Угол рассеивания света	120°
Индекс цветопередачи, Ra	>80
Коэффициент пульсации	<5%

Ассортимент

Наименование	Артикул	Мощность, Вт	Соответствие мощности лампы накаливания, Вт	Тип цоколя	Световой поток светодиодной матрицы, лм	Регулирование яркости (диммирование)	Цветовая температура, К
Лампа светодиодная GX53-7 Вт-230 В-3000 К Народная	SQ0340-0144	7	60	GX53	560	нет	3000
Лампа светодиодная GX53-9 Вт-230 В-3000 К Народная	SQ0340-0146	9	75		720		
Лампа светодиодная GX53-7 Вт-230 В-3000 К-Э, h=26 мм, Народная	SQ0340-1519	7	55		560		
Лампа светодиодная GX53-7 Вт-230 В-4000 К-Э, h=26 мм, Народная	SQ0340-1520						4000
Лампа светодиодная GX53-7 Вт-230 В-6500 К-Э, h=26 мм, Народная	SQ0340-1554						6500
Лампа светодиодная GX53-9 Вт-230 В-3000 К-Э, h=26 мм, Народная	SQ0340-1521	9	70		720		3000
Лампа светодиодная GX53-9 Вт-230 В-4000 К-Э, h=26 мм, Народная	SQ0340-1522						4000
Лампа светодиодная GX53-9 Вт-230 В-6500 К-Э, h=26 мм, Народная	SQ0340-1555						6500
Лампа светодиодная GX53-11 Вт-230 В-4000 К-Э, h=26 мм, Народная	SQ0340-1551	11	85		880		3000

Наименование	Артикул	Мощность, Вт	Соответствие мощности лампы накаливания, Вт	Тип цоколя	Световой поток светодиодной матрицы, лм	Регулирование яркости (диммирование)	Цветовая температура, К
Лампа светодиодная GX53-11 Вт-230 В-3000 К-Э, h=26 мм, Народная	SQ0340-1552	11	85	GX53	880	нет	4000
Лампа светодиодная GX53-11 Вт-230 В-6500 К-Э, h=26 мм, Народная	SQ0340-1553						6500
Лампа светодиодная GX53-15 Вт-230 В-3000 К-Э, h=26 мм, Народная	SQ0340-1574	15	110		1200		3000
Лампа светодиодная GX53-15 Вт-230 В-4000 К-Э, h=26 мм, Народная	SQ0340-1575						4000
Лампа светодиодная GX53-15 Вт-230 В-6500 К-Э, h=26 мм, Народная	SQ0340-1576						6500

Упаковка

Артикул	Групповая упаковка		Транспортная упаковка				
	Количество, шт.	Масса, кг	Количество, шт.	Масса, кг	Габаритные размеры, мм		
					Длина	Высота	Ширина
SQ0340-0144	10	1,16	100	11,6	470	370	200
SQ0340-0146							
SQ0340-1519		0,82		8,2	440	370	250
SQ0340-1520							
SQ0340-1554							
SQ0340-1521							
SQ0340-1522							
SQ0340-1555							
SQ0340-1551							
SQ0340-1552							
SQ0340-1553							
SQ0340-1574							
SQ0340-1575							
SQ0340-1576							

Габаритные размеры

Чертеж	Мощность, Вт	Габаритные размеры, мм	
		d	h
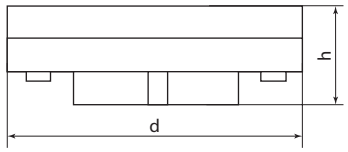	7	75	26
	9		
	11		
	15		

ЛАМПЫ СВЕТОДИОДНЫЕ **«РЕФЛЕКТОР»**

LED | SMD | E14 | E27 | ~230 В 50Гц | +40 °С −15 °С | гарантия 1 год

ЕАС

Сертификат ТР ТС

Декларация соответствия

Класс энерго-эффективности «А»

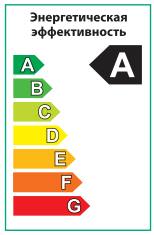

Назначение

- Общее и акцентное освещение, местная подсветка.

Применение

Лампы светодиодные «Рефлектор» повторяют форму и размеры стандартных рефлекторных ламп накаливания R39, R50, R63 и подходят к любым светильникам, в которых используются данные типы ламп.

Материалы

- Пластиковый корпус.
- Источник света – светодиоды типа SMD.
- Рассеиватель – матовый пластик.

Конструкция

- Пластиковый корпус в сочетании с алюминиевой вставкой способствует эффективному отведению тепла и, как следствие, увеличению срока службы лампы.

Преимущества

- Схема блока питания обеспечивает широкий диапазон рабочих напряжений 180–265 В, низкий коэффициент пульсации светового потока <5%.
- Срок службы 30 000 часов.

Технические характеристики

Наименование параметра	Значение
Номинальное рабочее напряжение, В	230
Номинальная частота, Гц	50
Индекс цветопередачи, Ra	>80
Угол рассеивания света	120˚
Коэффициент пульсации	<5%

R39

R50

R63

Ассортимент

Наименование	Артикул	Мощность, Вт	Соответствие мощности лампы накаливания, Вт	Тип цоколя	Световой поток светодиодной матрицы, лм	Регулирование яркости (диммирование)	Цветовая температура, К
Лампа светодиодная R63 - 5 Вт-230 В -3000 К–E27 Народная	SQ0340-0138	5	40	E27	370	нет	3000
Лампа светодиодная R63 - 5 Вт-230 В -4000 К–E27 Народная	SQ0340-0139						4000

Наименование	Артикул	Мощность, Вт	Соответствие мощности лампы накаливания, Вт	Тип цоколя	Световой поток светодиодной матрицы, лм	Регулирование яркости (диммирование)	Цветовая температура, К
Лампа светодиодная R63 - 8 Вт-230 В -3000 К–Е27 Народная	SQ0340-0140	8	70	E27	610	нет	3000
Лампа светодиодная R39, 5 Вт, 230 В, 3000 К, Е14 Народная	SQ0340-1667	5	40	E14	450		3000
Лампа светодиодная R39, 5 Вт, 230 В, 4000 К, Е14 Народная	SQ0340-1668						4000
Лампа светодиодная R39, 5 Вт, 230 В, 6500 К, Е14 Народная	SQ0340-1669						6500
Лампа светодиодная R50, 7 Вт, 230 В, 3000 К, Е14 Народная	SQ0340-1670	7	60		630		3000
Лампа светодиодная R50, 7 Вт, 230 В, 4000 К, Е14 Народная	SQ0340-1671						4000
Лампа светодиодная R50, 7 Вт, 230 В, 6500 К, Е14 Народная	SQ0340-1672						6500
Лампа светодиодная R63, 10 Вт, 230 В, 3000 К, Е27 Народная	SQ0340-1673	10	80	E27	900		3000
Лампа светодиодная R63, 10 Вт, 230 В, 4000 К, Е27 Народная	SQ0340-1674						4000
Лампа светодиодная R63, 10 Вт, 230 В, 6500 К, Е27 Народная	SQ0340-1675						6500

Упаковка

Артикул	Групповая упаковка		Транспортная упаковка				
	Количество, шт.	Масса, кг	Количество, шт.	Масса, кг	Габаритные размеры, мм		
					Длина	Высота	Ширина
SQ0340-0138	10	1,181	120	14,18	460	375	450
SQ0340-0139							
SQ0340-0140							
SQ0340-1667		0,45	100	4,5	693	240	320
SQ0340-1668							
SQ0340-1669							
SQ0340-1670							
SQ0340-1671							
SQ0340-1672							
SQ0340-1673							
SQ0340-1674							
SQ0340-1675							
SQ0340-1676							
SQ0340-1677							
SQ0340-1678							

Габаритные размеры

Чертеж	Наименование	Габаритные размеры, мм	
		d	h
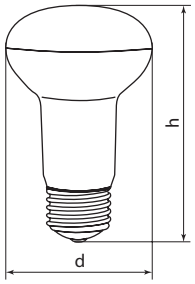	Лампа светодиодная R39	39	69
	Лампа светодиодная R50	50	89
	Лампа светодиодная R63	63	104

СВЕТОДИОДНЫЕ ЛИНЕЙНЫЕ ЛАМПЫ **Т8**

LED | SMD | T8 G13 | ~230 В 50Гц | +40 °С –15 °С | гарантия 1 год

Сертификат ТР ТС

Декларация соответствия

Класс энерго-эффективности «А»

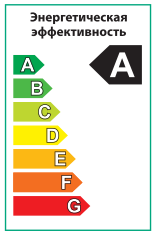

Применение

Основное освещение общественных помещений.

Материалы

- Трубка выполнена из матированного пластика.
- Источником света служит светодиодная линейка.

Конструкция

- Повторяют форму и размеры стандартных линейных люминесцентных ламп Т8.
- Поворотные цоколи.
- Двустороннее подключение.
- Матированная колба.
- Симметричная конструкция корпуса.

Преимущества

- Размер и форма ламп позволяют производить прямую замену линейных люминесцентных ламп с аналогичным цоколем.
- Экологически безопасны и не требуют специальной утилизации – не содержат ртути и других вредных веществ.
- Высокая вибро- и ударопрочность.
- Широкий температурный диапазон эксплуатации (от –15 до +40 °С).
- Поворотные цоколи для изменения направления светового потока.
- Матированная колба исключает эффект ослепления.
- Схема драйвера обеспечивает широкий диапазон рабочих напряжений (175–265 В) и низкий коэффициент пульсации светового потока (<5%).
- Срок службы 30 000 часов.

Комплектация

- Лампа.
- Руководство по эксплуатации. Паспорт.
- Упаковка – коробка.

Технические характеристики

Наименование параметра	Значение
Номинальное рабочее напряжение, В	230
Номинальная частота, Гц	50
Диапазон рабочих температур, °С	от –15 до +40
Индекс цветопередачи, Ra	>80
Угол рассеивания света	220°
Коэффициент пульсации	<5%

Ассортимент

Наименование	Артикул	Мощность, Вт	Длина лампы, мм	Тип цоколя	Световой поток светодиодной матрицы, лм	Регулирование яркости (диммирование)	Цветовая температура, К
Лампа светодиодная НЛ-Т8-10 Вт-230 В-4000 К-G13, 600 мм, матовая, Народная	SQ0340-0121	10	604	G13	850	нет	4000

Упаковка

Артикул	Транспортная упаковка				
	Количество, шт.	Масса, кг	Габаритные размеры, мм		
			Длина	Высота	Ширина
SQ0340-0121	25	3,8	647	185	196

Дополнительная информация

Для подключения достаточно установить лампу в светильник, оборудованный ЭмПРА, предварительно удалив стартер, и установить заглушку вместо стартера без демонтажа балласта.

ВАЖНО! Если светильник оснащен ЭПРА, то пускорегулирующий аппарат необходимо демонтировать.

Схема подключения ламп

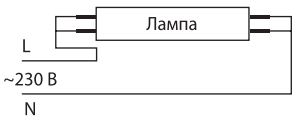

Габаритные размеры

Чертеж	Габаритные размеры, мм	
	d	h
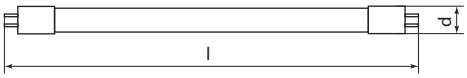	28,5	604

СВЕТОДИОДНЫЕ ЛИНЕЙНЫЕ ЛАМПЫ **Т8** С НЕПОВОРОТНЫМ ЦОКОЛЕМ МАТОВЫЕ

LED | SMD | T8 G13 | ~230 В 50Гц | +40 °С –15 °С | гарантия 1 год

ЕАС

Сертификат ТР ТС

Декларация соответствия

Класс энерго-эффективности «А»

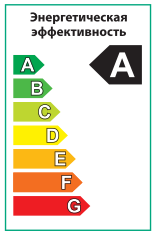

Применение

Используются в качестве источников света основного освещения в общественных помещениях.

Материалы

- Трубка выполнена из матированного стекла.
- Источником света служит светодиодная линейка.

Конструкция

- Повторяет форму и размеры стандартных линейных люминесцентных ламп Т8.
- Двустороннее подключение.
- Матированная колба.
- Симметричная конструкция корпуса лампы.

Преимущества

- Размер и форма ламп позволяет производить прямую замену линейных люминесцентных ламп с аналогичным цоколем.
- Экологически безопасны и не требуют утилизации – не содержат ртути и других вредных веществ.
- Высокая вибро- и ударопрочность.
- Широкий температурный диапазон эксплуатации (от –15 до +40 °С).
- Матированная колба исключает эффект ослепления.
- Схема драйвера обеспечивает широкий диапазон рабочих напряжений 175-265 В, низкий коэффициент пульсаций светового потока <5%.
- Срок службы – 30 000 часов.

Комплектация

- Лампа.
- Руководство по эксплуатации. Паспорт.
- Упаковка – коробка.

Технические характеристики

Наименование параметра	Значение
Номинальное рабочее напряжение, В	230
Номинальная частота, Гц	50
Диапазон рабочих температур, °С	от –15 до +40
Коэффициент цветопередачи (Ra)	>70
Угол рассеивания света	220°
Коэффициент пульсации	<5%

Ассортимент

Наименование	Артикул	Мощность, Вт	Длина лампы, мм	Тип цоколя	Световой поток светодиодной матрицы, лм	Регулирование яркости (диммирование)	Цветовая температура, К
Лампа светодиодная НЛ-Т8-10 Вт-230 В-4000 К–G13, 600 мм, матовая, стекло, непов. Народная	SQ0340-1501	10	600	G13	850	нет	4000
Лампа светодиодная НЛ-Т8-10 Вт-230 В-6500 К–G13, 600 мм, матовая, стекло, непов. Народная	SQ0340-1502				900		6500
Лампа светодиодная НЛ-Т8-20 Вт-230 В-4000 К–G13, 1200 мм, матовая, стекло, непов. Народная	SQ0340-1503	20	1200		1850		4000
Лампа светодиодная НЛ-Т8-20 Вт-230 В-6500 К–G13, 1200 мм, матовая, стекло, непов. Народная	SQ0340-1504						6500
Лампа светодиодная НЛ-Т8-26 Вт-230 В-4000 К–G13, 1500 мм, матовая, стекло, непов. Народная	SQ0340-1517	26	1500		2200		4000
Лампа светодиодная НЛ-Т8-26 Вт-230 В-6500 К–G13, 1500 мм, матовая, стекло, непов. Народная	SQ0340-1518						6500

Упаковка

Артикул	Транспортная упаковка				
	Количество, шт.	Масса, кг	Габаритные размеры, мм		
			Длина	Высота	Ширина
SQ0340-1501	30	3,6	630	220	175
SQ0340-1502					
SQ0340-1503		7,1	1245		
SQ0340-1504					
SQ0340-1517		10	1540	185	197
SQ0340-1518					

Дополнительная информация

Для подключения лампы достаточно установить лампу в светильник, оборудованный ЭмПРА, предварительно удалив стартер, и установить заглушку вместо стартера без демонтажа балласта.
ВАЖНО! Если светильник оснащен ЭПРА, то пускорегулирующий аппарат необходимо демонтировать.

Схема подключения ламп

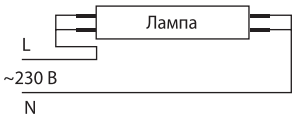

Габаритные размеры

Чертеж	Мощность, Вт	Габаритные размеры, мм	
		d	l
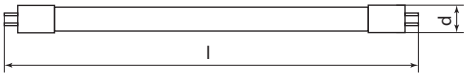	10	28,5	600
	20		1200
	26		1500

СВЕТОДИОДНЫЕ ЛИНЕЙНЫЕ ЛАМПЫ **Т8** С НЕПОВОРОТНЫМ ЦОКОЛЕМ ПРОЗРАЧНЫЕ

LED | SMD | T8 G13 | ~230 В 50Гц | +40 °С –15 °С | гарантия 1 год

ЕАС

Сертификат ТР ТС

Декларация соответствия

Класс энерго-эффективности «А»

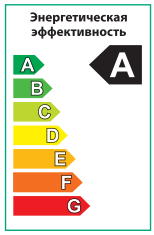

Применение

Используются в качестве источников света основного освещения в общественных помещениях.

Материалы

- Трубка выполнена из стекла.
- Источником света служит светодиодная линейка.

Конструкция

- Повторяет форму и размеры стандартных линейных люминесцентных ламп Т8.
- Двустороннее подключение.
- Прозрачная колба.
- Симметричная конструкция корпуса лампы.

Преимущества

- Размер и форма ламп позволяет производить прямую замену линейных люминесцентных ламп с аналогичным цоколем.
- Экологически безопасны и не требуют утилизации – не содержат ртути и других вредных веществ.
- Высокая вибро- и ударопрочность.
- Широкий температурный диапазон эксплуатации (от –15 до +40 °С)
- Схема драйвера обеспечивает широкий диапазон рабочих напряжений 175-265 В, низкий коэффициент пульсаций светового потока <5%.
- Срок службы – 30 000 часов.

Комплектация

- Лампа.
- Руководство по эксплуатации. Паспорт.
- Упаковка – коробка.

Технические характеристики

Наименование параметра	Значение
Номинальное рабочее напряжение, В	230
Номинальная частота, Гц	50
Диапазон рабочих температур, °С	от –15 до +40
Индекс цветопередачи, Ra	>70
Угол рассеивания света	220°
Коэффициент пульсации	<5%

Ассортимент

Наименование	Артикул	Мощность, Вт	Длина лампы, мм	Тип цоколя	Световой поток светодиодной матрицы, лм	Регулирование яркости (диммирование)	Цветовая температура, К
Лампа светодиодная НЛ-Т8-10 Вт-230 В-4000 К–G13, 600 мм, прозрачная, стекло, непов. Народная	SQ0340-1652	10	600	G13	900	нет	4000
Лампа светодиодная НЛ-Т8-10 Вт-230 В-6500 К–G13, 600 мм, прозрачная, стекло, непов. Народная	SQ0340-1653						6500
Лампа светодиодная НЛ-Т8-20 Вт-230 В-4000 К–G13, 1200 мм, прозрачная, стекло, непов. Народная	SQ0340-1654	20	1200		1900		4000
Лампа светодиодная НЛ-Т8-20 Вт-230 В-6500 К–G13, 1200 мм, прозрачная, стекло, непов. Народная	SQ0340-1655						6500

Упаковка

Артикул	Транспортная упаковка				
	Количество, шт.	Масса, кг	Габаритные размеры, мм		
			Длина	Высота	Ширина
SQ0340-1652	30	3,95	647	185	197
SQ0340-1653					
SQ0340-1654		7,3	1250		
SQ0340-1655					

Дополнительная информация

Для подключения лампы достаточно установить лампу в светильник, оборудованный ЭмПРА, предварительно удалив стартер, и установить заглушку вместо стартера без демонтажа балласта.
ВАЖНО! Если светильник оснащен ЭПРА, то пускорегулирующий аппарат необходимо демонтировать.

Схема подключения ламп

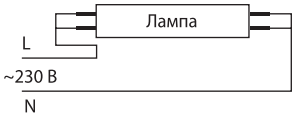

Габаритные размеры

Чертеж	Мощность, Вт	Габаритные размеры, мм	
		d	l
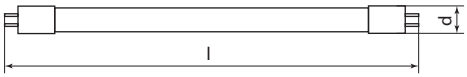	10	28,5	600
	20		1200

ЛАМПЫ СВЕТОДИОДНЫЕ ВЫСОКОЙ МОЩНОСТИ В КОЛБЕ ФОРМЫ «Т»

LED SMD E27 ~230 В 50Гц гарантия 1 год

Сертификат ТР ТС

Декларация соответствия

Класс энерго-эффективности «А»

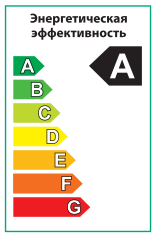

Назначение

- Общее освещение.

Применение

Лампы подходят для всех типов светильников, оснащенных патроном E27, и служат заменой ламп накаливания и компактных люминесцентных ламп.

Материалы

- Рассеиватель и корпус – пластик.
- Радиатор – алюминий.
- Источник света – светодиоды типа SMD.

Преимущества

- Энергоэкономичность.
- Малое тепловыделение позволяет использовать лампы в светильниках, чувствительных к нагреву источника света.
- Экологически безопасны и не требуют специальной утилизации – не содержат ртути и других вредных веществ.
- Матированная колба исключает эффект ослепления.
- Схема драйвера обеспечивает низкий коэффициент пульсации светового потока (<5%) и широкий диапазон рабочих напряжений 185-265 В.
- Срок службы – 25 000 часов.

Комплектация

- Лампа.
- Руководство по эксплуатации. Паспорт.
- Упаковка – коробка.

Технические характеристики

Наименование параметра	Значение
Номинальное рабочее напряжение, В	230
Номинальная частота, Гц	50
Диапазон рабочих температур, °С	от –15 до +40
Индекс цветопередачи, Ra	>80
Угол рассеивания света	270°

Т-30 Вт | Т-40 Вт | Т-50 Вт | Т-60 Вт | Т-80 Вт | Т-100 Вт | Т-120 Вт | Т-150 Вт

Ассортимент

Наименование	Артикул	Мощность, Вт	Соответствие мощности лампы накаливания, Вт	Тип цоколя	Световой поток светодиодной матрицы, лм	Регулирование яркости (диммирование)	Цветовая температура, К
Лампа светодиодная Т-30 Вт-230 В-4000 К–Е27 (99х168 мм) НАРОДНАЯ	SQ0340-1642	30	250	Е27	2700	нет	4000
Лампа светодиодная Т-30 Вт-230 В-6500 К–Е27 (99х168 мм) НАРОДНАЯ	SQ0340-1643						6500
Лампа светодиодная Т-40 Вт-230 В-4000 К–Е27 (114х183 мм) НАРОДНАЯ	SQ0340-1644	40	300		3600		4000
Лампа светодиодная Т-40 Вт-230 В-6500 К–Е27 (114х183 мм) НАРОДНАЯ	SQ0340-1645						6500
Лампа светодиодная Т-50 Вт-230 В-4000 К–Е27 (125х206 мм) НАРОДНАЯ	SQ0340-1646	50	400		4500		4000
Лампа светодиодная Т-50 Вт-230 В-6500 К–Е27 (125х206 мм) НАРОДНАЯ	SQ0340-1647						6500
Лампа светодиодная Т-60 Вт-230 В-4000 К–Е27 (135х225 мм) НАРОДНАЯ	SQ0340-1648	60	500		5400		4000
Лампа светодиодная Т-60 Вт-230 В-6500 К–Е27 (135х225 мм) НАРОДНАЯ	SQ0340-1649						6500
Лампа светодиодная Т-80 Вт-230 В-4000 К–Е27 (135х236 мм) НАРОДНАЯ	SQ0340-1650	80	700		7200		4000
Лампа светодиодная Т-80 Вт-230 В-6500 К–Е27 (135х236 мм) НАРОДНАЯ	SQ0340-1651						6500
Лампа светодиодная Т-100 Вт-230 В-4000 К–Е27 (160х265 мм) НАРОДНАЯ	SQ0340-1587	100	850		9000		4000
Лампа светодиодная Т-100 Вт-230 В-6500 К–Е27 (160х265 мм) НАРОДНАЯ	SQ0340-1588						6500
Лампа светодиодная Т-120 Вт-230 В-4000 К–Е27 (168х275 мм) НАРОДНАЯ	SQ0340-1638	120	1000		10 800		4000
Лампа светодиодная Т-120 Вт-230 В-6500 К–Е27 (168х275 мм) НАРОДНАЯ	SQ0340-1639						6500
Лампа светодиодная Т-150 Вт-230 В-4000 К–Е27 (168х275 мм) НАРОДНАЯ	SQ0340-1640	150	1300		13 500		4000
Лампа светодиодная Т-150 Вт-230 В-6500 К–Е27 (168х275 мм) НАРОДНАЯ	SQ0340-1641						6500
Лампа светодиодная Т-50 Вт-230 В-4000 К–Е27 (140х238 мм) НАРОДНАЯ	SQ0340-1581	50	400		4000		4000
Лампа светодиодная Т-50 Вт-230 В-6500 К–Е27 (140х238 мм) НАРОДНАЯ	SQ0340-1582						6500
Лампа светодиодная Т-60 Вт-230 В-4000 К–Е27 (160х265 мм) НАРОДНАЯ	SQ0340-1583	60	450		4800		4000
Лампа светодиодная Т-80 Вт-230 В-4000 К–Е27 (160х265 мм) НАРОДНАЯ	SQ0340-1585	80	600		6400		4000
Лампа светодиодная Т-80 Вт-230 В-6500 К–Е27 (160х265 мм) НАРОДНАЯ	SQ0340-1586						6500

Упаковка

Артикул	Транспортная упаковка				
	Количество, шт.	Масса, кг	Габаритные размеры, мм		
			Длина	Высота	Ширина
SQ0340-1642	50	6,64	520	520	360
SQ0340-1643					
SQ0340-1644		9,17	590	590	390
SQ0340-1645					
SQ0340-1646	30	12,36	655	655	445
SQ0340-1647	30	12,36	655	655	445
SQ0340-1648		15	710	490	435
SQ0340-1649					
SQ0340-1650		18	685	475	415
SQ0340-1651					
SQ0340-1587		21	785	535	320
SQ0340-1588					
SQ0340-1638	20	18	885	620	360
SQ0340-1639					

Артикул	Транспортная упаковка				
	Количество, шт.	Масса, кг	Габаритные размеры, мм		
			Длина	Высота	Ширина
SQ0340-1640	20	18	885	620	360
SQ0340-1641					
SQ0340-1581	12	4,18	572	435	260
SQ0340-1582					
SQ0340-1583	9	4,62	495	495	285
SQ0340-1585		4,60			
SQ0340-1586					

Дополнительная информация

Для использования ламп в светильниках с патроном E40 предлагаем Вам использовать переходник SQ0335-1003 Переходник E40-E27, белый, TDM.

Габаритные размеры

Чертеж	Мощность, Вт	Габаритные размеры, мм	
		d	h
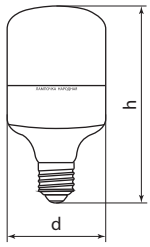	30	99	168
	40	114	183
	50	125	206
	60	135	225
	80	135	236
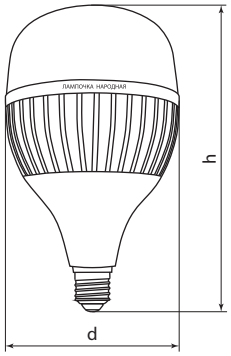	100	160	265
	120	168	275
	150	168	275
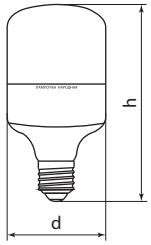	30	100	178
	40	120	207
	50	140	238
	60	160	265
	80	150	265

ЛАМПЫ КОМПАКТНЫЕ ЛЮМИНЕСЦЕНТНЫЕ БЫТОВЫЕ **FST2**

КЛЛ | E14 | E27 | ~230 В 50Гц | +45 °С –20 °С | гарантия 1 год

Сертификат ТР ТС

Декларация соответствия

Класс энерго-эффективности «А»

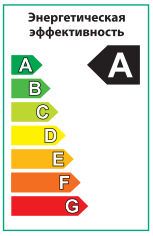

Назначение

- Общее освещение и местная подсветка.

Применение

Лампы подходят для всех типов светильников с патроном E27 или E14 и служат заменой ламп накаливания.

Преимущества

- В 5 раз экономичнее ламп накаливания по уровню энергопотребления.
- Малое тепловыделение позволяет использовать лампы в светильниках, чувствительных к нагреву источника света: с пластиковыми, тканевыми, бумажными, нитяными абажурами.
- Индекс цветопередачи Ra>82.
- Рабочее напряжение 180–250 В.
- Широкий температурный диапазон эксплуатации (от –20 до +45 °С).
- Ассортимент компактных люминесцентных ламп бытовой серии позволяет заменить любую лампу накаливания.
- На корпус каждой лампы нанесены ее основные характеристики и дата изготовления.
- Срок службы лампы 10 000 часов.

Комплектация

- Лампа.
- Руководство по эксплуатации. Паспорт.
- Упаковка – коробка.

Технические характеристики

Наименование параметра	Значение
Номинальное рабочее напряжение, В	230
Номинальная частота, Гц	50
Диапазон рабочих температур, °С	от –20 до +45
Индекс цветопередачи, Ra	>80

11 Вт E14 | 11 Вт E27 | 15 Вт E27 | 20 Вт E27 | 25 Вт E27

Ассортимент

Наименование	Артикул	Мощность, Вт	Соответствие мощности лампы накаливания, Вт	Тип цоколя	Световой поток светодиодной матрицы, лм	Регулирование яркости (диммирование)	Цветовая температура, К
Лампа люминесцентная НЛ-FST2-11 Вт-2700 К-Е14 (40х93 мм)	SQ0347-0017	11	55	E14	605	нет	2700
Лампа люминесцентная НЛ-FST2-11 Вт-4000 К-Е14 (40х93 мм)	SQ0347-0018						4000

Наименование	Артикул	Мощ-ность, Вт	Соответствие мощности лампы нака-ливания, Вт	Тип цоколя	Световой поток све-тодиодной матрицы, лм	Регулирова-ние яркости (диммирова-ние)	Цветовая тем-пература, К
Лампа люминесцентная НЛ-FST2-11 Вт-2700 К-Е27 (40х93 мм)	SQ0347-0019	11	55	Е27	605	нет	2700
Лампа люминесцентная НЛ-FST2-11 Вт-4000 К-Е27 (40х93 мм)	SQ0347-0020						4000
Лампа люминесцентная НЛ-FST2-15 Вт-2700 К-Е27 (42х103 мм)	SQ0347-0008	15	75		825		2700
Лампа люминесцентная НЛ-FST2-15 Вт-4000 К-Е27 (42х103 мм)	SQ0347-0009						4000
Лампа люминесцентная НЛ-FST2-20 Вт-2700 К-Е27 (50х107 мм)	SQ0347-0010	20	100		1100		2700
Лампа люминесцентная НЛ-FST2-20 Вт-4000 К-Е27 (50х107 мм)	SQ0347-0011						4000
Лампа люминесцентная НЛ-FST2-20 Вт-6500 К-Е27 (50х107 мм)	SQ0347-0012						6500
Лампа люминесцентная НЛ-FST2-25 Вт-2700 К-Е27 (54х126 мм), Народная	SQ0347-0062	25	125		1375		2700
Лампа люминесцентная НЛ-FST2-25 Вт-4000 К-Е27 (54х126 мм), Народная	SQ0347-0063						4000
Лампа люминесцентная НЛ-FST2-25 Вт-6500 К-Е27 (54х126 мм) Народная	SQ0347-0064						6500

Упаковка

Артикул	Групповая упаковка		Транспортная упаковка				
	Количество, шт.	Масса, кг	Количество, шт.	Масса, кг	Габаритные размеры, мм		
					Длина	Высота	Ширина
SQ0347-0017	10	0,59	100	5,9	445	240	230
SQ0347-0018							
SQ0347-0019							
SQ0347-0020							
SQ0347-0008		0,62		6,2	460		240
SQ0347-0009							
SQ0347-0010	5	0,52	50	5,2	570	300	145
SQ0347-0011							
SQ0347-0012							
SQ0347-0062		0,67		6,7	660	340	170
SQ0347-0063							
SQ0347-0064							

Габаритные размеры

Чертеж	Мощность, Вт	Габаритные размеры, мм	
		d	h
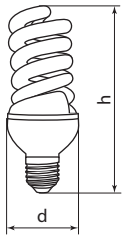	11	93	40
	15	103	42
	20	107	50
	25	126	54

ЛАМПЫ КОМПАКТНЫЕ ЛЮМИНЕСЦЕНТНЫЕ ПРОМЫШЛЕННЫЕ **НЛ-HS**

КЛЛ | E27 | E40 | ~230 В 50Гц | +45 °С –20 °С | гарантия 1 год

Сертификат ТР ТС

Декларация соответствия

Класс энерго-эффективности «А»

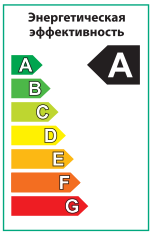

Назначение

- Общее освещение.

Применение

- Для нужд жилищно-коммунального хозяйства: освещение подъездов и подвалов домов, складов, гаражей, хозяйственных помещений, наружное освещение в закрытых светильниках.
- Для освещения производственных помещений и промышленных предприятий.
- Для освещения подъездных дорог и придомовых территорий.
- Лампы цветовой температуры 2700 К подходят для освещения овощебаз, животноводческих хозяйств и птицеферм.

Преимущества

- Диапазон рабочих температур от –20 до +45 °С.
- Не требуют использования дополнительных пускорегулирующих устройств и аппаратуры, что значительно снижает стоимость организации освещения и упрощает последующую эксплуатацию светильника.
- Колба полуспираль.
- Три цветовые температуры: 2700 К, 4000 К и 6500 К.
- Лампы мощностью 45, 55, 65 Вт производятся с цоколем E27; лампы мощностью от 85 до 120 Вт – с цоколем E40.
- Срок службы 8000 часов.

Комплектация

- Лампа.
- Руководство по эксплуатации. Паспорт.
- Упаковка – коробка.

Технические характеристики

Наименование параметра	Значение
Номинальное рабочее напряжение, В	230
Номинальная частота, Гц	50
Диапазон рабочих температур, °С	от –20 до +45
Индекс цветопередачи, Ra	>80

36 Вт E27 | 45 Вт E27 | 55 Вт E27 | 65 Вт E27 | 85 Вт E40 | 105 Вт E40 | 120 Вт E40

Ассортимент

Наименование	Артикул	Мощность, Вт	Соответствие мощности лампы накаливания, Вт	Тип цоколя	Световой поток светодиодной матрицы, лм	Световая отдача, лм/Вт	Регулирование яркости (диммирование)	Цветовая температура, К
Лампа люминесцентная НЛ-HS-36 Вт-2700 К–E27	SQ0347-0031	36	180	E27	1800	50	нет	2700
Лампа люминесцентная НЛ-HS-36 Вт-4000 К–E27	SQ0347-0032							4000
Лампа люминесцентная НЛ-HS-36 Вт-6500 К–E27	SQ0347-0033							6500
Лампа люминесцентная НЛ-HS-45 Вт-2700 К–E27	SQ0347-0034	45	225		2250			2700

Наименование	Артикул	Мощ-ность, Вт	Соответствие мощности лампы нака-ливания, Вт	Тип цоколя	Световой поток све-тодиодной матрицы, лм	Световая отдача, лм/Вт	Регулирова-ние яркости (диммирова-ние)	Цветовая темпера-тура, К
Лампа люминесцентная НЛ-HS-45 Вт-4000 К–E27	SQ0347-0035	45	225	E27	2250	50	нет	4000
Лампа люминесцентная НЛ-HS-45 Вт-6500 К–E27	SQ0347-0036							6500
Лампа люминесцентная НЛ-HS-55 Вт-2700 К–E27	SQ0347-0037	55	275		2750			2700
Лампа люминесцентная НЛ-HS-55 Вт-4000 К–E27	SQ0347-0038							4000
Лампа люминесцентная НЛ-HS-55 Вт-6500 К–E27	SQ0347-0039							6500
Лампа люминесцентная НЛ-HS-65 Вт-2700 К–E27	SQ0347-0040	65	325		3250			2700
Лампа люминесцентная НЛ-HS-65 Вт-4000 К–E27	SQ0347-0041							4000
Лампа люминесцентная НЛ-HS-65 Вт-6500 К–E27	SQ0347-0042							6500
Лампа люминесцентная НЛ-HS-85 Вт-2700 К–E40	SQ0347-0043	85	425	E40	4250			2700
Лампа люминесцентная НЛ-HS-85 Вт-4000 К–E40	SQ0347-0044							4000
Лампа люминесцентная НЛ-HS-85 Вт-6500 К–E40	SQ0347-0045							6500
Лампа люминесцентная НЛ-HS-105 Вт-2700 К–E40	SQ0347-0046	105	525		5250			2700
Лампа люминесцентная НЛ-HS-105 Вт-4000 К–E40	SQ0347-0047							4000
Лампа люминесцентная НЛ-HS-105 Вт-6500 К–E40	SQ0347-0048							6500
Лампа люминесцентная НЛ-HS-120 Вт-4000 К–E40	SQ0347-0049	120	600		6000			4000
Лампа люминесцентная НЛ-HS-120 Вт-6500 К–E40	SQ0347-0050							6500

Упаковка

Артикул	Транспортная упаковка				
	Количество, шт.	Масса, кг	Габаритные размеры, мм		
			Длина	Высота	Ширина
SQ0347-0031	40	4,7	635	400	210
SQ0347-0032					
SQ0347-0033					
SQ0347-0034					
SQ0347-0035					
SQ0347-0036					
SQ0347-0037	25	8,3	465	375	260
SQ0347-0038					
SQ0347-0039					
SQ0347-0040		8,92			
SQ0347-0041					
SQ0347-0042					
SQ0347-0043	25	10,8	465	375	275
SQ0347-0044					
SQ0347-0045					
SQ0347-0046	10	4,9	570	315	235
SQ0347-0047					
SQ0347-0048					
SQ0347-0049					
SQ0347-0050					

Габаритные размеры

Чертеж	Мощность, Вт	Габаритные размеры, мм	
		d	h
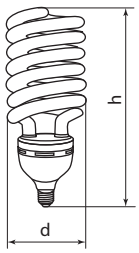	36	190	70
	45	200	
	55	230	78
	65	208	
	85	300	
	105	256	100
	120	277	

СВЕТИЛЬНИКИ СВЕТОДИОДНЫЕ ПРОМЫШЛЕННЫЕ ПОДВЕСНЫЕ СЕРИИ **ДСП-03 UFO ECO**

LED SMD ~230 В 50Гц IP65

гарантия 2 года

Декларация соответствия

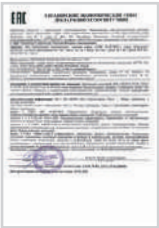

Применение

Освещение:

- промышленных и производственных помещений;
- цехов и складских комплексов;
- спортивных и выставочных залов;
- плавательных бассейнов;
- аэропортов, железнодорожных и автобусных вокзалов;
- торговых залов.

Материалы и конструкция

- Корпус изготовлен из литого под давлением алюминиевого сплава и покрыт порошковой краской.
- Рассеиватель – закаленное стекло высокой светопропускной способности.
- Источник света – светодиоды типа SMD.
- Источник питания интегрирован в светодиодный модуль.
- Материал отражателя – пластик.
- Металлическое подвесное кольцо (рым-болт).
- 3-жильный соединительный кабель.

Преимущества

- Высокая световая отдача – энергоэффективность светильников ≥100 лм/Вт.
- Индекс цветопередачи >80 Ra.
- Степень защиты от воздействий окружающей среды IP65.
- Широкий диапазон рабочих температур от -30 до +50 °С.
- Минимальный уровень пульсаций светового потока <5%.
- Источник питания интегрирован в светодиодный модуль.
- Высокое качество освещения.
- Бесшумная работа.
- Небольшая масса светильников.
- Быстрое включение.
- Высокая механическая прочность.
- Не содержит вредных веществ.
- Не требует специальной утилизации.

Комплектация

- Светильник.
- Подвесное кольцо.
- Руководство по эксплуатации. Паспорт.
- Упаковка – коробка.

Технические характеристики

Наименование параметра	Значение
Диапазон рабочих температур, ˚С	от -30 до +50
Индекс цветопередачи, Ra	≥80
Класс защиты от поражения электрическим током	I
Класс светораспределения	П
Климатическое исполнение	УХЛ2
Коэффициент мощности, φ	0,9
Тип кривой силы света	Д (косинусная)
Минимальное расстояние до освещаемого объекта, м	1
Номинальная частота, Гц	50
Номинальное рабочее напряжение, В	230
Рабочее напряжение, В	220-240
Регулирование яркости, диммирование	нет
Световая отдача, лм/Вт	≥100
Сечение подключаемых проводников, мм^2	0,75-1,5
Способ установки	подвес

Наименование параметра	Значение
Срок службы, ч	30 000
Степень защиты	IP65
Тип источника света	LED SMD
Тип крепления	рым-болт
Цветовая температура, К	6500
Угол рассеивания	110˚
Коэффициент пульсаций	<5%

Ассортимент

Изображение	Наименование	Артикул	Потребляемая мощность, Вт	Световой поток, лм	Масса светильника, кг
	Светильник ДСП-03-100 UFO ECO 100 Вт, 10 000 лм, 6500 К, 220-240 В, IP65, Народный	SQ0352-0600	100	10 000	1,4
	Светильник ДСП-03-150 UFO ECO 150 Вт, 15 000 лм, 6500 К, 220-240 В, IP65, Народный	SQ0352-0601	150	15 000	2,3
	Светильник ДСП-03-200 UFO ECO 200 Вт, 20 000 лм, 6500 К, 220-240 В, IP65, Народный	SQ0352-0602	200	20 000	3,3

Упаковка

Артикул	Транспортная упаковка				
	Количество, шт.	Масса, кг	Габаритные размеры, мм		
			Ширина	Высота	Глубина
SQ0352-0600	8	12,9	305	305	585
SQ0352-0601	6	15,6	355	355	445
SQ0352-0602	4	14,8	430	430	305

Габаритные размеры

Чертеж	Мощность, Вт	Габаритные размеры, мм	
		d	h
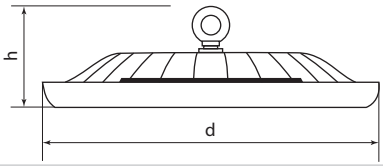	100	280	95
	150	340	97
	200	400	100

СВЕТИЛЬНИКИ СВЕТОДИОДНЫЕ КОНСОЛЬНЫЕ УЛИЧНЫЕ СЕРИИ **СКУ-02**

LED SMD ~230 В 50Гц IP65 гарантия 2 года

Декларация соответствия

Применение

Освещение:

- улиц и дорог со средней и низкой пропускной способностью;
- пешеходных тротуаров и велодорожек;
- площадей, парков и скверов;
- промышленных территорий;
- территорий дворов;
- автомобильных стоянок;
- спортивных площадок;
- коттеджных посёлков.

Материалы и конструкция

- Корпус изготовлен из литого под давлением алюминиевого сплава и покрыт порошковой краской.
- Рассеиватель – мультилинза из светостабилизированного поликарбоната со степенью защиты от воздействий окружающей среды IP65.
- Источник света – светодиоды типа SMD.
- Источник питания с широким диапазоном рабочих напряжений.
- 3-жильный соединительный кабель.

Преимущества

- Диапазон рабочих напряжений 85-265 В.
- Высокая световая отдача – энергоэффективность светильников ≥110 лм/Вт.
- Защитная мультилинза из светостабилизированного поликарбоната, формирующая КСС тип Ш (широкая кривая силы света).
- Степень защиты от воздействий окружающей среды IP65.
- Широкий диапазон рабочих температур от -40 до +50 °С.
- Бесшумная работа.
- Небольшая масса светильников.
- Быстрое включение.
- Не содержит вредных веществ.
- Не требует специальной утилизации.

Комплектация

- Светильник.
- Руководство по эксплуатации. Паспорт.
- Упаковка – коробка.

Технические характеристики

Наименование параметра	Значение
Диапазон рабочих температур, ˚С	от -40 до +50
Индекс цветопередачи, Ra	≥70
Класс защиты от поражения электрическим током	I
Климатическое исполнение	УХЛ1
Коэффициент мощности, φ	0,9
Тип кривой силы света	Ш (широкая)
Номинальная частота, Гц	50
Номинальное рабочее напряжение, В	230
Рабочее напряжение, В	85-265
Регулирование яркости, диммирование	нет
Световая отдача, лм/Вт	≥110
Сечение подключаемых проводников, мм^2	0,75-1,5
Способ установки	консольное
Срок службы, ч	30 000
Степень защиты	IP65

Наименование параметра	Значение
Тип источника света	LED SMD
Цвет	серый
Цветовая температура, К	6500

Ассортимент

Изображение	Наименование	Артикул	Потребляемая мощность, Вт	Световой поток, лм	Диаметр монтажного отверстия, мм	Масса светильника, кг
	Светильник СКУ-02-030 30 Вт, 3300 лм, 6500 К, 85-265 В, IP65, Народный	SQ0345-0600	30	3300	45	0,8
	Светильник СКУ-02-050 50 Вт, 5500 лм, 6500 К, 85-265 В, IP65, Народный	SQ0345-0601	50	5500	55	1,1
	Светильник СКУ-02-080 80 Вт, 8800 лм, 6500 К, 85-265 В, IP65, Народный	SQ0345-0602	80	8800	55	1,3
	Светильник СКУ-02-100 100 Вт, 11 000 лм, 6500 К, 85-265 В, IP65, Народный	SQ0345-0603	100	11 000	55	1,4
	Светильник СКУ-02-120 120 Вт, 13 200 лм, 6500 К, 85-265 В, IP65, Народный	SQ0345-0604	120	13 200	65	1,9

Упаковка

Артикул	Транспортная упаковка				
	Количество, шт.	Масса, кг	Габаритные размеры, мм		
			Ширина	Высота	Глубина
SQ0345-0600	10	7,8	380	380	280
SQ0345-0601		11,2	435	435	340
SQ0345-0602		15	500	450	380
SQ0345-0603		16	500	450	380
SQ0345-0604	5	11	620	480	210

Габаритные размеры

Чертеж	Мощность, Вт	Габаритные размеры, мм		
		a	b	c
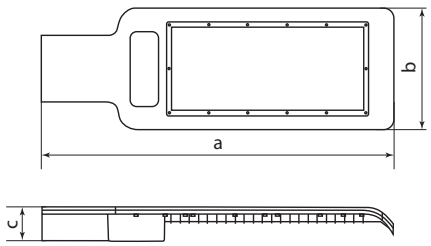	30	325	115	55
	50	400	150	65
	80	465	165	65
	100	465	165	65
	120	585	187	75

СВЕТИЛЬНИКИ СВЕТОДИОДНЫЕ КОНСОЛЬНЫЕ УЛИЧНЫЕ СЕРИИ **СКУ-04**

LED | SMD | ~230 В 50Гц | IP65 | гарантия 2 года

Декларация соответствия

Применение

Освещение:

- улиц и дорог со средней и низкой пропускной способностью;
- пешеходных тротуаров и велодорожек;
- площадей, парков и скверов;
- промышленных территорий;
- территорий дворов;
- автомобильных стоянок;
- спортивных площадок;
- коттеджных посёлков.

Материалы и конструкция

- Корпус изготовлен из литого под давлением алюминиевого сплава и покрыт порошковой краской.

Рассеиватель – мультилинза из светостабилизированного поликарбоната со степенью защиты от воздействий окружающей среды IP65 или защитное закаленное стекло высокой пропускной способности.

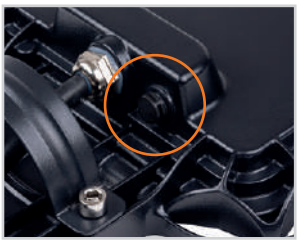

Светильники мощностью 100 и 150 Вт оснащены клапаном выравнивания давления.

- Источник света – светодиоды типа SMD.
- 3-жильный соединительный кабель.

Преимущества

- Светильники изготовлены с применением технологии Driver On Board (DOB).
- Диапазон рабочих напряжений 200-260 В.
- Высокая световая отдача – энергоэффективность светильников ≥100 лм/Вт.
- Защитная мультилинза из поликарбоната, формирующая КСС тип «Ш» (широкая кривая силы света); защитное каленое стекло КСС тип «Д» (косинусная кривая силы света).
- Светильники мощностью 100 и 150 Вт оснащены клапаном выравнивания давления.
- Степень защиты от воздействий окружающей среды IP65.
- Широкий диапазон рабочих температур от -40 до +40 °С.
- Бесшумная работа.
- Небольшая масса светильников.
- Быстрое включение.
- Не содержит вредных веществ.
- Не требует специальной утилизации.

Комплектация

- Светильник.
- Прижимная скоба к консоли – 2 шт.
- Болты для прижимных скоб – 4 шт.
- Руководство по эксплуатации. Паспорт.
- Упаковка – коробка.

Технические характеристики

Наименование параметра	Значение
Диапазон рабочих температур, ˚С	от -40 до +40
Индекс цветопередачи, Ra	≥70
Класс защиты от поражения электрическим током	I
Класс светораспределения	П
Климатическое исполнение	УХЛ1
Коэффициент мощности, φ	0,9
Тип кривой силы света	Ш (широкая), Д (косинусная)
Номинальная частота, Гц	50
Номинальное рабочее напряжение, В	230

Наименование параметра	Значение
Рабочее напряжение, В	200-260
Регулирование яркости, диммирование	нет
Световая отдача, лм/Вт	≥100
Сечение подключаемых проводников, мм²	0,75-1,5
Способ установки	консольное
Срок службы, ч	30 000
Степень защиты	IP65
Тип источника света	LED SMD
Цвет	черный
Цветовая температура, К	5000

Ассортимент

Изображение	Наименование	Артикул	Потребляемая мощность, Вт	Световой поток, лм	Масса светильника, кг
	Светильник СКУ-04-030-Ш DOB 30 Вт, 3000 лм, 5000 К, 200-260 В, IP65, Народный	SQ0345-0605	30	3000	0,59
	Светильник СКУ-04-050-Ш DOB 50 Вт, 5000 лм, 5000 К, 200-260 В, IP65, Народный	SQ0345-0606	50	5000	0,68
	Светильник СКУ-04-100-Ш DOB 100 Вт, 10 000 лм, 5000 К, 200-260 В, IP65, Народный	SQ0345-0607	100	10 000	1,17
	Светильник СКУ-04-150-Ш DOB 150 Вт, 15 000 лм, 5000 К, 200-260 В, IP65, Народный	SQ0345-0608	150	15 000	1,59
	Светильник СКУ-04-030-Д DOB 30 Вт, 3000 лм, 5000 К, 200-260 В, IP65, Народный	SQ0345-0609	30	3000	0,69
	Светильник СКУ-04-050-Д DOB 50 Вт, 5000 лм, 5000 К, 200-260 В, IP65, Народный	SQ0345-0610	50	5000	0,87
	Светильник СКУ-04-100-Д DOB 100 Вт, 10 000 лм, 5000 К, 200-260 В, IP65, Народный	SQ0345-0611	100	10 000	1,52

Упаковка

Артикул	Транспортная упаковка				
	Количество, шт.	Масса, кг	Габаритные размеры, мм		
			Ширина	Высота	Глубина
SQ0345-0605	12	8,2	315	310	290
SQ0345-0606		10	370		310
SQ0345-0607	8	11	480	230	380
SQ0345-0608	5	9	575	280	230
SQ0345-0609	12	10	315	310	290
SQ0345-0610		12	370		310
SQ0345-0611	8	13,4	480	230	380

Габаритные размеры

Чертеж	Мощность, Вт	Габаритные размеры, мм		
		a	b	c
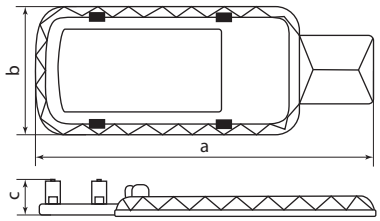	30	293	126	53
	50	347	136	53
	100	455	170	53
	150	550	200	53

ПРОЖЕКТОРЫ СВЕТОДИОДНЫЕ СЕРИИ **СДО-2-Н**

LED SMD ~230 В 50Гц IP65 гарантия 1 год

Декларация соответствия

Применение

- Архитектурная подсветка фасадов зданий и сооружений.
- Подсветка рекламных стендов, щитов и витрин.
- Наружное освещение открытых пространств.
- Освещение придомовых территорий.

Материалы и конструкция

- Корпус изготовлен из литого под давлением алюминиевого сплава и покрыт порошковой краской.
- Рассеиватель – закаленное стекло высокой светопропускной способности.
- Источник света – светодиоды типа SMD.
- Источник питания с широким диапазоном рабочих напряжений.
- Материал отражателя – алюминий.
- 3-жильный соединительный кабель.
- Уплотнитель – силикон.
- Металлическое поворотное крепление.

Преимущества

- Широкий диапазон рабочих напряжений 85-265 В.
- Диапазон рабочих температур от -30 до +50 °С.
- Степень защиты от воздействий окружающей среды IP65.
- Высокое качество освещения.
- Бесшумная работа.
- Быстрое включение.
- Высокая механическая прочность.
- Не содержит вредных веществ.
- Не требует специальной утилизации.

Комплектация

- Прожектор.
- Руководство по эксплуатации. Паспорт.
- Упаковка – коробка.

Технические характеристики

Наименование параметра	Значение
Диапазон рабочих температур, ˚С	от -30 до +50
Индекс цветопередачи, Ra	≥70
Класс защиты от поражения электрическим током	I
Класс светораспределения	П
Климатическое исполнение	УХЛ1
Коэффициент мощности, φ	0,5
Тип кривой силы света	Д (косинусная)
Минимальное расстояние до освещаемого объекта, м	1
Номинальная частота, Гц	50
Номинальное рабочее напряжение, В	230
Рабочее напряжение, В	85-265
Регулирование яркости, диммирование	нет
Световая отдача, лм/Вт	70-80
Сечение подключаемых проводников, мм^2	0,75-1,5
Способ установки	накладной
Срок службы, ч	30 000
Степень защиты	IP65
Тип источника света	LED SMD
Тип крепления	поворотная скоба
Цвет	серый
Цветовая температура, К	6500
Угол рассеивания	110˚

Ассортимент

Изображение	Наименование	Артикул	Потребляемая мощность, Вт	Световой поток, лм	Масса прожектора, кг
	Прожектор светодиодный СДО10-2-Н 10 Вт, 6500 К, серый	SQ0336-0205	10	800	0,43
	Прожектор светодиодный СДО20-2-Н 20 Вт, 6500 К, серый	SQ0336-0206	20	1600	0,83
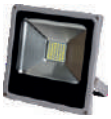	Прожектор светодиодный СДО30-2-Н 30 Вт, 6500 К, серый	SQ0336-0207	30	2400	1,18
	Прожектор светодиодный СДО50-2-Н 50 Вт, 6500 К, серый	SQ0336-0208	50	4000	1,8
	Прожектор светодиодный СДО70-2-Н 70 Вт, 6500 К, серый	SQ0336-0209	70	5600	1,7
	Прожектор светодиодный СДО100-2-Н 100 Вт, 6500 К, серый	SQ0336-0210	100	7000	1,82
	Прожектор светодиодный СДО150-2-Н 150 Вт, 6500 К, серый	SQ0336-0211	150	11 000	3,1

Упаковка

Артикул	Транспортная упаковка				
	Количество, шт.	Масса, кг	Габаритные размеры, мм		
			Ширина	Высота	Глубина
SQ0336-0205	20	9	480	280	180
SQ0336-0206	15	12	580	300	220
SQ0336-0207	10	11	480	310	280
SQ0336-0208	6		420	300	330
SQ0336-0209	5	9,3	340	330	300
SQ0336-0210	5	9	450	320	340
SQ0336-0211	2	6	170	360	350

Габаритные размеры

Чертеж	Мощность, Вт	Габаритные размеры, мм		
		a	b	c
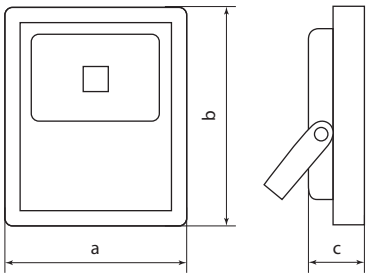	10	118	127	34
	20	180	185	42
	30	223	228	58
	50	275	282	75
	70	285	300	60
	100			
	150	350	320	70

ПРОЖЕКТОРЫ СВЕТОДИОДНЫЕ СЕРИИ **СДО-04Н**

LED SMD ~230 В 50Гц IP65 гарантия 1 год

Декларация соответствия

Применение

- Архитектурная подсветка фасадов зданий и сооружений.
- Подсветка рекламных стендов, щитов и витрин.
- Наружное освещение открытых пространств.
- Освещение придомовых территорий.

Материалы и конструкция

- Корпус изготовлен из литого под давлением алюминиевого сплава и покрыт порошковой краской.
- Рассеиватель – закаленное стекло высокой светопропускной способности.
- Источник света – светодиоды типа SMD.
- Источник питания интегрирован в светодиодный модуль.
- Материал отражателя – пластик.
- 3-жильный соединительный кабель.
- Уплотнитель – силикон.
- Металлическое поворотное крепление.

Преимущества

- 3 варианта цвета корпуса (черный, белый, серый).
- 3 варианта цветовой температуры:
  – 3000 К серый цвет корпуса прожекторов;
  – 4000 К серый цвет корпуса прожекторов;
  – 6500 К черный и белый цвета корпуса прожекторов.
- Индекс цветопередачи >80 Ra.
- Энергоэффективность >80 лм/Вт.
- Диапазон рабочих температур от -30 до +50 °С.
- Степень защиты от воздействий окружающей среды IP65.
- Источник питания интегрирован в светодиодный модуль.
- Высокое качество освещения.
- Бесшумная работа.
- Быстрое включение.
- Высокая механическая прочность.
- Не содержит вредных веществ.
- Не требует специальной утилизации.

Комплектация

- Прожектор.
- Руководство по эксплуатации. Паспорт.
- Упаковка – коробка.

Технические характеристики

Наименование параметра	Значение
Диапазон рабочих температур, °С	от -30 до +50
Индекс цветопередачи, Ra	≥80
Класс защиты от поражения электрическим током	I
Класс светораспределения	П
Климатическое исполнение	УХЛ1
Коэффициент мощности, φ	0,9
Тип кривой силы света	Д (косинусная)
Минимальное расстояние до освещаемого объекта, м	1
Номинальная частота, Гц	50
Номинальное рабочее напряжение, В	230
Рабочее напряжение, В	220-240
Регулирование яркости, диммирование	нет
Световая отдача, лм/Вт	≥80
Сечение подключаемых проводников, мм^2	0,75-1,5
Способ установки	накладной
Срок службы, ч	30 000
Степень защиты	IP65
Тип источника света	LED SMD
Тип крепления	поворотная скоба

Наименование параметра	Значение
Угол рассеивания	110°
Цветовая температура, К	6500
Угол рассеивания	110°

Ассортимент

Изображение	Наименование	Артикул	Потребляемая мощность, Вт	Световой поток, лм	Цветовая температура, К	Цвет корпуса	Масса прожектора, кг
	Прожектор светодиодный СДО-04-010Н 10 Вт, 6500 К, IP65, черный, Народный	SQ0336-0260	10	800	6500	черный	0,16
	Прожектор светодиодный СДО-04-010Н 10 Вт, 6500 К, IP65, белый, Народный	SQ0336-0270				белый	
	Прожектор светодиодный СДО-04-010Н 10 Вт, 4000 К, IP65, серый, Народный	SQ0336-0280			4000	серый	
	Прожектор светодиодный СДО-04-010Н 10 Вт, 3000 К, IP65, серый, Народный	SQ0336-0284			3000		
	Прожектор светодиодный СДО-04-020Н 20 Вт, 6500 К, IP65, черный, Народный	SQ0336-0261	20	1600	6500	черный	0,21
	Прожектор светодиодный СДО-04-020Н 20 Вт, 6500 К, IP65, белый, Народный	SQ0336-0271				белый	
	Прожектор светодиодный СДО-04-020Н 20 Вт, 4000 К, IP65, серый, Народный	SQ0336-0281			4000	серый	
	Прожектор светодиодный СДО-04-020Н 20 Вт, 3000 К, IP65, серый, Народный	SQ0336-0285			3000		
	Прожектор светодиодный СДО-04-030Н 30 Вт, 6500 К, IP65, черный, Народный	SQ0336-0262	30	2400	6500	черный	0,325

Изображение	Наименование	Артикул	Потребляемая мощность, Вт	Световой поток, лм	Цветовая температура, К	Цвет корпуса	Масса прожектора, кг
	Прожектор светодиодный СДО-04-030Н 30 Вт, 6500 К, IP65, белый, Народный	SQ0336-0272	30	2400	6500	белый	0,325
	Прожектор светодиодный СДО-04-030Н 30 Вт, 4000 К, IP65, серый, Народный	SQ0336-0282			4000	серый	
	Прожектор светодиодный СДО-04-050Н 50 Вт, 6500 К, IP65, черный, Народный	SQ0336-0263	50	4000	6500	черный	0,56
	Прожектор светодиодный СДО-04-050Н 50 Вт, 6500 К, IP65, белый, Народный	SQ0336-0273				белый	
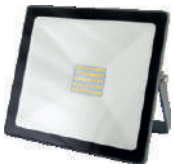	Прожектор светодиодный СДО-04-050Н 50 Вт, 4000 К, IP65, серый, Народный	SQ0336-0283			4000	серый	
	Прожектор светодиодный СДО-04-070Н-У 70 Вт, 6500 К, IP65, черный, Народный	SQ0336-0268	70	5600	6500	черный	0,58
	Прожектор светодиодный СДО-04-100Н-У 100 Вт, 6500 К, IP65, черный, Народный	SQ0336-0269	100	8000			0,88
	Прожектор светодиодный СДО-04-150Н 150 Вт, 6500 К, IP65, черный, Народный	SQ0336-0266	150	12 000	6500	черный	1,59
	Прожектор светодиодный СДО-04-200Н 200 Вт, 6500 К, IP65, черный, Народный	SQ0336-0267	200	16 000			2,58

Упаковка

Артикул	Транспортная упаковка				
	Количество, шт.	Масса, кг	Габаритные размеры, мм		
			Ширина	Высота	Глубина
SQ0336-0260	40	7,1	430	185	245
SQ0336-0270					
SQ0336-0280					
SQ0336-0284					
SQ0336-0261	24	6	265	230	285
SQ0336-0271					
SQ0336-0281					
SQ0336-0285					
SQ0336-0262	24	9,3	290	280	320
SQ0336-0272					
SQ0336-0282					
SQ0336-0263	24	14,3	405	330	285
SQ0336-0273					
SQ0336-0283					
SQ0336-0266	8	14	410	305	265
SQ0336-0267	5	14,2	380	335	310
SQ0336-0268	20	13	385	265	335
SQ0336-0269	12	12	450	315	205

Габаритные размеры

Чертеж	Мощность, Вт	Габаритные размеры, мм		
		a	b	c
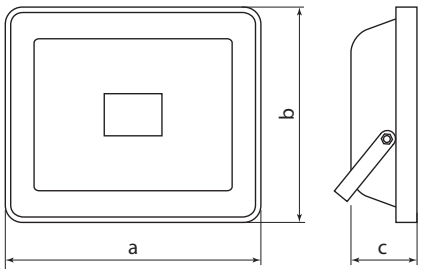	10	90	70	25
	20	110	90	25
	30	140	120	25
	50	170	150	28
	70	170	150	31
	100	210	180	33
	150	280	250	30
	200	350	310	43,5

ПРОЖЕКТОРЫ СВЕТОДИОДНЫЕ СЕРИИ **СДО-04Н** С ИНФРАКРАСНЫМ ДАТЧИКОМ ДВИЖЕНИЯ

LED SMD ~230 В 50Гц IP65 гарантия 1 год

Декларация соответствия

Применение

- Подсветка рекламных стендов, щитов и витрин.
- Наружное освещение открытых пространств.
- Освещение придомовых территорий.

Материалы и конструкция

- Корпус изготовлен из литого под давлением алюминиевого сплава и покрыт порошковой краской.
- Рассеиватель – закаленное стекло высокой светопропускной способности.
- Источник света – светодиоды типа SMD.
- Источник питания интегрирован в светодиодный модуль.
- Материал отражателя – пластик.
- 3-жильный соединительный кабель.
- Уплотнитель – силикон.
- Металлическое поворотное крепление.
- Инфракрасный датчик движения.

Преимущества

- Индекс цветопередачи >80 Ra.
- Энергоэффективность >80 лм/Вт.
- Диапазон рабочих температур от -30 до +50 °С.
- Степень защиты от воздействий окружающей среды IP65.
- Источник питания интегрирован в светодиодный модуль.
- Высокое качество освещения.
- Бесшумная работа.
- Быстрое включение.
- Высокая механическая прочность.
- Не содержит вредных веществ.
- Не требует специальной утилизации.
- Поворотный внешний датчик движения с 3-мя вариантами регулировки:
  – регулировка чувствительности (увеличение / уменьшение дальности обнаружения);
  – регулировка освещенности (срабатывание датчика в период день-вечер-ночь);
  – регулировка времени работы прожектора после срабатывания датчика.

Комплектация

- Прожектор с датчиком движения.
- Руководство по эксплуатации. Паспорт.
- Упаковка – коробка.

Технические характеристики

Наименование параметра	Значение
Время отключения	6 сек - 5 мин
Диапазон рабочих температур, ˚С	от -30 до +50
Индекс цветопередачи, Ra	≥80
Класс защиты от поражения электрическим током	I
Класс светораспределения	П
Климатическое исполнение	УХЛ1
Коэффициент мощности, φ	0,9
Тип кривой силы света	Д (косинусная)
Максимальная дальность обнаружения объекта, м	10
Минимальное расстояние до освещаемого объекта, м	1
Номинальная частота, Гц	50
Номинальное рабочее напряжение, В	230
Порог срабатывания в зависимости от уровня освещенности, Лк	3-2000
Рабочее напряжение, В	220-240
Регулирование яркости, диммирование	нет
Световая отдача, лм/Вт	≥80
Сечение подключаемых проводников, мм^2	0,75-1,5

Наименование параметра	Значение
Способ установки	накладной
Срок службы, ч	30 000
Степень защиты	IP65
Тип источника света	LED SMD
Тип крепления	поворотная скоба
Цвет	черный
Цветовая температура, К	6500
Угол рассеивания	110°

Ассортимент

Изображение	Наименование	Артикул	Потребляемая мощность, Вт	Световой поток, лм	Масса прожектора, кг
	Прожектор светодиодный СДО-04-020Н-Д (с датчиком) 20 Вт, 6500 К, IP65, черный, Народный	SQ0336-0202	20	1600	0,26
	Прожектор светодиодный СДО-04-030Н-Д (с датчиком) 30 Вт, 6500 К, IP65, черный, Народный	SQ0336-0203	30	2400	0,38
	Прожектор светодиодный СДО-04-050Н-Д (с датчиком) 50 Вт, 6500 К, IP65, черный, Народный	SQ0336-0204	50	4000	0,62

Упаковка

Артикул	Транспортная упаковка				
	Количество, шт.	Масса, кг	Габаритные размеры, мм		
			Ширина	Высота	Глубина
SQ0336-0202	24	7,9	320	380	260
SQ0336-0203		11,5	320	450	330
SQ0336-0204	20	14,8	270	510	400

Габаритные размеры

Чертеж	Мощность, Вт	Габаритные размеры, мм			
		a	b	c	d
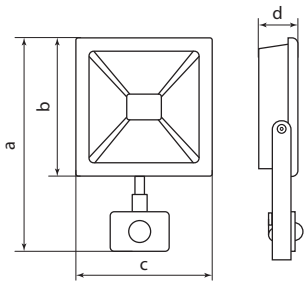	20	160	90	110	25
	30	190	120	140	
	50	220	150	170	28

ПРОЖЕКТОРЫ СВЕТОДИОДНЫЕ СЕРИИ **СДО-04Н** С ВСТРОЕННЫМ ФОТОРЕЛЕ

LED SMD ~230 В 50Гц IP65 гарантия 1 год

Декларация соответствия

Применение

- Архитектурная подсветка фасадов зданий и сооружений.
- Подсветка рекламных стендов, щитов и витрин.
- Наружное освещение открытых пространств.
- Освещение придомовых территорий.

Материалы и конструкция

- Корпус изготовлен из литого под давлением алюминиевого сплава и покрыт порошковой краской.
- Рассеиватель – закаленное стекло высокой светопропускной способности.
- Источник света – светодиоды типа SMD.
- Источник питания интегрирован в светодиодный модуль.
- Материал отражателя – пластик.
- 3-жильный соединительный кабель.
- Уплотнитель – силикон.
- Металлическое поворотное крепление.

Преимущества

- Прожектор автоматически включается при снижении освещенности ≤8 Лк и отключается при повышении освещенности ≥10 Лк.
- Индекс цветопередачи >80 Ra.
- Энергоэффективность >80 лм/Вт.
- Диапазон рабочих температур от -30 до +50 °С.
- Степень защиты от воздействий окружающей среды IP65.
- Источник питания и фотореле интегрированы в светодиодный модуль.
- Высокое качество освещения.
- Бесшумная работа.
- Быстрое включение.
- Высокая механическая прочность.
- Не содержит вредных веществ.
- Не требует специальной утилизации.

Комплектация

- Прожектор.
- Руководство по эксплуатации. Паспорт.
- Упаковка – коробка.

Технические характеристики

Наименование параметра	Значение
Диапазон рабочих температур, ˚С	от -30 до +50
Индекс цветопередачи, Ra	≥80
Класс защиты от поражения электрическим током	I
Класс светораспределения	П
Климатическое исполнение	УХЛ1
Коэффициент мощности, φ	0,9
Тип кривой силы света	Д (косинусная)
Минимальное расстояние до освещаемого объекта, м	1
Номинальная частота, Гц	50
Номинальное рабочее напряжение, В	230
Порог срабатывания в зависимости от уровня освещенности, Лк	≤8
Рабочее напряжение, В	220-240
Регулирование яркости, диммирование	нет
Световая отдача, лм/Вт	≥80
Сечение подключаемых проводников, мм^2	0,75-1,5
Способ установки	накладной
Срок службы, ч	30 000
Степень защиты	IP65
Тип источника света	LED SMD
Тип крепления	поворотная скоба

Наименование параметра	Значение
Цвет	черный
Цветовая температура, К	6500
Угол рассеивания	110°

Ассортимент

Изображение	Наименование	Артикул	Потребляемая мощность, Вт	Световой поток, лм	Масса прожектора, кг
	Прожектор светодиодный СДО-04-020Н-Ф (с фотореле) 20 Вт, 6500 К, IP65, черный, Народный	SQ0336-0232	20	1600	0,22
	Прожектор светодиодный СДО-04-030Н-Ф (с фотореле) 30 Вт, 6500 К, IP65, черный, Народный	SQ0336-0233	30	2400	0,34
	Прожектор светодиодный СДО-04-050Н-Ф (с фотореле) 50 Вт, 6500 К, IP65, черный, Народный	SQ0336-0234	50	4000	0,56

Упаковка

Артикул	Транспортная упаковка				
	Количество, шт.	Масса, кг	Габаритные размеры, мм		
			Ширина	Высота	Глубина
SQ0336-0232	24	6,7	265	285	230
SQ0336-0233		10,3	325		275
SQ0336-0234		15	405		330

Габаритные размеры

Чертеж	Мощность, Вт	Габаритные размеры, мм		
		a	b	c
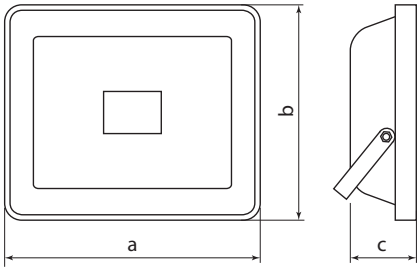	20	110	90	25
	30	140	120	
	50	170	150	28

ПРОЖЕКТОРЫ СВЕТОДИОДНЫЕ СЕРИИ **СДО-04Н** ПЕРЕНОСНЫЕ

LED SMD ~230 В 50Гц IP65 гарантия 1 год

Декларация соответствия

Применение

- Организация общего и локального освещения при проведении ремонтных, строительных и монтажных работ.

Материалы и конструкция

- Корпус изготовлен из литого под давлением алюминиевого сплава и покрыт порошковой краской.
- Рассеиватель – закаленное стекло высокой светопропускной способности.
- Источник света – светодиоды типа SMD.
- Источник питания интегрирован в светодиодный модуль.
- Материал отражателя – пластик.
- 3-жильный сетевой шнур длиной 1 метр с вилкой.
- Вилка с заземлением.
- Уплотнитель – силикон.
- Ручка-переноска.
- Металлические поворотные стойки.

Преимущества

- Коэффициент пульсации <5%.
- 3-жильный сетевой шнур длиной 1 метр с вилкой.
- Вилка с заземлением.
- Индекс цветопередачи >80 Ra.
- Энергоэффективность >80 лм/Вт.
- Диапазон рабочих температур от -30 до +50 °С.
- Степень защиты от воздействий окружающей среды IP65.
- Источник питания интегрирован в светодиодный модуль.
- Высокое качество освещения.
- Бесшумная работа.
- Быстрое включение.
- Высокая механическая прочность.
- Не содержит вредных веществ.
- Не требует специальной утилизации.

Комплектация

- Переносной прожектор в сборе – 1 шт.
- Руководство по эксплуатации. Паспорт.
- Упаковка – коробка.

Технические характеристики

Наименование параметра	Значение
Диапазон рабочих температур, ˚С	от -30 до +50
Индекс цветопередачи, Ra	≥80
Класс защиты от поражения электрическим током	I
Класс светораспределения	П
Климатическое исполнение	УХЛ1
Коэффициент мощности, φ	0,5
Тип кривой силы света	Д (косинусная)
Минимальное расстояние до освещаемого объекта, м	1
Номинальная частота, Гц	50
Номинальное рабочее напряжение, В	230
Рабочее напряжение, В	220-240
Регулирование яркости, диммирование	нет
Световая отдача, лм/Вт	≥80
Способ установки	напольный
Срок службы, ч	30 000
Степень защиты	IP65
Тип источника света	LED SMD
Тип крепления	на стойке
Цвет	черный/желтый
Цветовая температура, К	6500
Угол рассеивания	110˚
Коэффициент пульсаций	<5%

Ассортимент

Изображение	Наименование	Артикул	Потребляемая мощность, Вт	Световой поток, лм	Масса прожектора, кг
	Прожектор светодиодный СДО-04-030Н-П (переносной) 30 Вт, 6500 К, IP65, черный, Народный	SQ0336-0200	30	2400	0,65
	Прожектор светодиодный СДО-04-050Н-П (переносной) 50 Вт, 6500 К, IP65, черный, Народный	SQ0336-0201	50	4000	1

Упаковка

Артикул	Транспортная упаковка				
	Количество, шт.	Масса, кг	Габаритные размеры, мм		
			Ширина	Высота	Глубина
SQ0336-0200	12	11	460	380	230
SQ0336-0201	10		445	470	270

Габаритные размеры

Чертеж	Мощность, Вт	Габаритные размеры, мм				
		a	b	c	d	e
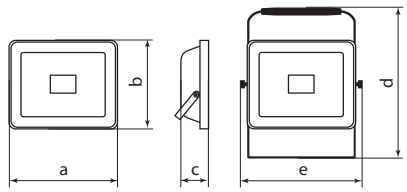	30	140	120	25	270	170
	50	170	150	28	325	200

ПРОЖЕКТОРЫ СВЕТОДИОДНЫЕ СЕРИИ **СДО-04Н** ЦВЕТНОГО СВЕЧЕНИЯ

LED SMD ~230 В 50Гц IP65 гарантия 1 год

Декларация соответствия

Применение

- Архитектурная подсветка фасадов зданий и сооружений.
- Подсветка рекламных стендов, щитов и витрин.
- Подсветка деревьев, колонн, памятников.

Материалы и конструкция

- Корпус изготовлен из литого под давлением алюминиевого сплава и покрыт порошковой краской.
- Рассеиватель – закаленное стекло высокой светопропускной способности.
- Источник света – светодиоды типа SMD.
- Источник питания интегрирован в светодиодный модуль.
- Материал отражателя – пластик.
- 3-жильный соединительный кабель.
- Уплотнитель – силикон.
- Металлическое поворотное крепление.

Преимущества

- 3 варианта цвета свечения (красный, зелёный, синий).
- Диапазон рабочих температур от -30 до +50 °С.
- Степень защиты от воздействий окружающей среды IP65.
- Источник питания интегрирован в светодиодный модуль.
- Высокое качество освещения.
- Бесшумная работа.
- Быстрое включение.
- Высокая механическая прочность.
- Не содержит вредных веществ.
- Не требует специальной утилизации.

Комплектация

- Прожектор.
- Руководство по эксплуатации. Паспорт.
- Упаковка – коробка.

Технические характеристики

Наименование параметра	Значение
Диапазон рабочих температур, ˚С	от -30 до +50
Класс защиты от поражения электрическим током	I
Класс светораспределения	П
Климатическое исполнение	УХЛ1
Коэффициент мощности, φ	0,9
Тип кривой силы света	Д (косинусная)
Минимальное расстояние до освещаемого объекта, м	1
Номинальная частота, Гц	50
Номинальное рабочее напряжение, В	230
Рабочее напряжение, В	220-240
Регулирование яркости, диммирование	нет
Сечение подключаемых проводников, мм^2	0,75-1,5
Способ установки	накладной
Срок службы, ч	30 000
Степень защиты	IP65
Тип источника света	LED SMD
Тип крепления	поворотная скоба
Цвет	черный
Угол рассеивания	110˚

Ассортимент

Изображение	Наименование	Артикул	Потребляемая мощность, Вт	Световой поток, лм	Цвет свечения	Масса прожектора, кг
	Прожектор светодиодный СДО-04-010Н-К (красный свет) 10 Вт, IP65, черный, Народный	SQ0336-0220	10	200	красный	0,16
	Прожектор светодиодный СДО-04-010Н-З (зелёный свет) 10 Вт, IP65, черный, Народный	SQ0336-0224		1000	зеленый	
	Прожектор светодиодный СДО-04-010Н-С (синий свет) 10 Вт, IP65, черный, Народный	SQ0336-0228		110	синий	
	Прожектор светодиодный СДО-04-020Н-К (красный свет) 20 Вт, IP65, черный, Народный	SQ0336-0221	20	400	красный	0,21
	Прожектор светодиодный СДО-04-020Н-З (зелёный свет) 20 Вт, IP65, черный, Народный	SQ0336-0225		2000	зеленый	
	Прожектор светодиодный СДО-04-020Н-С (синий свет) 20 Вт, IP65, черный, Народный	SQ0336-0229		220	синий	
	Прожектор светодиодный СДО-04-030Н-К (красный свет) 30 Вт, IP65, черный, Народный	SQ0336-0222	30	600	красный	0,325
	Прожектор светодиодный СДО-04-030Н-З (зелёный свет) 30 Вт, IP65, черный, Народный	SQ0336-0226		3000	зеленый	
	Прожектор светодиодный СДО-04-030Н-С (синий свет) 30 Вт, IP65, черный, Народный	SQ0336-0230		330	синий	
	Прожектор светодиодный СДО-04-050Н-К (красный свет) 50 Вт, IP65, черный, Народный	SQ0336-0223	50	1000	красный	0,56
	Прожектор светодиодный СДО-04-050Н-З (зелёный свет) 50 Вт, IP65, черный, Народный	SQ0336-0227		5000	зеленый	
	Прожектор светодиодный СДО-04-050Н-С (синий свет) 50 Вт, IP65, черный, Народный	SQ0336-0231		550	синий	

Упаковка

Артикул	Транспортная упаковка				
	Количество, шт.	Масса, кг	Габаритные размеры, мм		
			Ширина	Высота	Глубина
SQ0336-0220	40	7,1	420	245	190
SQ0336-0224					
SQ0336-0228					
SQ0336-0221	24	6,4	265	230	285
SQ0336-0225					
SQ0336-0229					
SQ0336-0222	24	9,8	290	280	320
SQ0336-0226					
SQ0336-0230					
SQ0336-0223	24	15	405	330	285
SQ0336-0227					
SQ0336-0231					

Габаритные размеры

Чертеж	Мощность, Вт	Габаритные размеры, мм		
		a	b	c
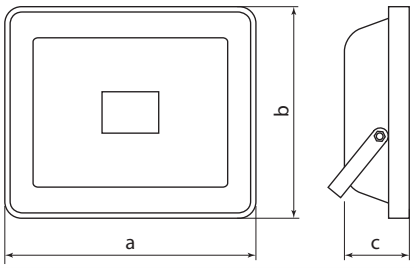	10	90	70	25
	20	110	90	
	30	140	120	
	50	170	150	28

ПРОЖЕКТОРЫ СВЕТОДИОДНЫЕ СЕРИИ **СДО-04Н** ВЫСОКОЙ МОЩНОСТИ

LED SMD ~230 В 50Гц IP65 гарантия 1 год

Декларация соответствия

Применение

- Освещение рекламных стендов и щитов.
- Наружное освещение открытых площадей и пространств.
- Освещение строительных площадок.

Материалы и конструкция

- Корпус изготовлен из литого под давлением алюминиевого сплава и покрыт порошковой краской.

Прожекторы мощностью 400 и 500 Вт оснащены клапаном выравнивания давления.

Прожекторы мощностью 400 и 500 Вт оснащены дополнительным фиксатором угла наклона прожектора.

- Рассеиватель – закаленное стекло высокой светопропускной способности.
- Источник света – светодиоды типа SMD.
- Источник питания интегрирован в светодиодный модуль.
- Материал отражателя – пластик.
- 3-жильный соединительный кабель.
- Уплотнитель – силикон.
- Металлическое поворотное крепление.

Преимущества

- Высокий световой поток.
- Индекс цветопередачи >80 Ra.
- Энергоэффективность >80 лм/Вт.
- Диапазон рабочих температур от -30 до +50 °С.
- Степень защиты от воздействий окружающей среды IP65.
- Источник питания интегрирован в светодиодный модуль.
- Высокое качество освещения.
- Бесшумная работа.
- Быстрое включение.
- Высокая механическая прочность.
- Не содержит вредных веществ.
- Не требует специальной утилизации.

Комплектация

- Прожектор.
- Руководство по эксплуатации. Паспорт.
- Упаковка – коробка.

Технические характеристики

Наименование параметра	Значение
Диапазон рабочих температур, ˚С	от -30 до +50
Индекс цветопередачи, Ra	≥80
Класс защиты от поражения электрическим током	I
Класс светораспределения	П
Климатическое исполнение	УХЛ1
Коэффициент мощности, φ	0,9
Тип кривой силы света	Д (косинусная)
Минимальное расстояние до освещаемого объекта, м	1
Номинальная частота, Гц	50
Номинальное рабочее напряжение, В	230

Наименование параметра	Значение
Рабочее напряжение, В	220-240
Регулирование яркости, диммирование	нет
Световая отдача, лм/Вт	≥80
Сечение подключаемых проводников, мм²	0,75-1,5
Способ установки	накладной
Срок службы, ч	30 000
Степень защиты	IP65
Тип источника света	LED SMD
Тип крепления	поворотная скоба
Цвет	черный
Цветовая температура, К	6500
Угол рассеивания	110°

Ассортимент

Изображение	Наименование	Артикул	Потребляемая мощность, Вт	Световой поток, лм	Масса прожектора, кг
	Прожектор светодиодный СДО-04-250Н 250 Вт, 6500 К, IP65, черный, Народный	SQ0336-0286	250	20 000	3
	Прожектор светодиодный СДО-04-300Н 300 Вт, 6500 К, IP65, черный, Народный	SQ0336-0287	300	24 000	
	Прожектор светодиодный СДО-04-400Н 400 Вт, 6500 К, IP65, черный, Народный	SQ0336-0288	400	32 000	5
	Прожектор светодиодный СДО-04-500Н 500 Вт, 6500 К, IP65, черный, Народный	SQ0336-0289	500	40 000	7

Упаковка

Артикул	Транспортная упаковка				
	Количество, шт.	Масса, кг	Габаритные размеры, мм		
			Ширина	Высота	Глубина
SQ0336-0286	1	4	395	355	60
SQ0336-0287					
SQ0336-0288		6	480	325	70
SQ0336-0289		8	555	405	70

Габаритные размеры

Чертеж	Мощность, Вт	Габаритные размеры, мм		
		a	b	c
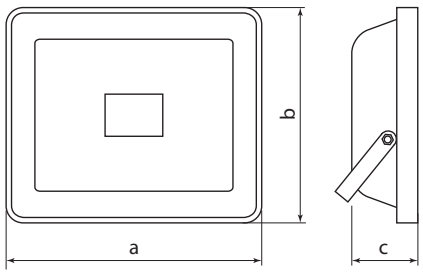	250	380	340	45
	300			
	400	460	360	55
	500	500	380	

СВЕТОДИОДНЫЕ СВЕТИЛЬНИКИ СЕРИЯ **LED ДСП** (ЖЕЛУДЬ)

LED IP52 гарантия 1 год

Декларация соответствия

Применение

- Освещение строительных площадок, подсобных помещений, ремонтируемых объектов, автостоянок под навесом.

Преимущества

- Способ установки – подвесной на крюк.
- Корпус покрыт атмосферной эмалью, устойчивой к атмосферным воздействиям.
- Встроенный LED модуль.
- Рычаговый запирающий механизм удобен при обслуживании.
- На каждый светильник наклеен фирменный стикер со штрих-кодом EAN-13.

Комплектация

- Светильник.
- Руководство по эксплуатации. Паспорт.

Материалы и конструкция

- Светильники состоят из стального штампованного корпуса и плафона из стекла, оснащены уплотнителем и вводным сальником, выпускаются с защитной решеткой и без нее.

Технические характеристики

Наименование параметра	Значение
Напряжение питания, В	230
Номинальная частота, Гц	50
Степень защиты	IP52
Класс защиты от поражения электрическим током	I
Климатическое исполнение	У2
Цветовая температура, К	5500
Индекс цветопередачи, Ra	>80
Коэффициент мощности, PF	>0,35
Ресурс работы светильника, ч	>36 000
Сечение подключаемых проводов, мм^2	0,5-2,5
Диапазон рабочих температур, °С	от -40 до +40

Ассортимент

Изображение	Наименование	Артикул	Потребляемая мощность, Вт	Цвет	Источник света	Масса прожектора, кг
	Светодиодный светильник LED ДСП 02-6-001 810 лм 6 Вт IP52 Народный	SQ0329-1064	6	белый	LED модуль	1,37
	Светодиодный светильник LED ДСП 02-6-002 с реш. 810 лм 6 Вт IP52 Народный	SQ0329-1065				1,44

Упаковка

Артикул	Транспортная упаковка				
	Количество, шт.	Масса, кг	Габаритные размеры, мм		
			Ширина	Высота	Глубина
SQ0329-1064	4	5,85	520	220	220
SQ0329-1065		6,1			

Габаритные размеры

Чертеж	Артикул	Габаритные размеры, мм	
		a	b
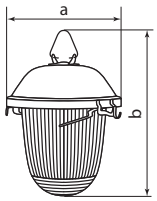	SQ0329-1064	152	246
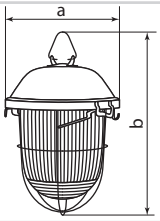	SQ0329-1065	152	278

СВЕТИЛЬНИКИ СЕРИИ **НПБ400П**

ЛОН | E27 | ~230 В 50Гц | IP54 | +100 °С −50 °С | F | гарантия 1 год | ЕАС

Декларация соответствия

Назначение

- Общее освещение и местная подсветка.

Применение

- Для освещения помещений с повышенной влажностью и высокими температурами.

Материалы

- Корпус светильника – поликарбонат.
- Плафон – стекло, устойчивое к высоким температурам.
- Уплотнитель – силикон.

Комплектация

- Светильник.
- Руководство по эксплуатации. Паспорт.
- Упаковка – коробка.

Преимущества

- Два варианта установки:
  – на стене (максимальная допустимая мощность лампы накаливания 60 Вт).
  – на потолке (максимальная допустимая мощность лампы накаливания 40 Вт).
- Возможность наружной установки.
- Различные виды оснований (прямое, наклонное, угловое) для крепления светильников на монтажной поверхности под разными углами.
- Материалы, из которых выполнен светильник, позволяют использовать его при температуре окружающей среды от -50 до +100 °С.
- Гарантийный срок – 1 год.

Технические характеристики

Наименование параметра	Значение
Номинальное рабочее напряжение, В	230
Степень защиты по ГОСТ 14254-96	IP54
Сечение подключаемых проводников, мм^2	0,75-1,5
Тип источника света	ЛОН

Ассортимент

Изображение	Наименование	Артикул	Цвета	Источник света			Масса светильника, кг
				Тип используемой лампы	Максимальная мощность, Вт	Тип цоколя	
	Светильник НПБ400П настенно-потолочный белый, IP54, 60 Вт, основание-поликарбонат, Народный	SQ0303-1501	белый	ЛОН	60 (40 при установке на потолке)	E27	0,54
	Светильник НПБ400-1П настенный, наклонный белый, IP54, 60 Вт, основание-поликарбонат, Народный	SQ0303-1502			60		0,44
	Светильник НПБ400-2П настенный, угловой белый, IP54, 60 Вт, основание-поликарбонат, Народный	SQ0303-1503					0,54

Упаковка

Артикул	Транспортная упаковка				
	Количество, шт.	Масса, кг	Габаритные размеры, мм		
			Ширина	Высота	Глубина
SQ0303-1501	16	8,5	410	390	180
SQ0303-1502		7		410	170
SQ0303-1503		8,5	470	350	

Габаритные размеры (мм)

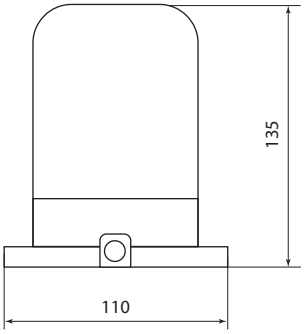

SQ0303-1501

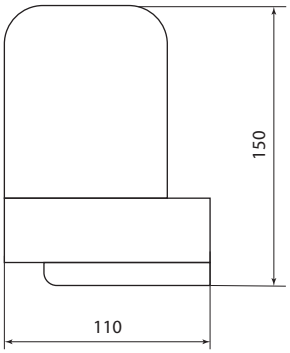

SQ0303-1503

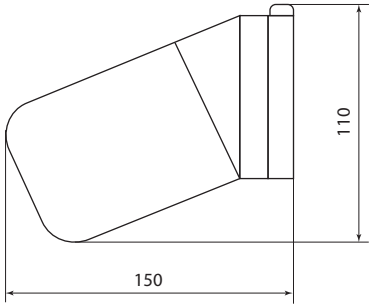

SQ0303-1502

СВЕТИЛЬНИКИ СВЕТОДИОДНЫЕ СЕРИИ **LED ЖКХ ДПП IP65** ПОЛИКАРБОНАТ (АНТИВАНДАЛЬНЫЕ)

LED | SMD | ~230 В 50Гц | IP65 | +45 °С −30 °С | гарантия 2 года

Сертификат ТР ТС

Декларация соответствия

Назначение

- Общее освещение внутри помещений.
- Общее освещение снаружи под козырьком.

Применение

- Освещение помещений с повышенным содержанием пыли и влаги.
- Офисные помещения.
- Подсобные помещения.
- Бытовые помещения.

Материалы

- Корпус – АБС-пластик.
- Рассеиватель – матовый поликарбонат.

Комплектация

- Светильник.
- Монтажный комплект:
  – дюбели - 2 шт.;
  – шурупы - 2 шт.
- Руководство по эксплуатации. Паспорт.
- Упаковка (термоусадочная пленка, индивидуальный стикер).

Преимущества

- Корпус и рассеиватель из ударопрочных материалов.
- Устойчивость к УФ-излучению.
- Равномерно светящаяся поверхность.
- Широкий диапазон рабочих темпрератур.
- Встроенный в корпус драйвер.
- Срок службы 40 000 часов.
- Есть модели с микроволновым датчиком.
- Прорезиненный уплотнитель эффективно обеспечивает степень защиты IP65.

Технические характеристики светильника

Наименование параметра	Значение		
Рабочее напряжение, В	АС 180–265		
Номинальная частота, Гц	50		
Тип источника света	LED		
Мощность, Вт	8	12	18
Световой поток, лм	700	990	1580
Цветовая температура, К	4000, 6500		
Индекс цветопередачи, Ra	>80		
Коэффициент пульсации, К	<5%		
Климатическое исполнение	У2		
Диапазон рабочих температур, °С	от -30 до +45, от -15 до +40 (модели с датчиком)		
Степень защиты	IP65		
Регулирование яркости, диммирование	нет		
Тип кривой силы света	D		
Сечение подключаемых проводников, мм^2	0,5		
Способ установки	накладной		
Класс защиты от поражения электрическим током	II		
Ресурс работы изделия, ч	40 000		

Технические характеристики датчика движения

Наименование параметра	Значение
Тип датчика	микроволновый
Угол обзора	120°

Наименование параметра	Значение
Время работы светильника при срабатывании датчика	от 5 сек до 10 мин (регулируется)
Минимальный порог освещенности, лк	10 (регулируется)
Дальность действия датчика, м	до 6
Высота установки светильника, м	до 4,5

Зона обнаружения

Зона обнаружения вид сбоку

Оптимальная высота установки датчика движения – 2,5 м

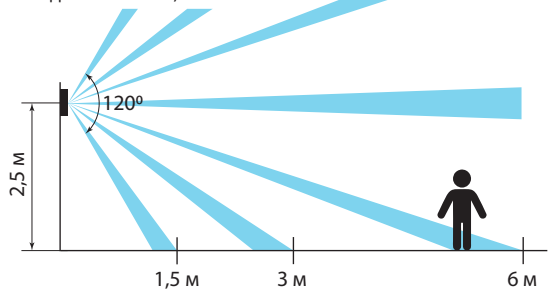

Зона обнаружения вид сверху

Слепая зона

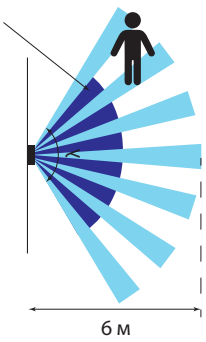

λ=120º

Ассортимент

Изображение	Наименование	Артикул	Цвет корпуса	Форма корпуса	Мощ-ность, Вт	Цве-товая темпе-ратура, К	Датчик движе-ния	Масса светиль-ника, кг
	Светодиодный светильник LED ДПП 2901 8Вт 700 лм 4000К IP65 белый круг 160*48 мм Народный	SQ0329-0807	белый	круг	8	4000	-	0,185
	Светодиодный светильник LED ДПП 2901 8Вт 700лм 6500К IP65 белый круг 160*48 мм Народный	SQ0366-0160				6500	-	
	Светодиодный светильник LED ДПП 2901 12Вт 990 лм 4000К IP65 белый круг 160*48 мм Народный	SQ0329-0810			12	4000	-	
	Светодиодный светильник LED ДПП 2901 12Вт 990лм 6500К IP65 белый круг 160*48 мм Народный	SQ0366-0144				6500	-	
	Светодиодный светильник LED ДПП 2901 18Вт 1580лм 4000К IP65 белый круг 210*54 мм Народный	SQ0366-0153			18	4000	-	0,315
	Светодиодный светильник LED ДПП 2901 18Вт 1580лм 6500К IP65 белый круг 210*54 мм Народный	SQ0366-0152				6500	-	
	Светодиодный светильник LED ДПП 2902 8Вт 700 лм 4000К IP65 чёрный круг 160*48 мм Народный	SQ0366-0132	черный		8	4000	-	0,185
	Светодиодный светильник LED ДПП 2902 8Вт 700лм 6500К IP65 чёрный круг 160*48 мм Народный	SQ0366-0161				6500	-	
	Светодиодный светильник LED ДПП 2902 12Вт 990 лм 4000К IP65 чёрный круг 160*48 мм Народный	SQ0366-0133			12	4000	-	
	Светодиодный светильник LED ДПП 2902 12Вт 990лм 6500К IP65 чёрный круг 160*48 мм Народный	SQ0366-0147				6500	-	
	Светодиодный светильник LED ДПП 2902 18Вт 1580лм 4000К IP65 чёрный круг 210*54 мм Народный	SQ0366-0154			18	4000	-	0,315
	Светодиодный светильник LED ДПП 2902 18Вт 1580лм 6500К IP65 чёрный круг 210*54 мм Народный	SQ0366-0155				6500	-	
	Светодиодный светильник LED ДПП 2801 8Вт 700 лм 4000К IP65 белый овал 200*100*46 мм Народный	SQ0329-0814	белый	овал	8	4000	-	0,17
	Светодиодный светильник LED ДПП 2801 8Вт 700лм 6500К IP65 белый овал 200*100*46 мм Народный	SQ0366-0162				6500	-	

Изображение	Наименование	Артикул	Цвет корпуса	Форма корпуса	Мощ-ность, Вт	Цве-товая темпе-ратура, К	Датчик движе-ния	Масса светиль-ника, кг
	Светодиодный светильник LED ДПП 2801 12Вт 990 лм 4000К IP65 белый овал 200*100*46 мм Народный	SQ0329-0813	белый	овал	12	4000	-	0,17
	Светодиодный светильник LED ДПП 2801 12Вт 990лм 6500К IP65 белый овал 200*100*46 мм Народный	SQ0366-0151				6500	-	
	Светодиодный светильник LED ДПП 2802 8Вт 700 лм 4000К IP65 чёрный овал 200*100*46 мм Народный	SQ0366-0135	черный		8	4000	-	
	Светодиодный светильник LED ДПП 2802 8Вт 700лм 6500К IP65 чёрный овал 200*100*46 мм Народный	SQ0366-0163				6500	-	
	Светодиодный светильник LED ДПП 2802 12Вт 990 лм 4000К IP65 чёрный овал 200*100*46 мм Народный	SQ0366-0134			12	4000	-	
	Светодиодный светильник LED ДПП 2802 12Вт 990лм 6500К IP65 чёрный овал 200*100*46 мм Народный	SQ0366-0149				6500	-	
Модели с микроволновым датчиком								
	Светодиодный светильник LED ДПП 2901 8Вт 700 лм 4000К IP65 белый круг 160*48 мм с датчиком Народный	SQ0329-0809	белый	круг	8	4000	да	0,215
	Светодиодный светильник LED ДПП 2901 12Вт 990 лм 4000К IP65 белый круг 160*48 мм с датчиком Народный	SQ0366-0130			12	4000	да	
	Светодиодный светильник LED ДПП 2901 12Вт 990лм 6500К IP65 белый круг 160*48 мм с датчиком Народный	SQ0366-0145				6500	да	
	Светодиодный светильник LED ДПП 2901 18Вт 1580лм 4000К IP65 белый круг 210*54 мм с датчиком Народный	SQ0366-0156			18	4000	да	0,360
	Светодиодный светильник LED ДПП 2901 18Вт 1580лм 6500К IP65 белый круг 210*54 мм с датчиком Народный	SQ0366-0157				6500	да	
	Светодиодный светильник LED ДПП 2902 8Вт 700 лм 4000К IP65 чёрный круг 160*48 мм с датчиком Народный	SQ0366-0137	черный		8	4000	да	0,215
	Светодиодный светильник LED ДПП 2902 12Вт 990 лм 4000К IP65 чёрный круг160*48 мм с датчиком Народный	SQ0366-0136			12	4000	да	
	Светодиодный светильник LED ДПП 2902 12Вт 990лм 6500К IP65 чёрный круг 160*48 мм с датчиком Народный	SQ0366-0146					да	

Упаковка

Артикул	Транспортная упаковка				
	Количество, шт.	Масса, кг	Габаритные размеры, мм		
			Ширина	Высота	Глубина
SQ0329-0807	20	4,3	520	335	170
SQ0366-0160					
SQ0329-0810					
SQ0366-0144					
SQ0366-0153		7,2	590	435	220
SQ0366-0152					
SQ0366-0132		4,3	520	335	170
SQ0366-0161					

Артикул	Транспортная упаковка				
	Количество, шт.	Масса, кг	Габаритные размеры, мм		
			Ширина	Высота	Глубина
SQ0366-0133	20	4,3	520	335	170
SQ0366-0147					
SQ0366-0154		7,2	590	435	220
SQ0366-0155					
SQ0329-0814		4	530	220	215
SQ0366-0162					
SQ0329-0813					
SQ0366-0151					
SQ0366-0135					
SQ0366-0163					
SQ0366-0134					
SQ0366-0149					
SQ0329-0809	20	4,3	520	335	170
SQ0366-0130		5,1			
SQ0366-0145					
SQ0366-0156		8,1	590	435	220
SQ0366-0157					
SQ0366-0137		4,3	520	335	170
SQ0366-0136		5,1			
SQ0366-0146					

Габаритные размеры

Чертеж	Мощность, Вт	Форма корпуса	Габаритные размеры, мм		
			a	b	c
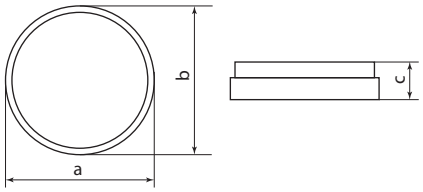	8	круг	160	160	48
		овал	200	100	46
	12	круг	160	160	48
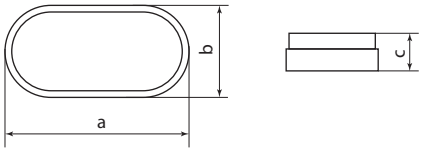	18	овал	200	100	46
		круг	210	210	54

СВЕТИЛЬНИКИ СВЕТОДИОДНЫЕ СЕРИИ **LED ЖКХ ДПП 2** ПЛАСТИК

IP65

LED | ~230 В 50Гц | IP65 | F | +40 °С −15 °С | гарантия 2 года | ЕАС

Сертификат ТР ТС

Декларация соответствия

Назначение

- Общее освещение внутри помещений.

Применение

- Коридоры, балконы, гаражи, бытовые помещения с повышенным содержанием пыли и влаги.

Материалы

- Корпус – пластик.
- Рассеиватель – пластик.

Комплектация

- Светильник.
- Монтажный комплект:
  - дюбели – 2 шт.;
  - шурупы – 2 шт.;
  - заглушки – 2 шт.
- Руководство по эксплуатации. Паспорт .
- Упаковка (термоусадочная пленка, индивидуальный стикер).

Преимущества

- Широкий диапазон рабочих температур: от - 15 до +40 ºС.
- Низкий коэффициент пульсаций: <5%.
- Лёгкий вес и компактные размеры.
- Корпус со степенью защиты IP65.
- Герметичный сальник на вводном проводе.
- Устойчивость к УФ-излучению.
- Экологичность. Светильник изготовлен из материала, который можно повторно переработать.
- Легкий монтаж благодаря комплекту для установки светильника.

Технические характеристики

Наименование параметра	Значение		
Рабочее напряжение, В	АС 175–265		
Номинальная частота, Гц	50		
Тип источника света	LED		
Потребляемая мощность светильника, Вт	8	12	18
Световой поток, лм	600	940	1600
Цветовая температура, К	4000, 6500		
Индекс цветопередачи, Ra	>70		
Коэффициент пульсации, К	<5%		
Климатическое исполнение	УХЛ4		
Диапазон рабочих температур, ˚С	от -15 до +40		
Степень защиты	IP65		
Регулирование яркости, диммирование	нет		
Тип кривой силы света	D		
Сечение подключаемых проводников, мм^2	0,5		
Способ установки	накладной		
Класс защиты от поражения электрическим током	II		
Ресурс работы изделия, ч	30 000		

Ассортимент

Изображение	Наименование	Артикул	Мощность, Вт	Цветовая температура, К	Масса светильника, кг
	Светодиодный светильник LED ДПП 3901 8Вт 4000К IP65 белый круг 140*57 мм Народный	SQ0366-0158	8	4000	0,13
	Светодиодный светильник LED ДПП 3901 8Вт 6500К IP65 белый круг 140*57 мм Народный	SQ0366-0148		6500	
	Светодиодный светильник LED ДПП 3901 12Вт 4000К IP65 белый круг 155*62 мм Народный	SQ0366-0159	12	4000	0,14
	Светодиодный светильник LED ДПП 3901 12Вт 6500К IP65 белый круг 155*62 мм Народный	SQ0366-0140		6500	
	Светодиодный светильник LED ДПП 3901 18Вт 4000К IP65 белый круг 174*62 мм Народный	SQ0366-0165	18	4000	0,18
	Светодиодный светильник LED ДПП 3901 18Вт 6500К IP65 белый круг 174*62 мм Народный	SQ0366-0141		6500	
	Светодиодный светильник LED ДПП 3801 8Вт 4000К IP65 белый овал 155*78*57 мм Народный	SQ0366-0166	8	4000	0,11
	Светодиодный светильник LED ДПП 3801 8Вт 6500К IP65 белый овал 155*78*57 мм Народный	SQ0329-0812		6500	
	Светодиодный светильник LED ДПП 3801 12Вт 4000К IP65 белый овал 177*85*57 мм Народный	SQ0366-0167	12	4000	0,12
	Светодиодный светильник LED ДПП 3801 12Вт 6500К IP65 белый овал 177*85*57 мм Народный	SQ0366-0131		6500	
	Светодиодный светильник LED ДПП 3801 18Вт 4000К IP65 белый овал 196*97*57 мм Народный	SQ0366-0168	18	4000	0,14
	Светодиодный светильник LED ДПП 3801 18Вт 6500К IP65 белый овал 196*97*57 мм Народный	SQ0366-0150		6500	

Упаковка

Артикул	Транспортная упаковка				
	Количество, шт.	Масса, кг	Габаритные размеры, мм		
			Ширина	Высота	Глубина
SQ0366-0158	100	15,1	28,3	70,4	55,3
SQ0366-0148					
SQ0366-0159	60	10,8	31,3	46,9	
SQ0366-0140					
SQ0366-0165	40	8,2	35,3	35,4	
SQ0366-0141					
SQ0366-0166	100	11,7	31,3	39,6	
SQ0329-0812					
SQ0366-0167	100	13,8	35	42,6	
SQ0366-0131					
SQ0366-0168	100	16,3	39,6	48,6	
SQ0366-0150					

Габаритные размеры

Чертеж	Мощность, Вт	Форма корпуса	Габаритные размеры, мм		
			a	b	c
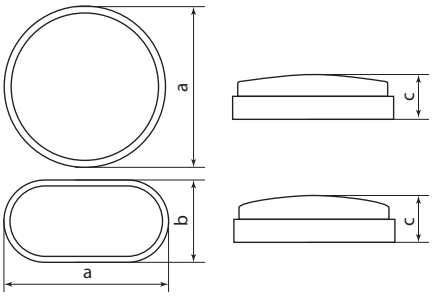	8	круг	140	-	57
		овал	155	78	
	12	круг	155	-	62
		овал	177	85	57
	18	круг	174	-	62
		овал	196	97	57

СВЕТИЛЬНИКИ СВЕТОДИОДНЫЕ НАКЛАДНЫЕ «ДАУНЛАЙТ» ТИПА **СПО**

LED | ~230 В 50Гц | IP20 | +50 °С −20 °С | гарантия 2 года | ЕАС

Сертификат ТР ТС

Декларация соответствия

Назначение

- Общее освещение внутри помещений.

Применение

- Торговые залы.
- Офисы.
- Бытовые помещения.

Материалы

- Корпус светильника из алюминия, покрыт белой порошковой краской.
- Корпус драйвера из пластика.

Конструкция

- Светодиодный модуль расположен в торцевой части светильника.
- Светораспределяющий модуль-матрица LGP.
- Драйвер подключается к светильнику через разъем 5,5х2,1мм.

Комплектация

- Светильник.
- Драйвер.
- Комплект для монтажа (монтажная пластина, дюбели + шурупы).
- Руководство по эксплуатации. Паспорт.
- Упаковка – коробка.

Преимущества

- Отличное охлаждение светодиодного модуля за счет корпуса из алюминия.
- Комфортный, мягкий свет.
- Широкий диапазон входных напряжений.
- Драйвер в комплекте.
- Простота и удобство монтажа и обслуживания.

Технические характеристики

Наименование параметра	Значение			
Рабочее напряжение, В	AC 100-265			
Номинальная частота, Гц	50			
Тип источника света	LED			
Мощность, Вт	6	12	18	24
Световой поток, лм	300	720	1080	1440
Цветовая температура, К	3000, 4000, 6500			
Индекс цветопередачи, Ra	≥80			
Коэффициент пульсации, К	<5%			
Климатическое исполнение	УХЛ4			
Диапазон рабочих температур, °С	от -20 до +50			
Степень защиты	IP20			
Регулирование яркости, диммирование	нет			
Тип кривой силы света	D			
Сечение подключаемых проводников, мм²	0,5			
Способ установки	накладной			
Класс защиты от поражения электрическим током	II			
Ресурс работы изделия, ч	40 000			

Ассортимент

Изображение	Наименование	Артикул	Мощность, Вт	Цветовая температура, К	Световой поток, лм	Масса светильника, кг
	Светильник светодиодный накладной "Даунлайт НАРОДНЫЙ" круг СПО (белый) алюминий 6Вт 3000К	SQ0329-4212	6	3000	300	0,107
	Светильник светодиодный накладной "Даунлайт НАРОДНЫЙ" круг СПО (белый) алюминий 6Вт 4000К	SQ0329-4213		4000		
	Светильник светодиодный накладной "Даунлайт НАРОДНЫЙ" круг СПО (белый) алюминий 6Вт 6500К	SQ0329-4214		6500		
	Светильник светодиодный накладной "Даунлайт НАРОДНЫЙ" круг СПО (белый) алюминий 12Вт 3000К	SQ0329-4215	12	3000	720	0,22
	Светильник светодиодный накладной "Даунлайт НАРОДНЫЙ" круг СПО (белый) алюминий 12Вт 4000К	SQ0329-4216		4000		
	Светильник светодиодный накладной "Даунлайт НАРОДНЫЙ" круг СПО (белый) алюминий 12Вт 6500К	SQ0329-4217		6500		
	Светильник светодиодный накладной "Даунлайт НАРОДНЫЙ" круг СПО (белый) алюминий 18Вт 3000К	SQ0329-4218	18	3000	1080	0,362
	Светильник светодиодный накладной "Даунлайт НАРОДНЫЙ" круг СПО (белый) алюминий 18Вт 4000К	SQ0329-4219		4000		
	Светильник светодиодный накладной "Даунлайт НАРОДНЫЙ" круг СПО (белый) алюминий 18Вт 6500К	SQ0329-4220		6500		
	Светильник светодиодный накладной "Даунлайт НАРОДНЫЙ" круг СПО (белый) алюминий 24Вт 3000К	SQ0329-4221	24	3000	1440	0,683
	Светильник светодиодный накладной "Даунлайт НАРОДНЫЙ" круг СПО (белый) алюминий 24Вт 4000К	SQ0329-4222		4000		
	Светильник светодиодный накладной "Даунлайт НАРОДНЫЙ" круг СПО (белый) алюминий 24Вт 6500К	SQ0329-4223		6500		
	Светильник светодиодный накладной "Даунлайт НАРОДНЫЙ" квадрат СПО (белый) алюминий 6Вт 3000К	SQ0329-4200	6	3000	300	0,126
	Светильник светодиодный накладной "Даунлайт НАРОДНЫЙ" квадрат СПО (белый) алюминий 6Вт 4000К	SQ0329-4201		4000		
	Светильник светодиодный накладной "Даунлайт НАРОДНЫЙ" квадрат СПО (белый) алюминий 6Вт 6500К	SQ0329-4202		6500		
	Светильник светодиодный накладной "Даунлайт НАРОДНЫЙ" квадрат СПО (белый) алюминий 12Вт 3000К	SQ0329-4203	12	3000	720	0,275
	Светильник светодиодный накладной "Даунлайт НАРОДНЫЙ" квадрат СПО (белый) алюминий 12Вт 4000К	SQ0329-4204		4000		
	Светильник светодиодный накладной "Даунлайт НАРОДНЫЙ" квадрат СПО (белый) алюминий 12Вт 6500К	SQ0329-4205		6500		
	Светильник светодиодный накладной "Даунлайт НАРОДНЫЙ" квадрат СПО (белый) алюминий 18Вт 3000К	SQ0329-4206	18	3000	1080	0,48
	Светильник светодиодный накладной "Даунлайт НАРОДНЫЙ" квадрат СПО (белый) алюминий 18Вт 4000К	SQ0329-4207		4000		
	Светильник светодиодный накладной "Даунлайт НАРОДНЫЙ" квадрат СПО (белый) алюминий 18Вт 6500К	SQ0329-4208		6500		
	Светильник светодиодный накладной "Даунлайт НАРОДНЫЙ" квадрат СПО (белый) алюминий 24Вт 3000К	SQ0329-4209	24	3000	1440	0,879
	Светильник светодиодный накладной "Даунлайт НАРОДНЫЙ" квадрат СПО (белый) алюминий 24Вт 4000К	SQ0329-4210		4000		
	Светильник светодиодный накладной "Даунлайт НАРОДНЫЙ" квадрат СПО (белый) алюминий 24Вт 6500К	SQ0329-4211		6500		

Упаковка

Артикул	Транспортная упаковка				
	Количество, шт.	Масса, кг	Габаритные размеры, мм		
			Ширина	Высота	Глубина
SQ0329-4212	50	8,4	380	260	390
SQ0329-4213					
SQ0329-4214					
SQ0329-4215	40	12,6	365	365	
SQ0329-4216					
SQ0329-4217					
SQ0329-4218	20	9,7	470	245	
SQ0329-4219					
SQ0329-4220					
SQ0329-4221	10	7,2	320	320	
SQ0329-4222					
SQ0329-4223					
SQ0329-4200	50	8,4	380	260	
SQ0329-4201					
SQ0329-4202					
SQ0329-4203	40	14,2	365	365	
SQ0329-4204					
SQ0329-4205					
SQ0329-4206	20	12,1	470	245	
SQ0329-4207					
SQ0329-4208					
SQ0329-4209	10	11,4	320	320	
SQ0329-4210					
SQ0329-4211					

Габаритные размеры

Чертеж	Мощность, Вт	Габаритные размеры, мм		
		a	b	c
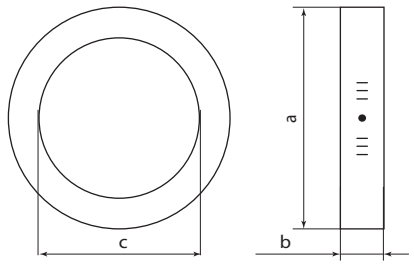	6	110	28	79
	12	160		126
	18	210		175
	24	280		246
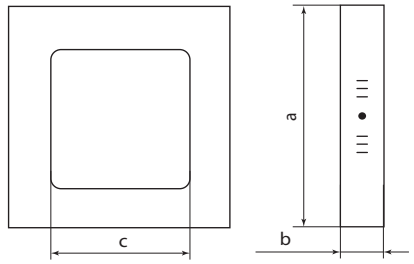	6	110		79
	12	160		126
	18	210		175
	24	280		246

УЛЬТРАТОНКИЕ СВЕТОДИОДНЫЕ СВЕТИЛЬНИКИ ТИПА «ДАУНЛАЙТ» СЕРИИ **СВО** АЛЮМИНИЙ

LED | SMD | ~230 В 50Гц | IP20 | F | +50 °С −20 °С | гарантия 1 год | ЕАС

Сертификат ТР ТС

Декларация соответствия

Назначение

- Общее освещение.

Применение

- Объекты коммерческой недвижимости.
- Офисы и рабочие кабинеты.
- Выставочные центры.
- Жилые помещения.

Материалы

- Корпус из алюминия окрашен порошковой краской.
- Рассеиватель из белого матового полимерного материала.

Конструкция

- Светодиоды расположены в торце корпуса.
- Светораспределяющие слои – матрица LGP.

Комплектация

- Светильник.
- Драйвер.
- Монтажный комплект (пружины для фиксации в потолок – 2 шт.).
- Руководство по эксплуатации. Паспорт.
- Упаковка – коробка.

Преимущества

- Стильный дизайн.
- Тонкий корпус для экономии потолочного пространства.
- Равномерно светящаяся поверхность.
- Простота и удобство монтажа и обслуживания.
- Широкий диапазон входных напряжений.
- Драйвер в комплекте.

Технические характеристики

Наименование параметра	Значение				
Рабочее напряжение, В	AC 100-265				
Номинальная частота, Гц	50				
Тип источника света	LED				
Мощность, Вт	3	6	12	18	24
Световой поток, лм	180	360	720	1080	1140
Цветовая температура, К	3000, 4000, 6500				
Индекс цветопередачи, Ra	≥80				
Коэффициент пульсации, К	<5%				
Климатическое исполнение	УХЛ4				
Диапазон рабочих температур, °С	от -20 до +50				
Степень защиты	IP20				
Регулирование яркости, диммирование	нет				
Тип кривой силы света	D				
Сечение подключаемых проводников, мм^2	0,5				
Способ установки	встраиваемый				
Класс защиты от поражения электрическим током	II				
Ресурс работы изделия, ч	40 000				

Ассортимент

Изображение	Наименование	Артикул	Мощность, Вт	Цветовая температура, К	Световой поток, лм	Масса светильника, кг
	Светильник ультратонкий встраиваемый светодиодный "Даунлайт НАРОДНЫЙ" СВО (белый) 3 Вт 3000К	SQ0329-0093	3	3000	180	0,088
	Светильник ультратонкий встраиваемый светодиодный "Даунлайт НАРОДНЫЙ" СВО (белый) 3 Вт 4000К	SQ0329-0544		4000		
	Светильник ультратонкий встраиваемый светодиодный "Даунлайт НАРОДНЫЙ" СВО (белый) 3 Вт 6500К	SQ0329-0545		6500		
	Светильник ультратонкий встраиваемый светодиодный "Даунлайт НАРОДНЫЙ" СВО (белый) 6 Вт 3000К	SQ0329-0094	6	3000	360	0,095
	Светильник ультратонкий встраиваемый светодиодный "Даунлайт НАРОДНЫЙ" СВО (белый) 6 Вт 4000К	SQ0329-0059		4000		
	Светильник ультратонкий встраиваемый светодиодный "Даунлайт НАРОДНЫЙ" СВО (белый) 6 Вт 6500К	SQ0329-0245		6500		
	Светильник ультратонкий встраиваемый светодиодный "Даунлайт НАРОДНЫЙ" СВО (белый) 12 Вт 3000К	SQ0329-0095	12	3000	720	0,117
	Светильник ультратонкий встраиваемый светодиодный "Даунлайт НАРОДНЫЙ" СВО (белый) 12 Вт 4000К	SQ0329-0080		4000		
	Светильник ультратонкий встраиваемый светодиодный "Даунлайт НАРОДНЫЙ" СВО (белый) 12 Вт 6500К	SQ0329-0242		6500		
	Светильник ультратонкий встраиваемый светодиодный "Даунлайт НАРОДНЫЙ" СВО (белый) 18 Вт 3000К	SQ0329-0096	18	3000	1080	0,136
	Светильник ультратонкий встраиваемый светодиодный "Даунлайт НАРОДНЫЙ" СВО (белый) 18 Вт 4000К	SQ0329-0081		4000		
	Светильник ультратонкий встраиваемый светодиодный "Даунлайт НАРОДНЫЙ" СВО (белый) 18 Вт 6500К	SQ0329-0243		6500		
	Светильник ультратонкий встраиваемый светодиодный "Даунлайт НАРОДНЫЙ" СВО (белый) 24 Вт 3000К	SQ0329-0097	24	3000	1140	0,11
	Светильник ультратонкий встраиваемый светодиодный "Даунлайт НАРОДНЫЙ" СВО (белый) 24 Вт 4000К	SQ0329-0082		4000		
	Светильник ультратонкий встраиваемый светодиодный "Даунлайт НАРОДНЫЙ" СВО (белый) 24 Вт 6500К	SQ0329-0244		6500		

Упаковка

Артикул	Транспортная упаковка				
	Количество, шт.	Масса, кг	Габаритные размеры, мм		
			Ширина	Высота	Глубина
SQ0329-0093	100	9,5	370	285	495
SQ0329-0544					
SQ0329-0545					
SQ0329-0094	60	10,2	370	335	410
SQ0329-0059					
SQ0329-0245					
SQ0329-0095	40	12,4	365	370	43,5
SQ0329-0080					
SQ0329-0242					
SQ0329-0096	30	14,4	545	465	535
SQ0329-0081					
SQ0329-0243					

Артикул	Транспортная упаковка				
	Количество, шт.	Масса, кг	Габаритные размеры, мм		
			Ширина	Высота	Глубина
SQ0329-0097	15	11,7	545	320	355
SQ0329-0082					
SQ0329-0244					

Габаритные размеры светильника

Чертеж	Мощность, Вт	Габаритные размеры, мм			
		a	b	c	d
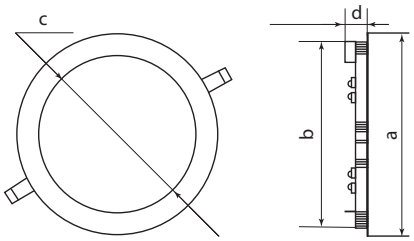	3	83	65	45	21
	6	118	105	80	
	12	168	152	126	
	18	220	205	174	
	24	297	276	247	

Габаритные размеры драйвера

Чертеж	Мощность, Вт	Габаритные размеры, мм		
		a	b	c
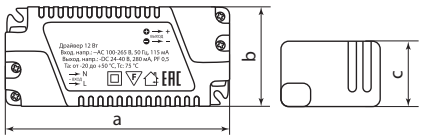	3	68	33	22
	6			
	12			
	18	87	33	22
	24			

Схема соединения светильника с драйвером

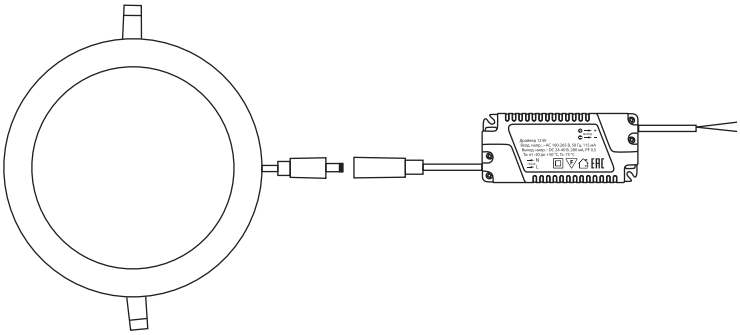

УЛЬТРАТОНКИЕ СВЕТОДИОДНЫЕ СВЕТИЛЬНИКИ ТИПА «ДАУНЛАЙТ» СЕРИИ **СВО** ПОЛИКАРБОНАТ

LED | ~230 В 50Гц | IP20 | F | +45 °С −20 °С | гарантия 1 год | ЕАС

Сертификат ТР ТС

Декларация соответствия

Назначение

- Общее освещение.

Применение

- Коммерческая, жилая недвижимость.
- Торговые и выставочные центры, супермаркеты.
- Офисные, рабочие кабинеты.

Материалы

- Материал корпуса поликарбонат + алюминий
- Материал рассеивателя полистирол.

Комплектация

- Светильник.
- Драйвер.
- Монтажный комплект (пружины для фиксации в потолок – 2 шт.).
- Руководство по эксплуатации. Паспорт.
- Упаковка – коробка.

Преимущества

- Широкий диапазон входных напряжений: 180-260 В.
- Равномерный свет благодаря матрице LGP.
- Низкий коэффициент пульсаций и светового потока (<5%).
- Светильник прост и удобен в монтаже и обслуживании.
- Степень защиты IP20.
- Драйвер поставляется в комплекте.
- Гарантия 1 год.

Технические характеристики

Наименование параметра	Значение			
Рабочее напряжение, В	АС 180–260			
Номинальная частота, Гц	50			
Тип источника света	LED			
Потребляемая мощность светильника, Вт	3	6	12	18
Световой поток, лм	140	380	850	1450
Цветовая температура, К	4000, 6000			
Индекс цветопередачи, Ra	>75			
Коэффициент пульсации, К	<5%			
Климатическое исполнение	УХЛ4			
Диапазон рабочих температур, °С	от -20 до +45			
Степень защиты	IP20			
Регулирование яркости, диммирование	нет			
Тип кривой силы света	D			
Сечение подключаемых проводников, мм^2	0,5			
Способ установки	встраиваемый			
Класс защиты от поражения электрическим током	II			
Ресурс работы изделия, ч	20 000			

Ассортимент

Изображение	Наименование	Артикул	Мощ-ность, Вт	Цветовая темпера-тура, К	Световой поток, лм	Масса светильни-ка, кг
	Светильник ультратонкий встраиваемый светодиодный "Даунлайт НАРОДНЫЙ" СВО п (белый) 3Вт 4000К	SQ0329-0523	3	4000	140	0,05
	Светильник ультратонкий встраиваемый светодиодный "Даунлайт НАРОДНЫЙ" СВО п (белый) 3Вт 6000К	SQ0329-0524		6000		
	Светильник ультратонкий встраиваемый светодиодный "Даунлайт НАРОДНЫЙ" СВО п (белый) 6Вт 4000К	SQ0329-0525	6	4000	380	0,08
	Светильник ультратонкий встраиваемый светодиодный "Даунлайт НАРОДНЫЙ" СВО п (белый) 6Вт 6000К	SQ0329-0526		6000		
	Светильник ультратонкий встраиваемый светодиодный "Даунлайт НАРОДНЫЙ" СВО п (белый) 12Вт 4000К	SQ0329-0527	12	4000	850	0,2
	Светильник ультратонкий встраиваемый светодиодный "Даунлайт НАРОДНЫЙ" СВО п (белый) 12Вт 6000К	SQ0329-0528		6000		
	Светильник ультратонкий встраиваемый светодиодный "Даунлайт НАРОДНЫЙ" СВО п (белый) 18Вт 4000К	SQ0329-0529	18	4000	1450	0,3
	Светильник ультратонкий встраиваемый светодиодный "Даунлайт НАРОДНЫЙ" СВО п (белый) 18Вт 6000К	SQ0329-0530		6000		

Упаковка

Артикул	Транспортная упаковка				
	Количество, шт.	Масса, кг	Габаритные размеры, мм		
			Ширина	Высота	Глубина
SQ0329-0523	100	6,5	482	317	220
SQ0329-0524					
SQ0329-0525		11	572		276
SQ0329-0526					
SQ0329-0527	40	10,02	359		393
SQ0329-0528					
SQ0329-0529	20	9,315	473		257
SQ0329-0530					

Габаритные размеры

Чертеж	Мощность, Вт	Габаритные размеры, мм			
		a	b	c	d
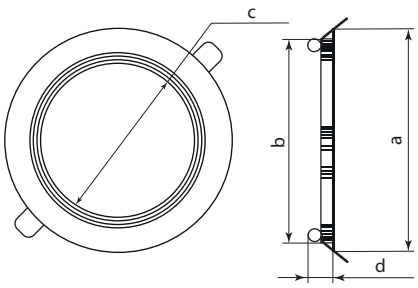	3	90	70	50	23
	6	109	88	66	
	12	168	145	116	
	18	225	195	165	

СВЕТОДИОДНЫЕ ПАНЕЛИ ПРИЗМА, ОПАЛ СЕРИИ **ЛП 03**

LED | ~230 В 50Гц | IP20 | F | +45 °С −20 °С | гарантия 1 год | EAC

Сертификат ТР ТС

Декларация соответствия

Назначение

- Общее освещение внутри помещений.

Применение

- Офисные, рабочие кабинеты.
- Коридоры, проходные зоны.

Материалы

- Корпус – листовой металл, покрытый белой порошковой краской.
- Рассеиватель призматический из полимерного материала.

Конструкция

- Источник света – 4 LED-модуля – расположены в основании корпуса.
- Рассеиватель крепится к корпусу светильника с помощью рамки по бокам с помощью металлических шурупов.

Комплектация

- Светильник (драйвер встроен в корпус) – 4 шт.
- Руководство по эксплуатации. Паспорт – 4 шт.
- Упаковка (групповая коробка) – 1 шт.

Преимущества

- Универсальный монтаж.
- Драйвер встроен в корпус светильника и не мешает распределению светового потока.
- Компактные размеры (толщина корпуса 19 мм).

Технические характеристики

Наименование параметра	Значение
Рабочее напряжение, В	АС 180–265
Номинальная частота, Гц	50
Тип источника света	LED
Мощность, Вт	36
Световой поток, лм	2650-3000
Цветовая температура, К	4000, 6500
Индекс цветопередачи, Ra	80
Коэффициент пульсации, К	<1%
Климатическое исполнение	УХЛ4
Диапазон рабочих температур, °С	от -10 до +40
Степень защиты	IP40
Регулирование яркости, диммирование	нет
Тип кривой силы света	D
Сечение подключаемых проводников, мм²	0,75
Способ установки	встраиваемый, накладной, подвесной
Класс защиты от поражения электрическим током	I
Ресурс работы изделия, ч	>30 000

Ассортимент

Изображение	Наименование	Артикул	Цвет корпуса	Тип рассеи-вателя	Цветовая температу-ра, К	Световой поток, лм	Масса одного светильни-ка, кг
	Светодиодная панель универсальная ЛП 03 595x595 Призма 19 мм 36 Вт 3000 Лм, 4000 К, белая, Народная	SQ0329-0239	белый	призма	4000	3000	1,12
	Светодиодная панель универсальная ЛП 03 595x595 Призма 19 мм 36 Вт 3000 Лм, 6500 К, белая, Народная	SQ0329-0240			6500		
	Светодиодная панель универсальная ЛП 03 595x595 Опал 19 мм 36 Вт 2900 Лм, 4000 К, белая, Народная	SQ0329-0280		опал	4000	2900	
	Светодиодная панель универсальная ЛП 03 595x595 Опал 19 мм 36 Вт 2900 Лм, 6500 К, белая, Народная	SQ0329-0279			6500		
	Светодиодная панель универсальная ЛП 03 180x1195 Призма 19 мм 36 Вт 2750 Лм, 4000 К, белая, Народная	SQ0329-0281		призма	4000	2750	1,27
	Светодиодная панель универсальная ЛП 03 180x1195 Призма 19 мм 36 Вт 2750 Лм, 6500 К, белая, Народная	SQ0329-0276			6500		
	Светодиодная панель универсальная ЛП 03 180x1195 Опал 19 мм 36 Вт 2650 Лм, 4000 К, белая, Народная	SQ0329-0277		опал	4000	2650	
	Светодиодная панель универсальная ЛП 03 180x1195 Опал 19 мм 36 Вт 2650 Лм, 6500 К, белая, Народная	SQ0329-0278			6500		

Аксессуары

Изображение	Наименование	Артикул	Мощность, Вт
	Драйвер для универсальных светодиодных панелей Призма 19 мм ДП 03, 36 Вт, Народный	SQ0329-0482	36

Упаковка

Артикул	Транспортная упаковка				
	Количество, шт.	Масса, кг	Габаритные размеры, мм		
			Ширина	Высота	Глубина
SQ0329-0239	4	4,90	605	605	90
SQ0329-0240					
SQ0329-0280					
SQ0329-0279					
SQ0329-0281		5,40	1209	202	95
SQ0329-0276					
SQ0329-0277					
SQ0329-0278					
SQ0329-0482	100	5,46	320	197	229

Габаритные размеры

Чертеж	Мощность, Вт	Габаритные размеры, мм		
		a	b	c
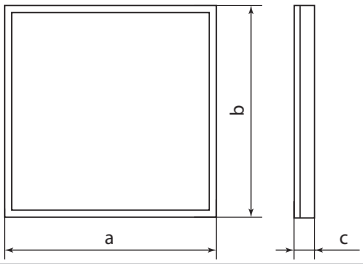	SQ0329-0239	595	595	19
	SQ0329-0240			
	SQ0329-0280			
	SQ0329-0279			
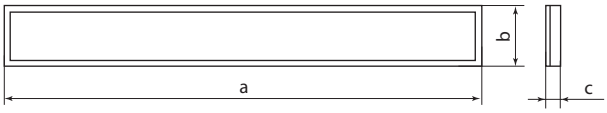	SQ0329-0281	1195	180	
	SQ0329-0276			
	SQ0329-0277			
	SQ0329-0278			
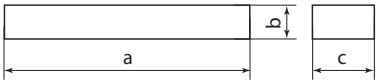	SQ0329-0482	170	14	20

Варианты монтажа

Встроенный монтаж в потолок типа «Армстронг»

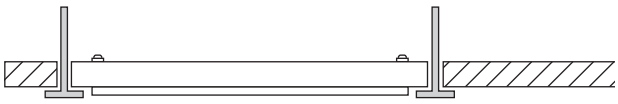

Накладной монтаж

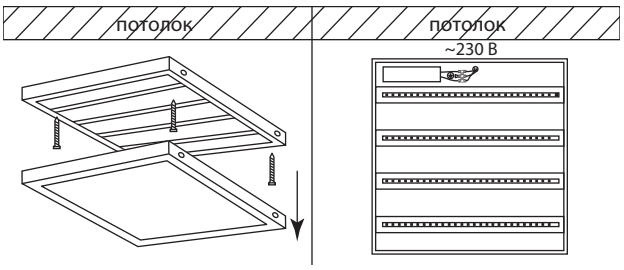

Подвесной монтаж

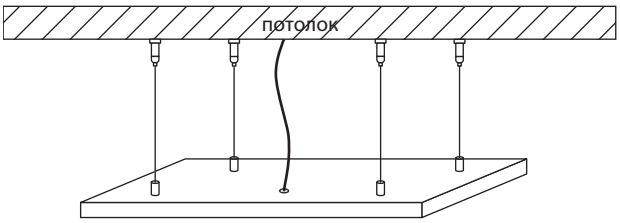

УЛЬТРАТОНКИЕ СВЕТОДИОДНЫЕ ПАНЕЛИ СЕРИИ **СВО**

LED | ~230 В 50Гц | IP40 | F | +35˚С −15˚С | гарантия 1 год | EAC

Сертификат ТР ТС

Декларация соответствия

Назначение

- Общее освещение внутри помещений.

Применение

- Офисные, рабочие кабинеты.
- Общественные и административные помещения.
- Торговые центры и магазины.

Материалы

- Корпус – алюминиевый профиль.
- Рассеиватель – полимерный материал.

Конструкция

- Корпус из алюминиевого профиля обеспечивает быстрое отведение тепла.
- Светодиоды расположены в торце корпуса.
- Светораспределяющие слои – матрица LGP.

Комплектация

- Светильник. Драйвер поставляется под отдельным артикулом.
- Руководство по эксплуатации. Паспорт.
- Упаковка – коробка.

Преимущества

- Стильный дизайн.
- Высота панели 8,5 мм.
- Комфортный, равномерный свет.
- Экологическая безопасность – не содержат ртуть и тяжелые металлы.

Технические характеристики

Наименование параметра	Значение	
Рабочее напряжение, В	АС 230 ± 20%	
Номинальная частота, Гц	50	
Тип источника света	LED	
Мощность, Вт	14	36
Световой поток, лм	900	2500
Цветовая температура, К	3000, 4000, 6000	
Индекс цветопередачи, Ra	>75	
Коэффициент пульсации, К	<1%	
Климатическое исполнение	УХЛ4	
Диапазон рабочих температур, ˚С	от -15 до +35	
Степень защиты	IP40	
Регулирование яркости, диммирование	нет	
Тип кривой силы света	D	
Способ установки	встраиваемый, накладной, подвесной	
Класс защиты от поражения электрическим током	II	

Ассортимент

Изображение	Наименование	Артикул	Цвет корпуса	Мощность, Вт	Цветовая темпера-тура, К	Масса одного светильника, кг
	Ультратонкая светодиодная панель серии СВО 295х295, 14 Вт, 3000 К, хром, Народная (без драйвера)	SQ0329-0208	матовый хром	14	3000	0,705
	Ультратонкая светодиодная панель серии СВО 295х295, 14 Вт, 4000 К, хром, Народная (без драйвера)	SQ0329-0209			4000	
	Ультратонкая светодиодная панель серии СВО 295х295, 14 Вт, 6000 К, хром, Народная (без драйвера)	SQ0329-0210			6000	
	Ультратонкая светодиодная панель серии СВО 595х595, 36Вт, 3000К, хром, Народная (без драйвера)	SQ0329-0221		36	3000	2,38
	Ультратонкая светодиодная панель серии СВО 295 х1195, 36Вт, 3000К, хром, Народная (без драйвера)	SQ0329-0216			3000	2,36
	Ультратонкая светодиодная панель серии СВО 295 х1195, 36Вт, 4000К, хром, Народная (без драйвера)	SQ0329-0215			4000	
	Ультратонкая светодиодная панель серии СВО 295 х1195, 36Вт, 6000К, хром, Народная (без драйвера)	SQ0329-0222			6000	
	Ультратонкая светодиодная панель серии СВО 295 х1195, 40 Вт, 4000 К, хром,Народная (без драйвера)	SQ0329-0206		40	4000	
	Ультратонкая светодиодная панель серии СВО 295 х1195, 40 Вт, 6000 К, хром, Народная (без драйвера)	SQ0329-0207			6000	
	Драйвер для светодиодных панелей народных серии СВО 295х295, 14 Вт, Народный	SQ0329-0213	-	14	-	-
	Драйвер для светодиодных панелей серии СВО, 36Вт, Народный	SQ0329-0483	-	36	-	-
	Монтажный комплект (для крепления на по-толке накладным способом) для ультратонких панелей, Народный	SQ0329-0214	-	-	-	-
	Монтажный комплект (для подвесного монтажа, тросы 1,5 м) для ультратонких панелей, На-родный	SQ0327-0271	-	-	-	-

Упаковка

Артикул	Транспортная упаковка				
	Количество, шт.	Масса, кг	Габаритные размеры, мм		
			Ширина	Высота	Глубина
SQ0329-0208	6	4,30	330	330	140
SQ0329-0209					
SQ0329-0210					
SQ0329-0221		13,00	630	630	
SQ0329-0216		14,20	1230	330	
SQ0329-0215					
SQ0329-0222					
SQ0329-0206					
SQ0329-0207					
SQ0329-0213	250	14	535	320	310
SQ0329-0483	120	13	420	370	280
SQ0329-0214	200	8,5	345	260	180
SQ0327-0271	100	13,8	520	320	170

Габаритные размеры

Чертеж	Мощность, Вт	Габаритные размеры, мм		
		a	b	c
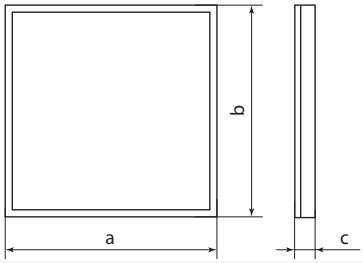	SQ0329-0208	295	295	8,5
	SQ0329-0209			
	SQ0329-0210			
	SQ0329-0221	595	595	
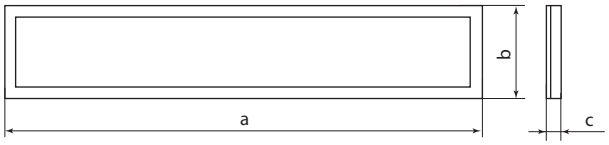	SQ0329-0216	295	1195	
	SQ0329-0215			
	SQ0329-0222			
	SQ0329-0206			
	SQ0329-0207			
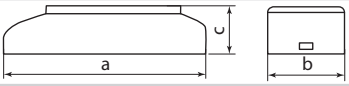	SQ0329-0483	115	45	28
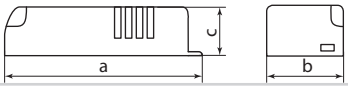	SQ0329-0213	88	37	23

Варианты монтажа

Встроенный монтаж в потолок типа «Армстронг»

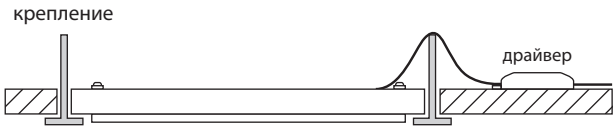

Накладной монтаж

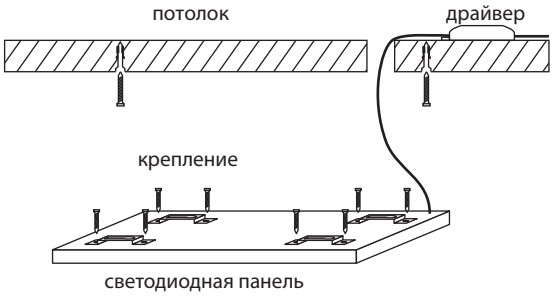

Подвесной монтаж

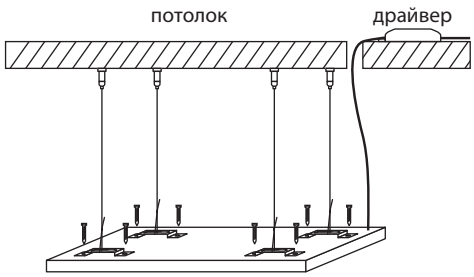

Соединение с драйвером

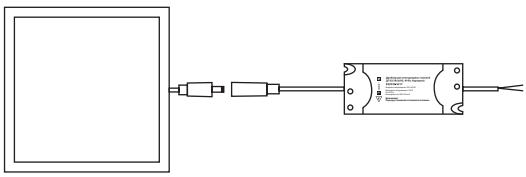

УЛЬТРАТОНКИЕ СВЕТОДИОДНЫЕ ПАНЕЛИ СЕРИИ **ЛП 02**

LED | ~230 В 50Гц | IP40 | +40 °С – 10 °С | гарантия 2 года | EAC

Сертификат ТР ТС

Назначение

- Общее освещение внутри помещений.

Применение

- Офисные, рабочие кабинеты.
- Общественные и административные помещения.
- Торговые центры и магазины.

Материалы

- Корпус – алюминиевый профиль.
- Рассеиватель – полимерный материал.
- Корпус драйвера – пластик.

Конструкция

- Корпус из алюминиевого профиля обеспечивает быстрое отведение тепла.
- Светодиоды расположены в торце корпуса.
- Светораспределяющие слои – матрица LGP.

Комплектация светильника

- Светильник.
- Руководство по эксплуатации. Паспорт.
- Упаковка – коробка.

Комплектация драйвера

- Драйвер.
- Руководство по эксплуатации. Паспорт.
- Упаковка – коробка.

Преимущества

- Тонкий корпус 9 мм.
- Равномерно светящаяся поверхность.
- Экологическая безопасность – не содержат ртуть и тяжелые металлы.

Технические характеристики

Наименование параметра	Значение
Рабочее напряжение, В	180-265
Номинальная частота, Гц	50
Тип источника света	LED
Максимальная мощность источника света, Вт	36
Световой поток, лм	2800
Цветовая температура, К	4000, 6500
Индекс цветопередачи, Ra	>75
Коэффициент пульсации, К	<1%
Климатическое исполнение	УХЛ4
Диапазон рабочих температур, °С	от -10 до +40
Степень защиты светильника	IP40
Степень защиты драйвера	IP20
Регулирование яркости, диммирование	нет
Тип кривой силы света	D
Сечение подключаемых проводников, мм^2	0,5
Способ установки	встраиваемый
Класс защиты светильника от поражения электрическим током	I
Класс защиты драйвера от поражения электрическим током	II

Ассортимент

Изображение	Наименование	Артикул	Цвет корпуса	Мощность, Вт	Цветовая температура, К	Световой поток, лм	Масса одного светильника, кг
	Ультратонкая светодиодная панель ЛП 02 595x595, 2800 лм 36 Вт 4000 К хром, без драйвера, Народная	SQ0329-0249	матовый хром	36	4000	2800	1,28
	Ультратонкая светодиодная панель ЛП 02 595x595, 2800 лм 36 Вт 6500 К хром, без драйвера, Народная	SQ0329-0262			6500	2800	
	Драйвер для светодиодных панелей народных ДП 02 595x595, 36 Вт, ЭМС Народный	SQ0329-0485	белый		-	-	0,066

Упаковка

Артикул	Транспортная упаковка				
	Количество, шт.	Масса, кг	Габаритные размеры, мм		
			Ширина	Высота	Глубина
SQ0329-0249	6	9,60	630	620	114
SQ0329-0262					
SQ0329-0485	50	4,10	270	240	160

Габаритные размеры

Чертеж	Мощность, Вт	Габаритные размеры, мм		
		a	b	c
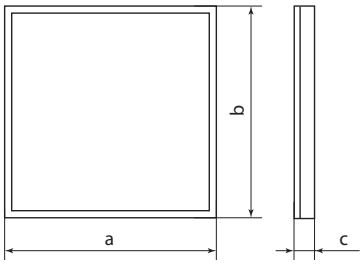	SQ0329-0249	595	595	9
	SQ0329-0262			
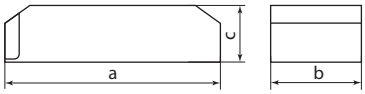	SQ0329-0485	95	40	25

Варианты монтажа

Встроенный монтаж в потолок типа «Армстронг»

Соединение с драйвером

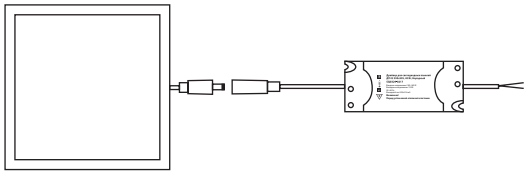

СВЕТИЛЬНИКИ СВЕТОДИОДНЫЕ СЕРИИ
LED ДПО 3017

LED | SMD | ~230 В 50Гц | IP20 | +45 °С −20 °С | гарантия 2 года | EAC

Сертификат ТР ТС

Декларация соответствия

Назначение

- Общее освещение внутри помещений.

Применение

- Рабочие кабинеты.
- Бытовые помещения.

Материалы

- Корпус светильника – листовой призматический металл, покрытый белой порошковой краской.
- Крышки – пластик.
- Рассеиватель – матовый призматический поликарбонат.

Конструкция

- В основании корпуса установлены 2 светодиодные линейки.
- Торцы закрыты заглушками из пластика.

Комплектация

- Светильник.
- Руководство по эксплуатации. Паспорт.
- Упаковка (термоусадочная пленка с инфомационным стикером).

Преимущества

- Экономия 50% в сравнении с люминесцентными светильниками.
- Равномерно светящаяся поверхность.
- Гарантия 2 года.
- LED модуль на металлическом основании.
- Рассеиватель из ударопрочного поликарбоната.

Технические характеристики

Наименование параметра	Значение	
Рабочее напряжение, В	AC 165–265	
Номинальная частота, Гц	50	
Тип источника света	LED	
Мощность, Вт	18	36
Световой поток, лм	1800	3200
Цветовая температура, К	4000, 6500	
Индекс цветопередачи, Ra	≥80	
Коэффициент пульсации, К	<1%	
Климатическое исполнение	УХЛ4	
Диапазон рабочих температур, °С	от -20 до +45	
Степень защиты	IP20	
Регулирование яркости, диммирование	нет	
Тип кривой силы света	D	
Сечение подключаемых проводников, мм^2	0,5	
Способ установки	накладной	
Класс защиты от поражения электрическим током	I	
Ресурс работы изделия, ч	30 000	

Ассортимент

Изображение	Наименование	Артикул	Мощность, Вт	Цветовая температура, К	Световой поток, лм	Масса одного светильника, кг
	Светодиодный светильник LED ДПО 3017 1800 лм 2x9 Вт, 4000К (термопак) Народный	SQ0329-0147	18	4000	1800	0,343
	Светодиодный светильник LED ДПО 3017 1800 лм 2x9 Вт, 6500К (термопак) Народный	SQ0329-0148		6500		
	Светодиодный светильник LED ДПО 3017 3600 лм 2x18 Вт, 4000К (термопак) Народный	SQ0329-0149	36	4000	3600	0,668
	Светодиодный светильник LED ДПО 3017 3600 лм 2x18 Вт, 6500К (термопак) Народный	SQ0329-0150		6500	3600	

Упаковка

Артикул	Транспортная упаковка				
	Количество, шт.	Масса, кг	Габаритные размеры, мм		
			Ширина	Высота	Глубина
SQ0329-0147	12	4,92	600	285	265
SQ0329-0148					
SQ0329-0149		8,9	1200		
SQ0329-0150					

Габаритные размеры

Чертеж	Артикул	Габаритные размеры, мм		
		a	b	c
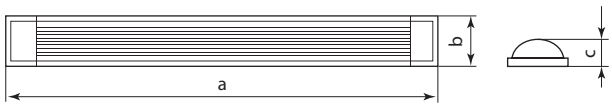	SQ0329-0147	585	120	46
	SQ0329-0148			
	SQ0329-0149	1185		
	SQ0329-0150			

СВЕТИЛЬНИКИ СВЕТОДИОДНЫЕ СЕРИИ
LED ДПО 3017 КОМПАКТ

LED | SMD | ~230 В 50Гц | IP20 | +45 °С −20 °С | F | гарантия 2 года | ЕАС

Сертификат ТР ТС

Декларация соответствия

Назначение

- Общее освещение внутри помещений.

Применение

- Объекты коммерческой недвижимости.
- Офисные помещения.
- Подсобные помещения.
- Бытовые помещения.

Материалы

- Корпус – штампованный металл, покрытый белой порошковой краской.
- Рассеиватель – матовый поликарбонат.

Конструкция

- В основании корпуса установлена светодиодная линейка.
- По краям светильника – пластиковые заглушки.
- Источники света закрыты матовым призматическим рассеивателем.

Комплектация

- Светильник.
- Монтажный комплект:
  – клипсы для крепления на опорную поверхность – 2 шт.;
  – дюбели – 2 шт.;
  – шурупы – 2 шт.
- Руководство по эксплуатации. Паспорт.
- Упаковка (термоусадочная пленка с информационным стикером).

Преимущества

- Компактные размеры.
- Мягкий, ровный свет.
- Встроенный в корпус драйвер.
- Гарантия 2 года.

Технические характеристики

Наименование параметра	Значение			
Рабочее напряжение, В	АС 165–265			
Номинальная частота, Гц	50			
Тип источника света	LED			
Мощность, Вт	16	18	32	36
Световой поток, лм	1450	1650	2900	3200
Цветовая температура, К	4500, 6500			
Индекс цветопередачи, Ra	>80			
Коэффициент пульсации, К	<1%			
Климатическое исполнение	УХЛ4			
Диапазон рабочих температур, °С	от -20 до +45, от -10 до +45 (модели с датчиком)			
Степень защиты	IP40, IP20 (модели с датчиком)			
Регулирование яркости, диммирование	нет			
Тип кривой силы света	D			
Сечение подключаемых проводников, мм²	0,5			
Способ установки	накладной, подвесной			
Класс защиты от поражения электрическим током	I			
Ресурс работы изделия, ч	35 000			

Технические характеристики датчика движения

Наименование параметра	Значение
Тип датчика	инфракрасный
Угол обзора	120°
Время работы светильника при срабатывании датчика, мин	2
Минимальный порог освещенности, лк	0-100
Дальность действия датчика, м	1-6 (не регулируется)
Высота установки светильника, м	до 4,5

Зона обнаружения

Зона обнаружения вид сбоку

Оптимальная высота установки датчика движения – 2,5 м

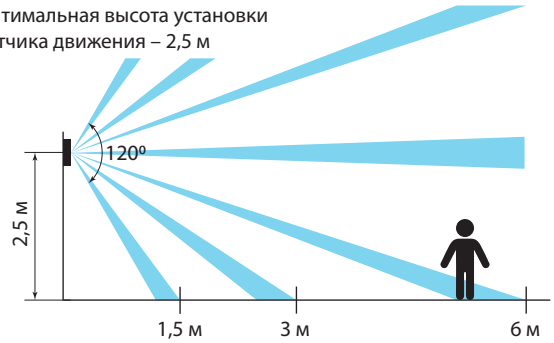

Зона обнаружения вид сверху

Слепая зона

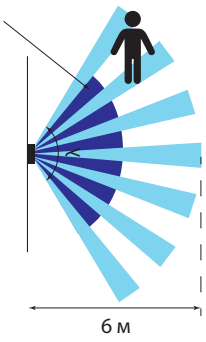

λ=120º

Ассортимент

Изображение	Наименование	Артикул	Мощность, Вт	Цветовая температура, К	Масса одного светильника, кг
	Светодиодный светильник LED ДПО 3017 16Вт 1450лм 6500К Компакт Народный	SQ0329-0133	16	6500	0,180
	Светодиодный светильник LED ДПО 3017 18Вт 1650лм 4500К Компакт Народный	SQ0329-0134	18	4500	0,150
	Светодиодный светильник LED ДПО 3017 18Вт 1650лм 6500К Компакт Народный	SQ0329-0135		6500	0,150
	Светодиодный светильник LED ДПО 3017 32Вт 2900лм 4500К Компакт Народный	SQ0329-0127	32	4500	0,340
	Светодиодный светильник LED ДПО 3017 32Вт 2900лм 6500К Компакт Народный	SQ0329-0132		6500	0,340
	Светодиодный светильник LED ДПО 3017 36Вт 3200лм 4500К Компакт Народный	SQ0329-0140	36	4500	0,260
	Светодиодный светильник LED ДПО 3017 36Вт 3200лм 6500К Компакт Народный	SQ0329-0141		6500	0,260
Модели с датчиком					
	Светодиодный светильник LED ДПО 3017 16Вт 1450лм 4500К Компакт с датчиком Народный	SQ0329-0143	16	4500	0,220
	Светодиодный светильник LED ДПО 3017 16Вт 1450лм 6500К Компакт с датчиком Народный	SQ0329-0144		6500	0,220
	Светодиодный светильник LED ДПО 3017 32Вт 2900лм 4500К Компакт с датчиком Народный	SQ0329-0145	32	4500	0,420
	Светодиодный светильник LED ДПО 3017 32Вт 2900лм 6500К Компакт с датчиком Народный	SQ0329-0146		6500	0,420

Упаковка

Артикул	Транспортная упаковка				
	Количество, шт.	Масса, кг	Габаритные размеры, мм		
			Ширина	Высота	Глубина
SQ0329-0133	20	4,5	600	212	130
SQ0329-0134		4,0			160
SQ0329-0135					

Артикул	Транспортная упаковка				
	Количество, шт.	Масса, кг	Габаритные размеры, мм		
			Ширина	Высота	Глубина
SQ0329-0127	20	7,8	1200	212	130
SQ0329-0132					
SQ0329-0140		6,2			160
SQ0329-0141					
SQ0329-0143		4,9	600	310	160
SQ0329-0144					
SQ0329-0145		9,4	1200		
SQ0329-0146					

Габаритные размеры

Чертеж	Артикул	Габаритные размеры, мм		
		a	b	c
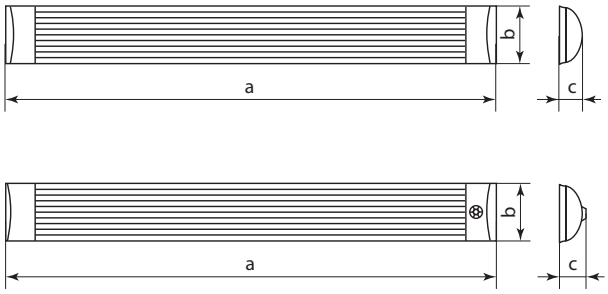	SQ0329-0133	590	60	22
	SQ0329-0134		75	
	SQ0329-0135			
	SQ0329-0127	1190	60	
	SQ0329-0132			
	SQ0329-0140		75	
	SQ0329-0141			
	SQ0329-0143	592		34
	SQ0329-0144			
	SQ0329-0145	1192		
	SQ0329-0146			

Варианты монтажа

Подвесной монтаж

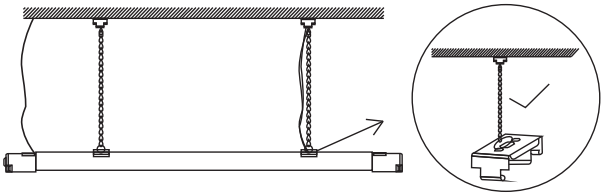

СВЕТИЛЬНИКИ СВЕТОДИОДНЫЕ СЕРИИ
LED ДПО 2001

LED SMD ~230 В 50Гц IP40 F

гарантия 1 год

Сертификат ТР ТС

Декларация соответствия

Назначение

- Общее освещение, подсветка, местное освещение.

Применение

- Бытовые помещения.
- Общественные помещения.

Материалы

- Корпус светильника из экструдированного поликарбоната.

Конструкция

- Корпус светильника литой с рассеивателем.

Комплектация

- Светильник.
- Комплект для монтажа (металлические скобы, дюбели, шурупы) – по 2 шт.
- Провод для подключения в сеть, провод для соединения светильников в одну линию – 2 шт.
- Руководство по эксплуатации. Паспорт.
- Упаковка – коробка.

Преимущества

- Корпус светильника из ударопрочного, УФ стабилизированного поликарбоната.
- Негорючий корпус.
- Равномерно светящаяся поверхность.
- Возможность соединения в непрерывную линию.
- Выключатель на корпусе для удобства использования.

Технические характеристики

Наименование параметра	Значение			
Рабочее напряжение, В	АС 180-265			
Номинальная частота, Гц	50			
Тип источника света	LED			
Максимальная мощность источника света, Вт	5	7	10	14
Световой поток, лм	360	560	820	1200
Цветовая температура, К	3000, 4000, 6500			
Индекс цветопередачи, Ra	≥80			
Коэффициент пульсации, К	<1%			
Климатическое исполнение	УХЛ4			
Диапазон рабочих температур, ˚С	от -20 до +45			
Степень защиты	IP40			
Регулирование яркости, диммирование	нет			
Тип кривой силы света	D			
Сечение подключаемых проводников, мм^2	0,5			
Способ установки	накладной			
Возможность соединения в одну линию, шт	до 50	до 30	до 25	до 18
Класс защиты от поражения электрическим током	II			
Ресурс работы изделия, ч	30 000			

Ассортимент

Изображение	Наименование	Артикул	Мощность, Вт	Цветовая температура, К	Световой поток, лм	Масса одного светильника, кг
	Светильник LED ДПО 2001 5 Вт, 3000К, IP40, Народный	SQ0329-0110	5	3000	360	0,124
	Светильник LED ДПО 2001 5 Вт, 4000К, IP40, Народный	SQ0329-0068		4000		
	Светильник LED ДПО 2001 5 Вт, 6500К, IP40, Народный	SQ0329-0112		6500		
	Светильник LED ДПО 2001 7 Вт, 3000К, IP40, Народный	SQ0329-0111	7	3000	560	0,160
	Светильник LED ДПО 2001 7 Вт, 4000К, IP40, Народный	SQ0329-0069		4000		
	Светильник LED ДПО 2001 7 Вт, 6500К, IP40, Народный	SQ0329-0113		6500		
	Светильник LED ДПО 2001 10 Вт, 3000К, IP40, Народный	SQ0329-0850	10	3000	820	0,216
	Светильник LED ДПО 2001 10 Вт, 4000К, IP40, Народный	SQ0329-0070		4000		
	Светильник LED ДПО 2001 10 Вт, 6500К, IP40, Народный	SQ0329-0114		6500		
	Светильник LED ДПО 2001 14 Вт, 3000К, IP40, Народный	SQ0329-0852	14	3000	1200	0,256
	Светильник LED ДПО 2001 14 Вт, 4000К, IP40, Народный	SQ0329-0853		4000		
	Светильник LED ДПО 2001 14 Вт, 6500К, IP40, Народный	SQ0329-0854		6500		

Упаковка

Артикул	Транспортная упаковка				
	Количество, шт.	Масса, кг	Габаритные размеры, мм		
			Ширина	Высота	Глубина
SQ0329-0110	25	3,9	495	210	135
SQ0329-0068					
SQ0329-0112					
SQ0329-0111		4,8	745		
SQ0329-0069					
SQ0329-0113					
SQ0329-0850		6,2	1050		130
SQ0329-0070					
SQ0329-0114					
SQ0329-0852		7,2	1359		
SQ0329-0853					
SQ0329-0854					

Габаритные размеры

Чертеж	Артикул	Габаритные размеры, мм
		L
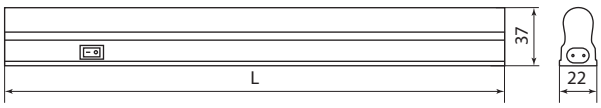	SQ0329-0110	300
	SQ0329-0068	
	SQ0329-0112	
	SQ0329-0111	564
	SQ0329-0069	
	SQ0329-0113	
	SQ0329-0850	868
	SQ0329-0070	
	SQ0329-0114	
	SQ0329-0852	1178
	SQ0329-0853	
	SQ0329-0854	
	Провод с вилкой (входит в комплект)	980
	Гибкий соединительный элемент (входит в комплект)	150

СВЕТИЛЬНИКИ СВЕТОДИОДНЫЕ СЕРИИ **LED ДПП ЛИНЕЙНЫЕ IP65**

LED | SMD | ~230 В 50Гц | IP20 | +45 °С −20 °С | гарантия 2 года | EAC

Сертификат ТР ТС

Декларация соответствия

Назначение

- Общее освещение внутри и снаружи помещений (под козырьком).

Применение

- Помещения с повышенным содержанием пыли и влаги.
- Гаражи, балконы, подъезды, подсобные помещения, подвалы.

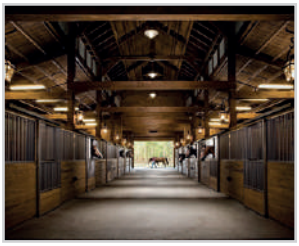

Материалы

- Корпус светильника выполнен из ударопрочного поликарбоната.

Конструкция

- Драйвер расположен внутри корпуса светильника.
- Клемный блок и сальник с двух сторон светильника.
- LED линейка на алюминиевой основе.

Комплектация

- Светильник.
- Монтажный комплект:
  – клипсы для крепления на опорную поверхность – 2 шт.;
  – дюбели – 2 шт.;
  – шурупы – 2 шт.
- Руководство по эксплуатации. Паспорт.
- Упаковка (термоусадочная пленка с информационным стикером).

Преимущества

- Комфортный, неслепящий свет.
- Ударопрочный корпус.
- Возможность последовательного подключения светильников в одну линию, до 16 шт. (16 Вт) и до 8 шт. (32 Вт).
- Широкий температурный диапазон.
- Возможность дополнительной экономии электроэнергии при использовании моделей с датчиками.

Технические характеристики

Наименование параметра	Значение	
Рабочее напряжение, В	АС 165–265	
Номинальная частота, Гц	50	
Тип источника света	LED	
Мощность, Вт	16	32
Световой поток, лм	1200	2400
Цветовая температура, К	4000, 6500	
Индекс цветопередачи, Ra	>80	
Коэффициент пульсации, К	<1%	
Климатическое исполнение	УХЛ4	
Диапазон рабочих температур, °С	от -20 до +45, от -10 до +45 (модели с датчиком)	
Степень защиты	IP65	
Регулирование яркости, диммирование	нет	
Тип кривой силы света	D	
Сечение подключаемых проводников, мм^2	0,75	
Способ установки	накладной, подвесной	
Возможность соединения в одну линию, шт.	до 16	до 8
Класс защиты от поражения электрическим током	II	
Ресурс работы изделия, ч	35 000	

Технические характеристики датчика движения

Наименование параметра	Значение
Тип датчика	инфракрасный
Угол обзора	120°
Время работы светильника после срабатывании датчика, мин	2 (не регулируется)
Диапазон чувствительности освещенности, лк	от 0 до 300 (не регулируется)
Дальность действия датчика, м	1-6 (не регулируется)*

**Может изменяться в зависимости от высоты установки светильника.*

Зона обнаружения

Зона обнаружения вид сбоку
Оптимальная высота установки датчика движения – 2,5 м

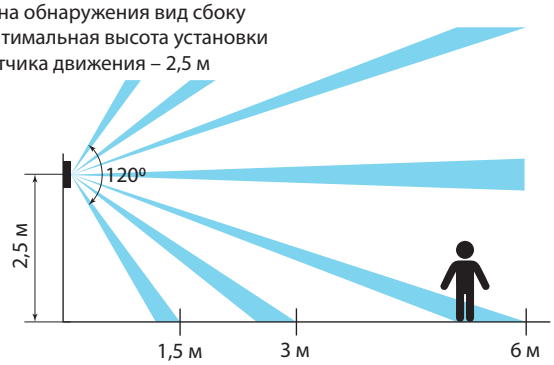

Зона обнаружения вид сверху
Слепая зона

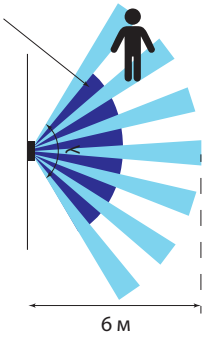

λ=120º

Ассортимент

Изображение	Наименование	Артикул	Мощность, Вт	Цветовая температура, К	Световой поток, лм	Датчик движения	Масса одного светильника, кг
	Светодиодный светильник LED ДПП 600 16Вт 4000К 1200лм IP65 компакт Народный	SQ0366-0126	16	4000	1200	-	0,230
	Светодиодный светильник LED ДПП 600 16Вт 6500К 1200лм IP65 компакт Народный	SQ0366-0127		6500			
	Светодиодный светильник LED ДПП 1200 32Вт 4000К 2400лм IP65 компакт Народный	SQ0366-0128	32	4000	2400	-	0,440
	Светодиодный светильник LED ДПП 1200 32Вт 6500К 2400лм IP65 компакт Народный	SQ0366-0129		6500			
Модели с датчиком							
	Светодиодный светильник LED ДПП 600 16Вт 4000К 1200лм IP65 компакт с датчиком Народный	SQ0329-0805	16	4000	1200	инфракрасный	0,235
	Светодиодный светильник LED ДПП 600 16Вт 6500К 1200лм IP65 компакт с датчиком Народный	SQ0329-0806		6500		инфракрасный	
	Светодиодный светильник LED ДПП 1200 32Вт 4000К 2400лм IP65 компакт с датчиком Народный	SQ0329-0808	32	4000	2400	инфракрасный	0,485
	Светодиодный светильник LED ДПП 1200 32Вт 6500К 2400лм IP65 компакт с датчиком Народный	SQ0329-0811		6500		инфракрасный	

Упаковка

Артикул	Транспортная упаковка				
	Количество, шт.	Масса, кг	Габаритные размеры, мм		
			Ширина	Высота	Глубина
SQ0366-0126	20	5,4	585	235	
SQ0366-0127					
SQ0366-0128		9,6	1185		
SQ0366-0129					
SQ0329-0805		5,5	590	250	260
SQ0329-0806					
SQ0329-0808		10,5	1190		
SQ0329-0811					

Габаритные размеры

Чертеж	Артикул	Габаритные размеры, мм			
		a	b	c	d
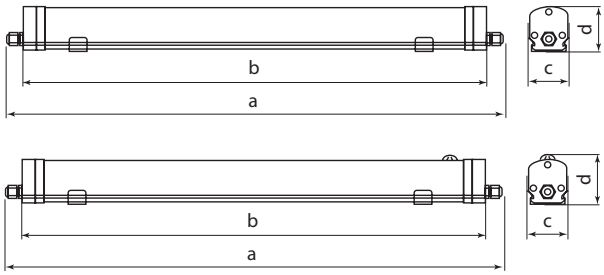	SQ0366-0126	570	525	45	50
	SQ0366-0127				
	SQ0366-0128	1170	1125		
	SQ0366-0129				
	SQ0329-0805	570	525		60
	SQ0329-0806				
	SQ0329-0808	1170	1125		
	SQ0329-0811				

Варианты монтажа

Возможно подключение нескольких светильников в одну линию (максимум для 16 Вт – 16 шт., для 32 Вт – 8шт.)

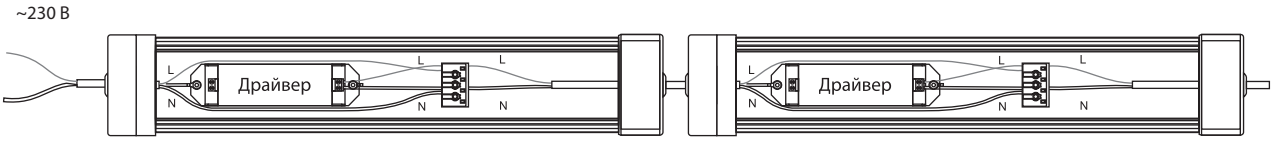

а) на монтажную поверхность (клипсы для крепления на опорную поверхность входят в комплект)

б) подвесной монтаж (тросы в комплект не входят, возможно приобрести отдельно арт. SQ0369-0382)

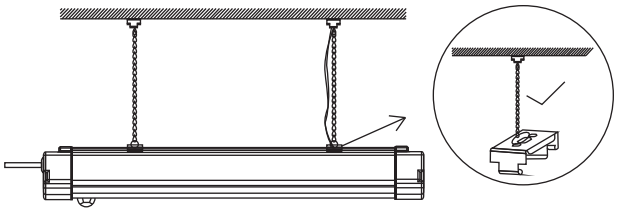

СВЕТИЛЬНИКИ **СПО 3017** ПОД СВЕТОДИОДНУЮ ЛАМПУ Т8

T8 LED | ~230 В 50Гц | IP20 | F | +45 °С −10 °С | гарантия 1 год | EAC

Сертификат ТР ТС

Декларация соответствия

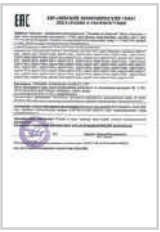

Назначение

- Для общего освещения жилых, подсобных помещений, коммерческой и муниципальной недвижимости.

Применение

- Освещение магазинов, подъездов, коридоров, подвалов, лестничных пролетов, бытовых и подсобных помещений.

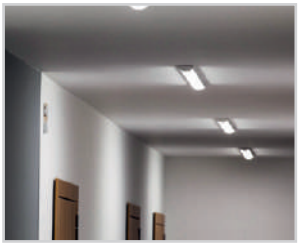

Материалы

- Корпус светильника изготовлен из окрашенного порошковой краской металла, торцевые крышки из АБС-пластика.
- Рассеиватель изготовлен из матового призматического полипропилена, хромированная решётка из АБС-пластика.

Конструкция

- Светильник состоит из корпуса с патронами для LED ламп Т8/G13.
- В качестве рассеивателя, в зависимости от модели, используется хромированная пластиковая решётка или пластина из полипропилена.
- Светильник не комплектуется ЭПРА. Светильники рассчитаны на работу с линейными LED-лампами Т8/G13 длиной 60 и 120 см.
- Не устанавливать линейные люминесцентные лампы!

Комплектация

- Светильник.
- Крепежный комплект.
- Руководство по эксплуатации. Паспорт.
- Упаковка (термоусадочная пленка с информационным стикером).

Преимущества

- При использовании с линейными светодиодными лампами Т8/G13 служат бюджетной альтернативой люминесцентным светильникам.
- Простота установки – к монтажной поверхности светильник крепится при помощи саморезов (в комплект поставки не входят).
- Каждый светильник упакован в прозрачную пленку с индивидуальным стикером.
- Отсутствие ламп в комплекте позволяет самостоятельно выбрать источник света с необходимыми характеристиками (улучшенная цветопередача, теплый - холодный свет (2700-6500 К), увеличенный световой поток (эффективность)).
- Замена традиционных светильников с люминесцентными лампами. LED-лампы обеспечивают экономию электроэнергии, мгновенное включение, бесшумную работу.

Технические характеристики

Наименование параметра	Значение
Номинальное напряжение, В	230
Частота, Гц	50
Тип источника света, LED лампа Т8/G13, мм	600, 1200
Тип цоколя	G13
Степень защиты по ГОСТ 14254	IP20
Климатическое исполнение и категория размещения по ГОСТ 15150	УХЛ4
Класс защиты от поражения электрическим током по ГОСТ 12.2.007.0	I
Диапазон рабочих температур, °С	от –10 до +40
Сечение подключаемых проводов, мм^2	3х0,75
Способ установки	настенный, потолочный
Материал основания	металл
Материал рассеивателя	полипропилен
Материал опорной поверхности	поверхность из нормально воспламеняющегося материала
Гарантийный срок, лет	1
Срок службы, не менее, лет	5

Ассортимент

Изображение	Наименование	Артикул	Тип исполь-зуемой лампы	Длина лампы, см	Тип цоколя
	Светильник СПО 3017 под лампу LED T8/G13 1x60 см, Народный	SQ0327-0412	LED T8	1x60	G13
	Светильник СПО 3017 под лампу LED T8/G13 1x120 см, Народный	SQ0327-0408		1x120	
	Светильник СПО 3017 под лампу LED T8/G13 2x60 см, Народный	SQ0327-0413		2x60	
	Светильник СПО 3017 под лампу LED T8/G13 2x120 см, Народный	SQ0327-0409		2x120	
	Светильник СПО 3017 (с решеткой), под лампу LED T8/G13 1x60 см, Народный	SQ0327-0414		1x60	
	Светильник СПО 3017 (с решеткой), под лампу LED T8/G13 1x120 см, Народный	SQ0327-0410		1x120	
	Светильник СПО 3017 (с решеткой), под лампу LED T8/G13 2x60 см, Народный	SQ0327-0415		2x60	
	Светильник СПО 3017 (с решеткой), под лампу LED T8/G13 2x120 см, Народный	SQ0327-0411		2x120	

Упаковка

Артикул	Транспортная упаковка				
	Количество, шт.	Масса, кг	Габаритные размеры, мм		
			Ширина	Высота	Глубина
SQ0327-0412	14	4,8	630	300	200
SQ0327-0408		8,7	1245		
SQ0327-0413		5,8	635	335	270
SQ0327-0409		10	1245		
SQ0327-0414		4,8	630	300	200
SQ0327-0410		8,7	1245		
SQ0327-0415		5,9	635	335	270
SQ0327-0411		10,4	1245		

Габаритные размеры

Чертеж	Артикул	Габаритные размеры, мм		
		a	b	c
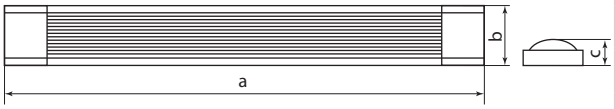	SQ0327-0412	620	90	40
	SQ0327-0408	1235	92	
	SQ0327-0413	625	125	44,5
	SQ0327-0409	1235		
	SQ0327-0414	620	92	40
	SQ0327-0410	1235		
	SQ0327-0415	625	125	44,5
	SQ0327-0411	1235		

СВЕТИЛЬНИКИ АВАРИЙНО-ЭВАКУАЦИОННЫЕ СЕРИИ **ССА**

LED | ~230 В 50Гц | IP20 | F | гарантия 2 года | EAC

Декларация соответствия

Класс энергоэффективности «А»

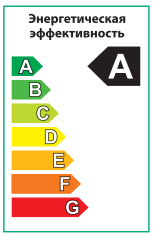

Назначение

Для аварийно-сигнального обозначения выходов в промышленных, общественных и бытовых помещениях.

Применение

- Для обозначения мест выхода, направлений эвакуации.

Материалы

- Материал корпуса – металл, пластик.
- Материал информационного поля – стекло.

Конструкция

- Источник света – светодиодная матрица из 4 светодиодов.
- Два типоисполнения: односторонний (способ монтажа: настенный, подвесной); двусторонний (способ монтажа: подвесной).

Преимущества

- Светильники постоянного действия со встроенным аккумулятором для работы при отключении питания сети.
- Соответствуют требованиям ГОСТ Р МЭК 60598-2-22 и ГОСТ Р МЭК 60598-1.
- Выдерживают не менее 1000 циклов «заряд/разряд».
- Минимальное время работы в аварийном режиме – 90 минут.
- Светодиодная матрица потребляет 3 Вт.
- Срок службы светодиодной матрицы более 30 000 часов.
- Срок службы аккумулятора не менее 4 лет.

Технические характеристики

Наименование параметра	Значение
Номинальное напряжение, В	230
Номинальная частота, Гц	50
Источник света	LED
Количество LED	4
Световой поток в аварийном режиме, лм	50
Мощность светодиодной матрицы, Вт	3
Цвет свечения	белый
Аккумуляторная батарея	NI-CD
Напряжение аккумулятора, В	1,2
Емкость аккумулятора, мА•ч	600
Работа в аварийном режиме, мин	90
Максимальное время заряда батареи, ч	24
Степень защиты	IP20
Класс защиты от поражения электрическим током	I
Диапазон рабочих температур, °С	от –10 до +40
Размер, мм	330x20x145
Гарантия, лет	2
Дополнительные опции	кнопка тест, индикатор сети, заряда, ошибки

Ассортимент

Изображение	Наименование	Артикул	Количество светодиодов	Мощность, Вт	Цветовая температура, К	Световой поток в аварийном режиме, лм	Масса одного светильника, кг
	Светильник аварийный эвакуационный светодиодный ССА-01-1, 1,5 ч, одностор, ВЫХОД-EXIT, Народный	SQ0349-0011	4	3	6000	50	0,43

Изображение	Наименование	Артикул	Количество светодиодов	Мощ-ность, Вт	Цветовая температу-ра, К	Световой поток в аварийном режиме, лм	Масса одного светильни-ка, кг
	Светильник аварийный эва-куационный светодиод-ный ССА-01-2, 1,5 ч, одностор, АВАРИЙНЫЙ ВЫ-ХОД, Народный	SQ0349-0012	4	3	6000	50	0,43
	Светильник аварийный эва-куационный светодиод-ный ССА-02, 1,5 ч, дву-стор, ВЫХОД-EXIT стрел-ка, Народный	SQ0349-0010	4	3	6000	50	0,43

Упаковка

Артикул	Транспортная упаковка				
	Количество, шт.	Масса, кг	Габаритные размеры, мм		
			Длина	Высота	Ширина
SQ0349-0011	30	14,5	390	345	360
SQ0349-0012					
SQ0349-0010					

Габаритные размеры (мм)

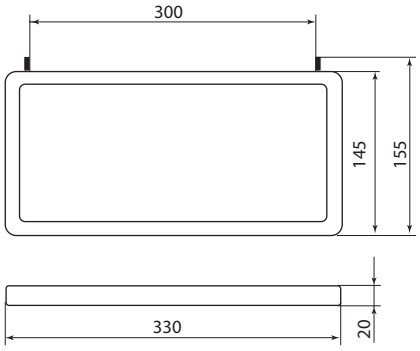

SQ0349-0010, SQ0349-0011, SQ0349-0012

СВЕТИЛЬНИКИ АВАРИЙНЫЕ СВЕТОДИОДНЫЕ СЕРИИ **СБА**

LED ~230 В 50Гц IP20 F гарантия 1 год

Сертификат ТР ТС

Класс энергоэффективности «А»

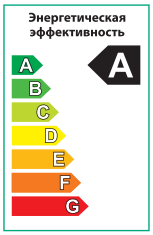

Назначение

Для внутреннего освещения в условиях недостаточной освещенности и аварийного отключения электроэнергии.

Применение

- Освещение жилых, общественных, производственных помещений при аварийном отключении электроэнергии.
- Освещение коридоров, проходов, путей эвакуации, запасных выходов, подсобных помещений.
- Местное освещение рабочей зоны в условиях удаленности от стационарных источников света или недостаточной видимости.

Материалы

- Материал корпуса – АБС-пластик.
- Материал рассеивателя – полистирол.

Преимущества

- Долговечные сверхъяркие светодиоды SMD2835.
- В случае потери питания от сети светильник работает от встроенного аккумулятора.
- 2 режима работы: I – включение 50% мощности свечения, II – включение 100% мощности свечения.
- Литий-ионный аккумулятор – отсутствие эффекта памяти при регулярной эксплуатации.
- Кнопка «Тест» для проверки работоспособности аварийного режима светильника.
- Встроенная защита от перезаряда и глубокого разряда аккумулятора.
- Способ установки – накладной, настенно-потолочный.

Технические характеристики

Наименование параметра	Значение	
Артикул	SQ0308-0300	SQ0308-0301
Номинальное напряжение, В	230	
Тип светильника	непостоянный	
Мощность, Вт	2	4
Количество LED	30	60
Тип светодиодов	SMD2835	
Световой поток, лм	100/50	350/150
Цвет свечения, К	6000	
Степень защиты	IP20	
Длина сетевого шнура, м	0,25	0,6
Аккумулятор	Li-ion	
Номинальное напряжение аккумуляторной батареи, В	3,7	
Емкость аккумуляторной батареи, А•ч	1	1,5
Максимальное время заряда батареи, ч	24	
Время работы от аккумулятора, ч	3/5	
Материал корпуса	полипропилен	АБС-пластик
Материал рассеивателя	полистирол	
Диапозон рабочих температур, °С	от 0 до +45	
Кнопка Test	да	
Гарантия, лет	1	
Класс защиты от поражения электрическим током	II	
Размер, мм	160x42x25	250x55x30

Ассортимент

Изображение	Наименование	Артикул	Цвет корпуса	Количество светодиодов	Мощность, Вт	Цветовая температура, К	Световой поток в аварийном режиме, лм	Емкость аккумуляторной батареи	Длина сетевого шнура, м	Масса одного светильника, кг
	Светильник светодиодный аккумуляторный СБА 30 LED, DC, Li-ion 3,7 В 1 А*ч, 3-5 ч, пластик, Народный	SQ0308-0300	белый	30	2	6000	100/50	1 А•ч	0,25	0,1
	Светильник светодиодный аккумуляторный СБА 60 LED, DC, Li-ion 3,7 В 1,5 А*ч, 3-5 ч,пластик, Народный	SQ0308-0301		60	4		350/150	1,5 А•ч	0,6	0,2

Упаковка

Артикул	Транспортная упаковка				
	Количество, шт.	Масса, кг	Габаритные размеры, мм		
			Длина	Высота	Ширина
SQ0308-0300	40	4,8	295	190	178
SQ0308-0301		8,8	330	245	274

Габаритные размеры (мм)

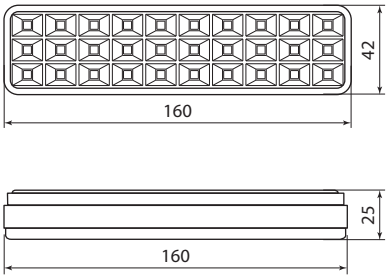

SQ0308-0300

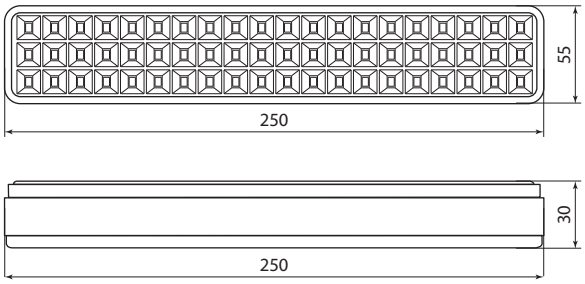

SQ0308-0301

СВЕТИЛЬНИКИ ПЕРЕНОСНЫЕ СЕРИИ **УП-2Р** НАРОДНЫЕ

E27 | ~230 В 50Гц | IP20

Сертификат ТР ТС

Декларация соответствия

Назначение

- Для освещения рабочего пространства.

Применение

В автомастерских, сервисах, гаражах, подсобных помещениях, в труднодоступных местах (шкафах и т. д.), мастерских.

Материалы

- Керамический патрон обладает большой надежностью и не плавится.
- Корпус светильника выполнен из пластика.
- Отражатель металлический с антикоррозийным покрытием.

Конструкция

- Металлический отражатель с антикоррозийным покрытием гарантирует механическую прочность светильника.
- Пластиковый корпус светильника обеспечивает дополнительную защиту от поражения электрическим током.
- Качественный пластикат, использующийся в производстве провода для светильника (марка ПВС), обеспечивает стойкость к деформациям изгиба при номинальном напряжении не менее 30 000 циклов движений.
- В месте ввода в светильник кабель защищен от истираний и перегибов эластичной трубкой из изоляционного материала.

Преимущества

- Наличие выключателя на корпусе светильников и крюка для подвеса обеспечивает удобство эксплуатации.
- Согласно требованиям безопасности, конструкцией светильника предусмотрено расположение токоведущих частей таким образом, чтобы они были недоступны для прикосновения.
- Светильник производится с защитной сеткой, что делает его более безопасным и надежным в эксплуатации.
- Светильники комплектуются шнуром 5, 10 или 15 метров с вилкой 2,5 А/250 В.

Комплектация

- Светильник.
- Паспорт.
- Индивидуальная упаковка с подвесом.

Технические характеристики

Наименование параметра	Значение
Номинальное рабочее напряжение, В	230
Максимальная мощность устанавливаемой лампы, Вт	60
Пылевлагозащита	IP20
Сечение подключаемых проводников, мм^2	2x0,5
Тип источника света	LED, КЛЛ, ЛОН
Вид цоколя источника света	E27
Цвет	оранжевый
Длина кабеля питания, м	5/10/15

Ассортимент

Изображение	Наименование	Артикул
	Светильник переносной УП-2Р-05, 60 Вт, E27, 5 метров, Народный	SQ0306-0036
	Светильник переносной УП-2Р-10, 60 Вт, E27, 10 метров, Народный	SQ0306-0037
	Светильник переносной УП-2Р-15, 60 Вт, E27, 15 метров, Народный	SQ0306-0038

Упаковка

Артикул	Транспортная упаковка				
	Количество, шт.	Масса, кг	Габаритные размеры, мм		
			Длина	Высота	Ширина
SQ0306-0036	25	13,3	345	240	400
SQ0306-0037	15	12			
SQ0306-0038	10	10,4			

Габаритные размеры (мм)

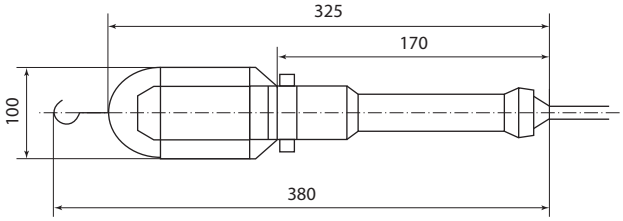

SQ0306-0036, SQ0306-0037, SQ0306-0038

НАСТОЛЬНЫЕ СВЕТИЛЬНИКИ ОФИСНЫЕ

E27 ~230 В 50Гц

Сертификат ТР ТС

Декларация соответствия

Назначение

Для освещения рабочего пространства на письменном столе, создания комфортных условий на рабочем месте.

Применение

- Квартиры, офисы, школы, детские дошкольные учреждения, высшие и средне-специальные учебные заведения.

Преимущества

- Регулировка наклона и поворота плафона светильника.
- Устойчивая площадка для размещения на поверхности стола.
- Пластиковая прищепка имеет увеличенную площадь поверхности и резиновый уплотнитель для надежного крепления.
- Дополнительное отверстие в основании прищепки для подвешивания светильника.
- Удобный выключатель на основании светильника.
- Длина провода 1,4 м.
- Индивидуальная упаковка – полиэтиленовый пакет с индивидуальным стикером.

Материалы

- Корпус и плафон светильника на основании изготовлены из металла.
- Покрытие – специальная эмаль, устойчивая к высоким температурам.
- Керамический патрон под лампу с цоколем E27.
- Цвет корпуса: белый, черный, синий, желтый, зеленый (светильники на основании), белый, черный, красный (светильники на прищепке).

Технические характеристики

Наименование параметра	Значение
Тип цоколя	E27
Мощность (для ЛОН), Вт	40
Цвет	белый/желтый/зеленый/черный/красный/синий
Тип используемой лампы	КЛЛ, LED, ЛОН
Масса одного светильника, кг	0,55/0,315

Ассортимент

Изображение	Наименование	Артикул
	Светильник настольный на основании 40Вт, E27, белый, (мягкая упак.) Народный	SQ0337-0121
	Светильник настольный на основании 40Вт, E27, черный, (мягкая упак.) Народный	SQ0337-0122
	Светильник настольный на основании 40Вт, E27, синий, (мягкая упак.) Народный	SQ0337-0120

Изображение	Наименование	Артикул
	Светильник настольный на основании 40Вт, Е27, желтый, (мягкая упак.) Народный	SQ0337-0123
	Светильник настольный на основании 40Вт, Е27, зеленый, (мягкая упак.) Народный	SQ0337-0124
	Светильник настольный прищепка 40Вт, Е27, белый, (мягкая упак.) Народный	SQ0337-0125
	Светильник настольный прищепка 40Вт, Е27, черный, (мягкая упак.) Народный	SQ0337-0126
	Светильник настольный прищепка 40Вт, Е27, красный, (мягкая упак.) Народный	SQ0337-0127

Упаковка

Артикул	Транспортная упаковка				
	Количество, шт.	Масса, кг	Габаритные размеры, мм		
			Длина	Высота	Ширина
SQ0337-0121	24	13,64	440	320	380
SQ0337-0123					
SQ0337-0120					
SQ0337-0124					
SQ0337-0122					
SQ0337-0125		9,32	420	400	300
SQ0337-0126					
SQ0337-0127					

Габаритные размеры (мм)

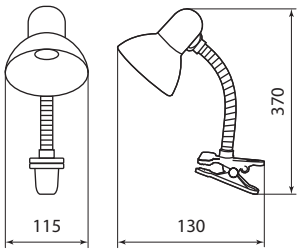

SQ0337-0120, SQ0337-0121, SQ0337-0122, SQ0337-0123, SQ0337-0124

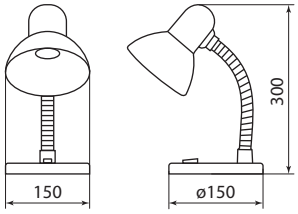

SQ0337-0125, SQ0337-0126, SQ0337-0127

ЭЛЕМЕНТЫ ПИТАНИЯ ЩЕЛОЧНЫЕ

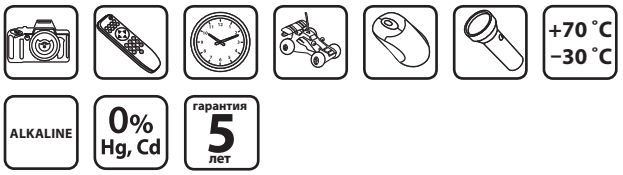

Декларация соответствия

Назначение

- Для автономного питания различных устройств.

Применение

- Для устройств с высоким и средним энергопотреблением: магнитофоны, радиоуправляемые игрушки, фонари и т. д.
- Для устройств с низким потреблением: настенные часы, пульты дистанционного управления и т. д.

Конструкция

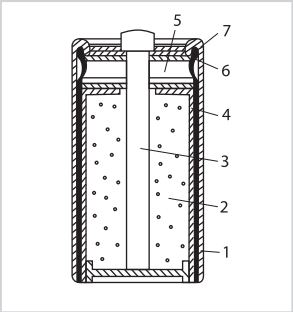

1. Цинковый корпус.
2. Брикет из спресованной активной массы.
3. Токоотвод – угольный стержень.
4. Сепаратор.
5. Воздушная камера.
6. Прокладка.
7. Футляр.

Преимущества

- Отвечают всем требованиям экологической безопасности, не содержат ртуть и кадмий.
- Изготовлены с применением самых современных технологий и высокоэффективных материалов.
- Срок предэксплуатационного хранения 5 лет. Хранение в сухом помещении при температуре от +10 до +25 °С.
- Широкий диапазон рабочих температур от -30 до +70 °С.
- Емкость в 7-10 раз выше, чем у солевых элементов питания.
- Взрывоустойчивый уплотнитель, что обеспечивает защиту при повышении давления.
- Дополнительный уплотняющий материал и двойная завальцовка для повышения защиты от вытекания электролита.
- Яркий, узнаваемый дизайн упаковки.

Комплектация

- Батарейки.
- Индивидуальная упаковка – блистер или пленка.
- Групповая упаковка – коробка.

Технические характеристики

Наименование параметра	Значение
Номинальное напряжение, В	1,5/9
Диапазон рабочих температур, °С	от –30 до +70

Ассортимент

Изображение	Наименование	Артикул	Типоразмер	Номинальное напряжение, В	Количество в индивидуальной упаковке, шт.	Индивидуальная упаковка
	Элемент питания LR6 AA Alkaline 1,5V BP-4 Народный	SQ1702-0007	AA	1,5	4	блистер
	Элемент питания LR03 AAA Alkaline 1,5V BP-4 Народный	SQ1702-0008	AAA			
	Элемент питания LR14 C Alkaline 1,5V BP-2 Народный	SQ1702-0014	C		2	

Изображение	Наименование	Артикул	Типоразмер	Номинальное напряжение, В	Количество в индивидуальной упаковке, шт.	Индивидуальная упаковка
	Элемент питания LR20 D Alkaline 1,5V BP-2 Народный	SQ1702-0015	D	1,5	2	блистер
	Элемент питания 6LR61 "Крона" 9V BP-1 Народный	SQ1702-0016	"Крона" 9V	9	1	
	Элемент питания LR03 AAA Alkaline 1,5V SR-4 Народный	SQ1702-0017	AAA	1,5	4	пленка
	Элемент питания LR6 AA Alkaline 1,5V SR-4 Народный	SQ1702-0018	AA			

Упаковка

Артикул	Групповая упаковка		Транспортная упаковка				
	Количество, шт.	Масса, кг	Количество, шт.	Масса, кг	Габаритные размеры, мм		
					Длина	Высота	Ширина
SQ1702-0007	96	2,25	576	14,5	383	290	297
SQ1702-0008		1,12	1152		317	270	
SQ1702-0014	24	0,86	192	6,6	337	302	203
SQ1702-0015		3,45	96	13	331	215	
SQ1702-0016		1,26	144	7,6	297	290	245
SQ1702-0017	60	0,74	1200	14,8	275	240	125
SQ1702-0018	40	0,98	600			155	195

ЭЛЕМЕНТЫ ПИТАНИЯ СОЛЕВЫЕ

+60 °C
–30 °C

Zink Carbon

0% Hg, Cd

гарантия 3 года

Декларация соответствия

Назначение

- Для автономного питания различных устройств.

Применение

- Для устройств с низким и средним энергопотреблением: пульты дистанционного управления, настенные часы, радиоклавиатуры и мыши и т. д.

Конструкция

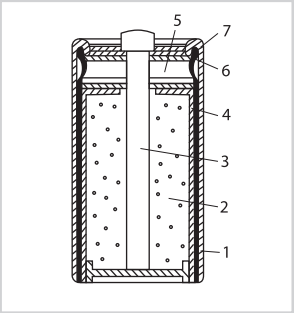

1. Цинковый корпус.
2. Брикет из спресованной активной массы.
3. Токоотвод – угольный стержень.
4. Сепаратор.
5. Воздушная камера.
6. Прокладка.
7. Футляр.

Преимущества

- Батарейки отвечают всем требованиям экологической безопасности, не содержат ртуть и кадмий.
- Срок предэксплуатационного хранения 3 года.
- Диапазон рабочих температур от –30 до +60 °C.
- Батарейки типоразмеров R14(C) и R20(D) обладают дополнительной защитой от протекания – металлическим стаканом.
- Использование $ZnCl^2$ (хлорид цинка) в качестве электролита позволяет продлить работу при малых и средних токах.

Комплектация

- Батарейки.
- Индивидуальная упаковка – пленка.
- Групповая упаковка – коробка.

Технические характеристики

Наименование параметра	Значение
Номинальное напряжение, В	1,5/9
Диапазон рабочих температур, °C	от –30 до +60

Ассортимент

Изображение	Наименование	Артикул	Типоразмер	Номинальное напряжение, В	Количество в индивидуальной упаковке, шт.	Индивидуальная упаковка
	Элемент питания R03 AAA Zinc Carbon 1,5V SH-4 Народный	SQ1702-0019	AAA	1,5	4	пленка
	Элемент питания R6 AA Zinc Carbon 1,5V SH-4 Народный	SQ1702-0020	AA			
	Элемент питания R14 C Zinc Carbon 1,5V SH-2 Народный	SQ1702-0021	C		2	

Изображение	Наименование	Артикул	Типоразмер	Номинальное напряжение, В	Количество в индивидуальной упаковке, шт.	Индивидуальная упаковка
	Элемент питания R20 D Zinc Carbon 1,5V SH-2 Народный	SQ1702-0022	D	1,5	2	пленка
	Элемент питания 6F22 «Крона» Zinc Carbon 9V SH-1 Народный	SQ1702-0023	«Крона» 9V	9	1	

Упаковка

Артикул	Групповая упаковка		Транспортная упаковка				
	Количество, шт.	Масса, кг	Количество, шт.	Масса, кг	Габаритные размеры, мм		
					Длина	Высота	Ширина
SQ1702-0019	60	0,48	1800	14,3	280	260	150
SQ1702-0020		0,38	900		380	178	168
SQ1702-0021	24	1,08	288	13	332	328	118
SQ1702-0022	12		144		315	290	125
SQ1702-0023	10	0,29	480	14,3	336	228	170

БЕСПРОВОДНОЕ УПРАВЛЕНИЕ ОСВЕЩЕНИЕМ
УЮТНЫЙ ДОМ

IP20 | +55 °C −15 °C | гарантия 1 год

Сертификат ТР ТС

Отказное письмо

Назначение

- Для дистанционного управления освещением и другим электрооборудованием по радиоканалу при помощи пульта дистанционного управления.

Применение

Дистанционное включение/отключение освещения:
- люстр и торшеров;
- акцентной подсветки;
- точечного освещения;
- садово-паркового освещения.

Материалы

- Пульт и контроллер – не поддерживающий горение пластик.

Конструкция

В комплекте крепление на стену для пульта управления, фиксируемое на поверхности при помощи двустороннего скотча (в комплекте) или при помощи саморезов.

Передача сигнала осуществляется по радиочастоте 433,92 МГц.

Во избежание ослабления радиосигнала не рекомендуется устанавливать контроллеры на металлические поверхности, а также допускать прикосновения провода-антенны к металлическим частям.

Управление осуществляется как при помощи пульта, так и с помощью стандартного настенного выключателя.

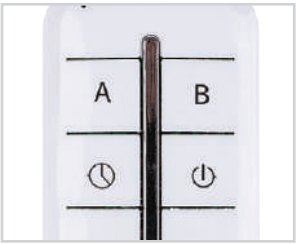

В артикулах SQ1508-0113, SQ1508-0115 предусмотрена функция выключения всех групп с задержкой в 15 секунд.

В линейке ПУ-МК нет возможности программирования контроллеров и подключения к ним дополнительных пунктов.

В схему питания контроллера обязательно нужно устанавливать настенный выключатель (во избежание несанкционированного подключения первого канала при пропадании и последующем восстановлении питающего напряжения сети).

Преимущества

Комфортное управление освещением.

Полный базовый комплект для начала использования.

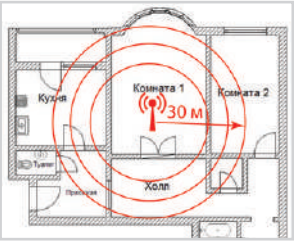

Радиус действия до 30 метров.

Для подключения дополнительных источников света не надо производить дополнительное штробление стен для проведения проводки от выключателя.

Удобное подключение и управление освещением, в том числе в люстрах.

Каждый контроллер имеет уникальный канал для связи только со «своим» пультом, соседние устройства не пересекаются друг с другом.

Отсутствие необходимости прокладки дополнительных проводов, можно подключать к двухпроводной системе 2–4 канала нагрузки, например: люстра + точечные светильники + светодиодная лента.

Комплектация

- Приемное устройство.
- Пульт управления.
- Элемент питания.
- Руководство по эксплуатации. Паспорт.
- Упаковка – блистер.

Технические характеристики

Наименование параметра		Значение
Номинальное напряжение, В		230
Номинальная частота, Гц		50
Рабочая частота управления, МГц		433,92
Количество каналов		2-4 (в зависимости от исполнения)
Максимальный радиус действия пульта управления (на открытой местности), м		30
Максимальная мощность нагрузки, Вт	для ламп накаливания	500 (на каждый канал)
	для энергосберегающих и светодиодных ламп	100 (на каждый канал)
Потребляемая мощность, не более, Вт		5
Класс защиты от поражения электрическим током		II
Тип элемента питания в пульте (в комплект не входит)		LR23A 12V
Материал корпуса контроллера		АБС-пластик
Степень защиты контроллера		IP20
Диапазон рабочих температур, °С		от –15 до +55
Допустимая температура нагрева контроллера, °С	в режиме ожидания	+35
	при максимальной нагрузке	+60
Гарантийный срок, лет		1
Средний срок службы, лет		5

Ассортимент

Изображение	Наименование	Артикул	Количество каналов	Функции контроллера
	Комплект для беспроводного управления освещением "Народный" ПУЗ-МК-Н-2 (2 канала) "Уютный дом"	SQ1508-0113	2	• включение/выключение; • выключение освещения через 15 секунд
	Комплект для беспроводного управления освещением "Народный" ПУЗ-МК-Н 3 (3 канала) "Уютный дом"	SQ1508-0114	3	• включение/выключение
	Комплект для беспроводного управления освещением "Народный" ПУЗ-МК-Н-4 (4 канала) "Уютный дом"	SQ1508-0115	4	• включение/выключение; • выключение освещения через 15 секунд

Упаковка

Артикул	Транспортная упаковка				
	Количество, шт.	Масса, кг	Габаритные размеры, мм		
			Длина	Высота	Ширина
SQ1508-0113	50	7,6	70	34	15
SQ1508-0114		8,1			
SQ1508-0115		8,6			

Габаритные размеры (мм)

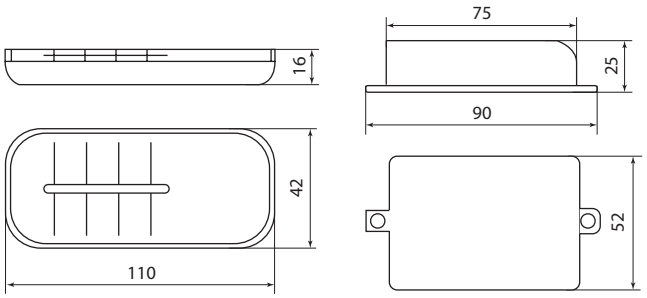

Пример подключения 3-канального контроллера к сети

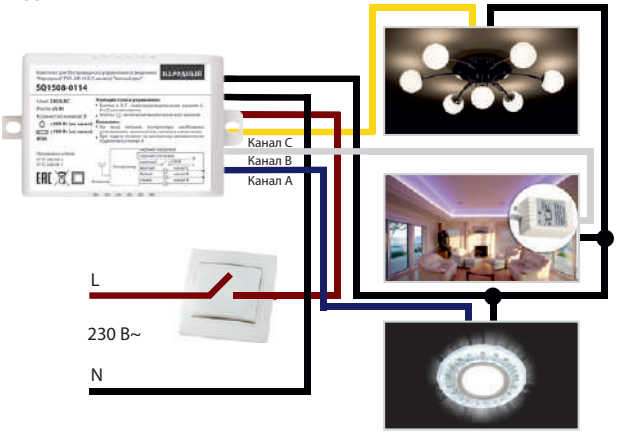

Функционал кнопок на пульте, управление выключателем

Артикул	Количество каналов	Функции кнопок на пульте управления	Управление выключателем
SQ1508-0113	2	A, B – включение/выключение каналов A и B соответственно; – выключение освещения через 15 секунд*; – включение/выключение всех каналов.	A, B, A+B
SQ1508-0114	3	A, B,C – включение/выключение каналов A, B и C соответственно; – включение/выключение всех каналов.	A, A+B, A+B+C
SQ1508-0115	4	A, B, C, D – включение/выключение каналов A, B, C и D соответственно; – выключение освещения через 15 секунд*; – включение/выключение всех каналов.	A, A+B, A+B+C, A+B+C+D

*- для работы функции отключения освещения по таймеру 15 секунд необходимо, чтобы хотя бы один канал в настоящий момент был включен. При нажатии на данную кнопку на пульте контроллер щелкнет 2 раза (выключит и сразу включит нагрузку) и после этого начнет отсчет времени.

Уровень проникновения радиосигнала через препятствия

Изображение	Тип препятствия	Уровень проникновения сигнала (доля проникающей через преграду энергии)
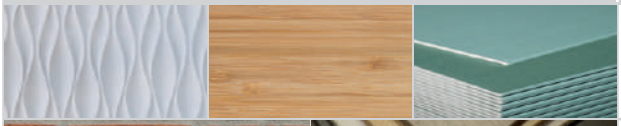	Гипс, древесина, гипсокартон	90%
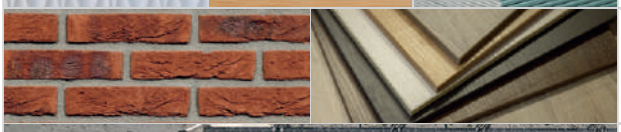	Кирпич, ДСП	70%
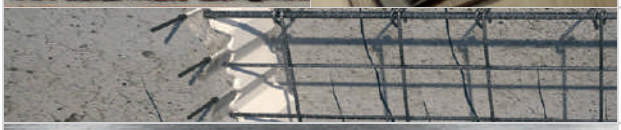	Армированный бетон	30%
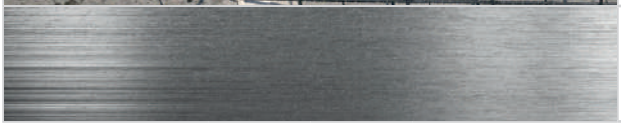	Металл	10%

Схемы подключения к сети

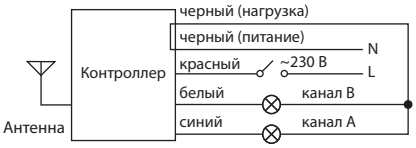

ПУЗ-МК-Н-2 (2 канала)

ПУЗ-МК-Н-3 (3 канала)

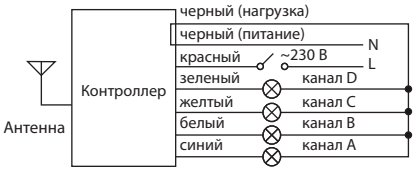

ПУЗ-МК-Н-4 (4 канала)

ДРАЙВЕРЫ ДЛЯ СВЕТИЛЬНИКОВ СЕРИИ **ИБП**

LED IP20 +30 °C −10 °C EAC

Сертификат ТР ТС

Назначение

- Преобразование переменного тока в постоянный для питания светодиодов мощностью до 27 Вт.

Применение

- Подключение светодиодных светильников к электрической сети.

Конструкция

- Провода выведены из корпуса для удобства монтажа.
- Коннектор для подключения ИБП в комплекте.

Материалы

- Корпус – пластик.

Преимущества

- Защита от короткого замыкания.
- Широкий диапазон рабочего напряжения: 180–265 В.
- Компактные размеры.

Комплектация

- Блок питания.
- Руководство по эксплуатации. Паспорт.
- Упаковка – коробка.

Технические характеристики

Наименование параметра	Значение
Диапазон входного напряжения, В	180–265
Частота, Гц	50
Диапазон выходного напряжения, В	27–32
Мощность, Вт	27
Максимальная температура на корпусе (t_c), °C	+60
Диапазон рабочих температур (t_a), °C	от –10 до +30
Коэффициент мощности	0,65
Степень защиты	IP20
Выходной ток, мА	150

Ассортимент

Изображение	Наименование	Артикул	Мощность, Вт
	Блок питания ИБП 27 Вт, 150 мА, IP20 нар.	SQ0366-0002	27

Упаковка

Артикул	Групповая упаковка		Транспортная упаковка				
	Количество, шт.	Масса, кг	Количество, шт.	Масса, кг	Габаритные размеры, мм		
					Длина	Высота	Ширина
SQ0366-0002	10	0,02	200	4	500	350	260

Габаритные размеры (мм)

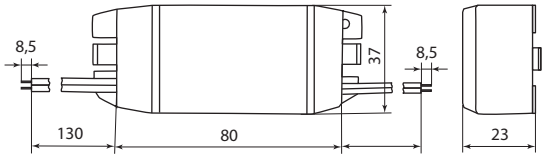

ЭЛЕКТРОННЫЕ ТРАНСФОРМАТОРЫ **ТЭ** ДЛЯ ГАЛОГЕННЫХ ЛАМП

~230 В 50Гц | +50 °С −20 °С | гарантия 1 год | ЕАС

Сертификат ТР ТС

Декларация соответствия

Назначение

- Для преобразования входящего сетевого напряжения 230 В в напряжение 12 В.

Применение

- Обеспечение стабильной и безопасной работы низковольтных ламп.

Материалы

- Корпус – металл.

Преимущества

- Компактные габаритные размеры позволяют разместить трансформатор в стеновых, потолочных и мебельных нишах при монтаже встроенного освещения.
- Корпус из металла обеспечивает равномерное отведение тепла.
- На корпусе предусмотрены отверстия для крепления трансформатора к поверхности.

Комплектация

- Электронный трансформатор.
- Руководство по эксплуатации. Паспорт.
- Упаковка – коробка.

Технические характеристики

Наименование параметра	Значение
Диапазон входного напряжения, В	220–240
Номинальная частота, Гц	50
Напряжение на выходе, В	12
Диапазон рабочих температур (t_a), °С	от –20 до +50

Ассортимент

Изображение	Наименование	Артикул	Диапазон нагрузок (мощность), Вт	Входной ток, А	Выходной ток, А
	Трансформатор электронный ТЭ-60 220В/12В 20-60Вт нар.	SQ0360-0001	от 20 до 60	0,26	5,00
	Трансформатор электронный ТЭ-105 220В/12В 35-105Вт нар.	SQ0360-0002	от 35 до 105	0,46	8,75
	Трансформатор электронный ТЭ-150 220В/12В 50-150Вт нар.	SQ0360-0003	от 50 до 150	0,65	12,5
	Трансформатор электронный ТЭ-200 220В/12В 70-200Вт нар.	SQ0360-0004	от 70 до 200	0,87	16,7
	Трансформатор электронный ТЭ-250 220В/12В 80-250Вт нар.	SQ0360-0005	от 80 до 250	1,09	20,83

Упаковка

Артикул	Групповая упаковка		Транспортная упаковка				
	Количество, шт.	Масса, кг	Количество, шт.	Масса, кг	Габаритные размеры, мм		
					Длина	Высота	Ширина
SQ0360-0001	10	0,67	100	6,70	460	200	170
SQ0360-0002		1,00		10,00	485	245	
SQ0360-0003		1,03		10,30	530	270	210
SQ0360-0004	5	1,00	50	10,00	280	250	190
SQ0360-0005							

Габаритные размеры

Чертеж	Артикул	Размер, мм		
		l	w	h
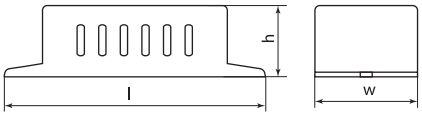	SQ0360-0001	80	34	29
	SQ0360-0002	84	42	
	SQ0360-0003	95	48	37
	SQ0360-0004	104	53	40
	SQ0360-0005			

ЭЛЕКТРОННЫЕ **ПРА**

T8 G13 | от 176 до 264 В | +50 °C −10 °C

Сертификат ТР ТС

Декларация соответствия

Назначение

- Преобразование входящего сетевого напряжения для обеспечения работы люминесцентных ламп.

Применение

- Комплектация светильников с линейной люминесцентной лампой.

Материалы

- Металлический корпус.

Конструкция

- Быстрозажимные клеммы для легкого и быстрого монтажа.

Преимущества

- Мгновенный старт и бесшумная работа люминесцентных ламп.
- Широкий диапазон рабочего напряжения: от 176 до 264 В.
- Удобство установки ЭПРА артикулов SQ0363-0008 и SQ0363-0009 в светильники серии ЛПО, ЛПБ ТМ TDM ELECTRIC.

Комплектация

- Электронный пускорегулирующий аппарат.
- Руководство по эксплуатации. Паспорт.
- Упаковка – коробка.

Технические характеристики

Наименование параметра	Значение
Диапазон рабочего напряжения, В	176–264
Частота, Гц	50
Сечение подключаемых проводников, мм^2	0,5–1,5
Диапазон рабочих температур (t_a), °C	от –10 до +50
Коэффициент мощности	0,65
Тип лампы	T8

Ассортимент

Изображение	Наименование	Артикул	Количество ламп/ мощность, Вт/ тип цоколя	Масса, кг
	Электронный пускорегулирующий аппарат EB-T8-118-EA3 нар.	SQ0363-0001	1/18/G13	0,116
	Электронный пускорегулирующий аппарат EB-T8-218-EA3 нар.	SQ0363-0002	2/18/G13	0,12
	Электронный пускорегулирующий аппарат EB-T8-418-EA3 нар.	SQ0363-0003	4/18/G13	0,19
	Электронный пускорегулирующий аппарат EB-T8-136-EA3 нар.	SQ0363-0004	1/36/G13	0,12

Изображение	Наименование	Артикул	Количество ламп/ мощность, Вт/ тип цоколя	Масса, кг
	Электронный пускорегулирующий аппарат ЕВ-Т8-236-ЕА3 нар.	SQ0363-0005	2/36/G13	0,146
	Электронный пускорегулирующий аппарат ЕВ-Т8-258-ЕА3 нар.	SQ0363-0006	2/58/G13	0,216
	Электронный пускорегулирующий аппарат ЕВ-Т8-118-ЕА3С нар.	SQ0363-0008	1/18/G13	0,058
	Электронный пускорегулирующий аппарат ЕВ-Т8-136-ЕА3С нар.	SQ0363-0009	1/36/G13	

Упаковка

Артикул	Групповая упаковка		Транспортная упаковка				
	Количество, шт.	Масса, кг	Количество, шт.	Масса, кг	Габаритные размеры, мм		
					Длина	Высота	Ширина
SQ0363-0001	–	–	50	5,8	325	210	175
SQ0363-0002				6,0			
SQ0363-0003				9,5	340	275	195
SQ0363-0004				6,0	265	195	195
SQ0363-0005				7,3	325	210	175
SQ0363-0006				10,8	280	240	220
SQ0363-0008	10	0,575	200	11,5	285	340	285
SQ0363-0009							

Габаритные размеры

Чертеж	Артикул	Размер, мм		
		l	w	h
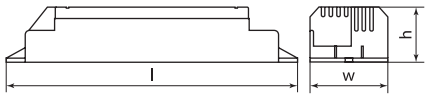	SQ0363-0001	157	28	39
	SQ0363-0002			
	SQ0363-0003	132	35	65
	SQ0363-0004	175	22	33
	SQ0363-0005	157	28	39
	SQ0363-0006	230	25	34
	SQ0363-0008	150	20	25
	SQ0363-0009			

ПАТРОНЫ КЕРАМИЧЕСКИЕ

E14 E27 E40 IP20 EAC

Сертификат ТР ТС

Декларация соответствия

Назначение

- Для подключения и фиксации ламп с цоколем E14, E27, E40.

Применение

- Комплектация светильников бытового и промышленного исполнения.

Материалы

- Материал корпуса – керамика.
- Материал контактной части (SQ0335-0036, SQ0335-0038) – латунь.
- Материал кольца – алюминий.

Преимущества

- Упругая пружина обеспечивает плотный контакт «язычка» патрона с цоколем лампы.
- Надежное крепление резьбового кольца патрона.
- Контактная группа патронов, выполненная из высококачественных материалов, обеспечивает долгий срок службы и защиту от коррозии.

Ассортимент

Изображение	Наименование	Артикул	Тип цоколя	Сечение подключаемых проводников, мм²	Номинальная величина, А/В	Тип крепления
	Патрон керамический E14, Народный	SQ0335-0036	E14	0,75-2,5	2/250	1 винт M4
	Патрон керамический E27, Народный	SQ0335-0035	E27	0,75-2,5	4/250	2 винта M3
	Патрон керамический E27 с держателем, Народный	SQ0335-0038	E27	0,75-2,5	4/250	1 винт M4
	Патрон керамический E40, Народный	SQ0335-0037	E40	1,5-4	16/250	2 винта M5

Упаковка

Артикул	Транспортная упаковка				
	Количество, шт.	Масса, кг	Габаритные размеры, мм		
			Длина	Высота	Ширина
SQ0335-0035	400	22	410	320	250
SQ0335-0036		20	360	280	240
SQ0335-0037	100	18	300	300	300
SQ0335-0038	400	23	420	340	260

Габаритные размеры (мм)

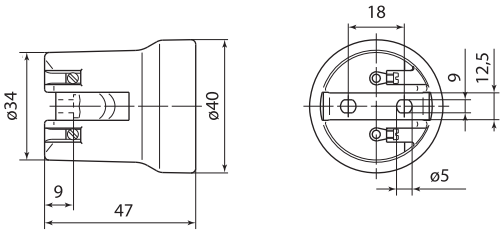

SQ0335-0035

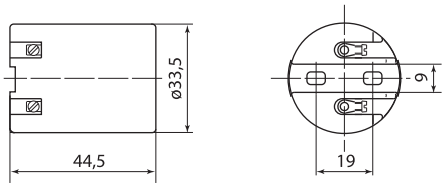

SQ0335-0036

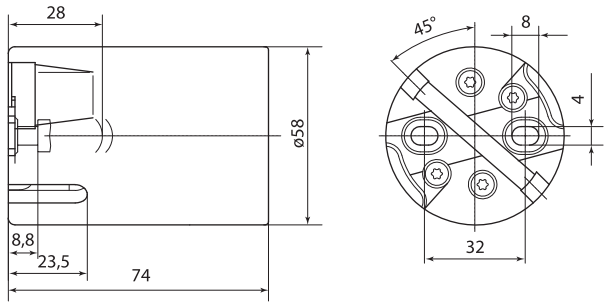

SQ0335-0037

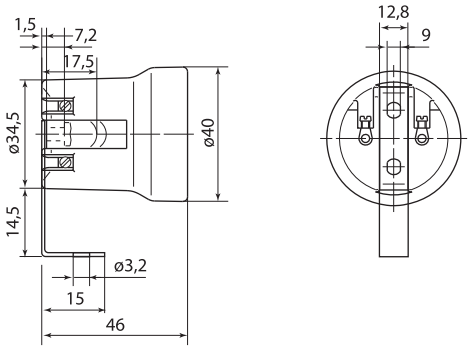

SQ0335-0038

ПАТРОНЫ ДЛЯ ГАЛОГЕННЫХ ЛАМП
G4, GU5.3, GU10

G4 GU5.3 GU10

Сертификат ТР ТС

Декларация соответствия

Назначение

- Для подключения к электрической сети светодиодных, галогенных и других ламп с цоколями G4, GU5.3, GU10.

Применение

Комплектация светильников, люстр, световых конструкций.

Материалы

- Материал корпуса – керамика.
- Материал изоляции провода – силикон.

Преимущества

- Изоляция провода обладает высокой тепло- и морозостойкостью. Провод остается гибким и эластичным при температурах от –70 до +270 °С. Провод устойчив к излому – исключительно гибкий и мягкий.
- Патроны расфасованы по 100 и 200 шт. в пакеты.

Ассортимент

Изображение	Наименование	Артикул	Тип цоколя	Сечение провода, мм^2	Длина провода, мм	Номинальная величина, А/В	Винт для установки
	Патрон GU5.3 керамический Народный	SQ0335-0129	GU5.3	0,3	120	25/250	М3
	Патрон GU10 керамический Народный	SQ0335-0130	GU10	0,5	120	2/250	М3
	Патрон G4 керамический Народный	SQ0335-0131	G4	0,3	120	2/24	–

Упаковка

Артикул	Групповая упаковка		Транспортная упаковка				
	Количество, шт.	Масса, кг	Количество, шт.	Масса, кг	Габаритные размеры, мм		
					Длина	Высота	Ширина
SQ0335-0129	200	1,5	2000	15	390	230	220
SQ0335-0130	100	1,6	1000	16	370	310	230
SQ0335-0131	200	1,3	2000	13	390	220	130

Габаритные размеры (мм)

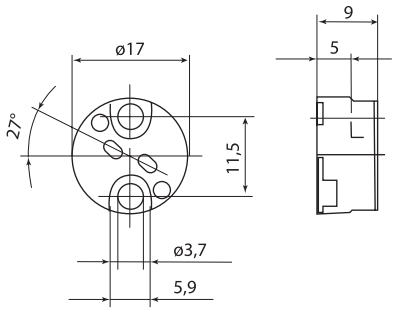

SQ0335-0129

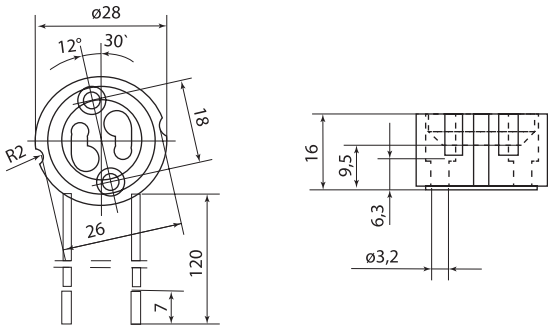

SQ0335-0130

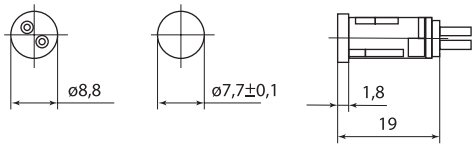

SQ0335-0131

ПЛАСТИКОВЫЕ БОКСЫ СЕРИИ **ЩРН-ПМ, ЩРВ-ПМ**

IP40 | ABS | +60°C −20°C | гарантия 1 год

Отказное письмо

Назначение

- Для установки модульных устройств защиты, контроля и учета.
- Для защиты людей от поражения электрическим током.
- Для защиты установочного оборудования от воздействий пыли и воды.

Применение

- Жилые здания и бытовые помещения.
- Административные, общественные здания.
- Спортивные сооружения и объекты инфраструктуры.
- Лечебно-профилактические и образовательные учреждения.

Материалы

- Корпус из ударопрочного, не поддерживающего горение АБС-пластика, устойчивого к ультрафиолету.
- DIN-рейка и комплект крепежных элементов выполнены из стали, устойчивой к коррозии.

Преимущества

В комплект поставки боксов входят необходимые элементы для осуществления монтажа: шурупы, дюбели.

Выламываемые отверстия на корпусе для ввода кабеля со всех сторон.

Фиксация двери на защелку в закрытом положении.

Возможность установки верхней части бокса с дверцей, открываемой в сторону, для открытия как влево, так и вправо.

Комплектация

- Бокс.
- Стальная DIN-рейка.
- Крепеж (шурупы, дюбели).
- Упаковка – полиэтиленовый пакет.
- Лента маркировочная.
- Руководство по эксплуатации. Паспорт.

Технические характеристики

Наименование параметра	Значение	
	ЩРН-ПМ	ЩРВ-ПМ
Тип монтажа, мм	навесной	встраиваемый
Гарантийный срок службы, лет	1	
Срок службы, не менее, лет	5	
Количество модулей	от 4 до 36	
Количество рядов (DIN-реек)	от 1 до 3	
Номинальная частота сети, Гц	50	
Напряжение изоляции, В	660	
Материал корпуса	АБС-пластик	
Стойкость к механическим воздействиям	IK05	
Степень защиты	IP41	IP40
Диапазон рабочих температур, °C	от –20 до +60	
Класс защиты от поражения электрическим током	II	

Ассортимент

Изображение	Наименование	Артикул	Количество модулей
Навесные пластиковые боксы			
	Бокс ЩРН-ПМ-4 модуля навесной пластик IP41 Народный	SQ0901-1101	4
	Бокс ЩРН-ПМ-6 модулей навесной пластик IP41 Народный	SQ0901-1102	6
	Бокс ЩРН-ПМ-9 модулей навесной пластик IP41 Народный	SQ0901-1103	9
	Бокс ЩРН-ПМ-12 модулей навесной пластик IP41 Народный	SQ0901-1104	12
	Бокс ЩРН-ПМ-16 модулей навесной пластик IP41 Народный	SQ0901-1105	16
	Бокс ЩРН-ПМ-24 модуля навесной пластик IP41 Народный	SQ0901-1106	24
	Бокс ЩРН-ПМ-36 модулей навесной пластик IP41 Народный	SQ0901-1107	36
Встраиваемые пластиковые боксы			
	Бокс ЩРВ-ПМ-4 модуля встраиваемый пластик IP40 Народный	SQ0901-1201	4
	Бокс ЩРВ-ПМ-6 модулей встраиваемый пластик IP40 Народный	SQ0901-1202	6
	Бокс ЩРВ-ПМ-9 модулей встраиваемый пластик IP40 Народный	SQ0901-1203	9
	Бокс ЩРВ-ПМ-12 модулей встраиваемый пластик IP40 Народный	SQ0901-1204	12
	Бокс ЩРВ-ПМ-16 модулей встраиваемый пластик IP40 Народный	SQ0901-1205	16
	Бокс ЩРВ-ПМ-24 модуля встраиваемый пластик IP40 Народный	SQ0901-1206	24
	Бокс ЩРВ-ПМ-36 модулей встраиваемый пластик IP40 Народный	SQ0901-1207	36

Упаковка

Артикул	Транспортная упаковка				
	Количество, шт.	Масса, кг	Габаритные размеры, мм		
			Длина	Ширина	Высота
Навесные пластиковые боксы					
SQ0901-1101	40	7,69	54,0	44,5	30,5
SQ0901-1102	30	9,04	57,0	54,0	31,0
SQ0901-1103		13,82	54,5	51,0	34,0
SQ0901-1104	20	13,55	64,0	55,0	43,5
SQ0901-1105		15,27	55,5	50,5	62,5
SQ0901-1106	10	11,69	63,5	54,5	36,0
SQ0901-1107		15,85			45,5
Встраиваемые пластиковые боксы					
SQ0901-1201	40	7,24	54,0	44,5	30,5
SQ0901-1202	30	8,56	57,0	54,0	31,0

Артикул	Транспортная упаковка				
	Количество, шт.	Масса, кг	Габаритные размеры, мм		
			Длина	Ширина	Высота
SQ0901-1203	30	13,52	54,5	51,0	34,0
SQ0901-1204	20	13,15	64,0	55,0	43,5
SQ0901-1205		14,77	55,5	50,5	62,5
SQ0901-1206	10	11,24	63,5	54,5	36,0
SQ0901-1207		15,05			45,5

Габаритные размеры

Навесные пластиковые боксы

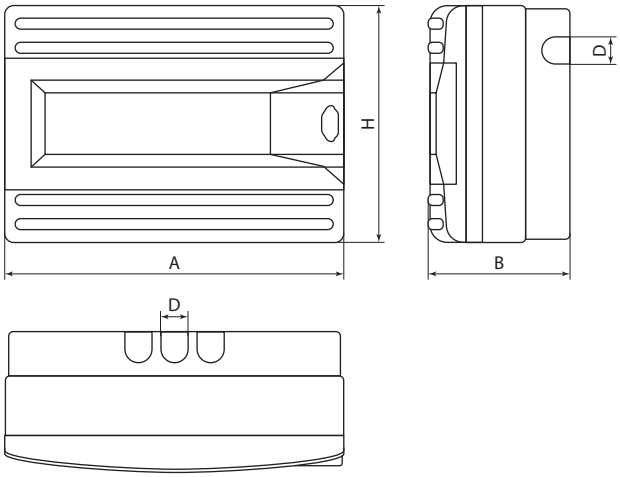

Артикул	Габаритные размеры, мм			
	A	B	H	D
SQ0901-1101	150	98	140	15
SQ0901-1102	180	101	139	
SQ0901-1103	243	97	169	20
SQ0901-1104	309	100	207	

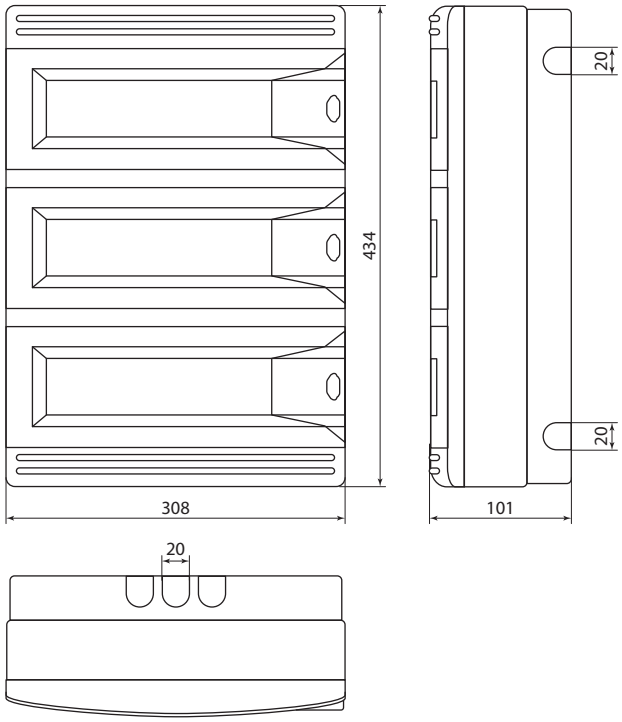

SQ0901-1107

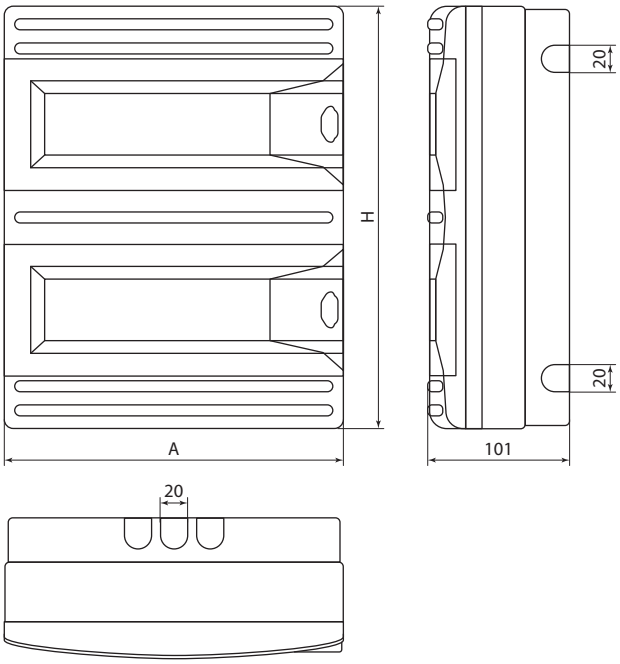

Артикул	Габаритные размеры, мм	
	A	H
SQ0901-1105	243	300
SQ0901-1106	308	343

Встраиваемые пластиковые боксы

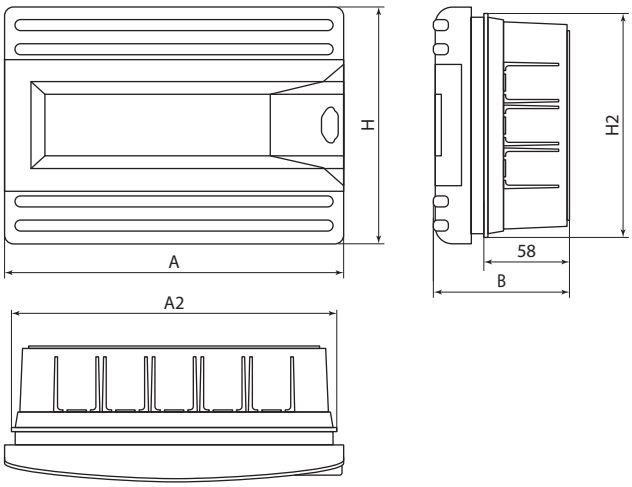

Артикул	Габаритные размеры, мм				
	A	A2	B	H	H2
SQ0901-1201	150	134	98	140	124
SQ0901-1202	180	164	100	139	123
SQ0901-1203	243	227		169	153
SQ0901-1204	309	293	98	207	191

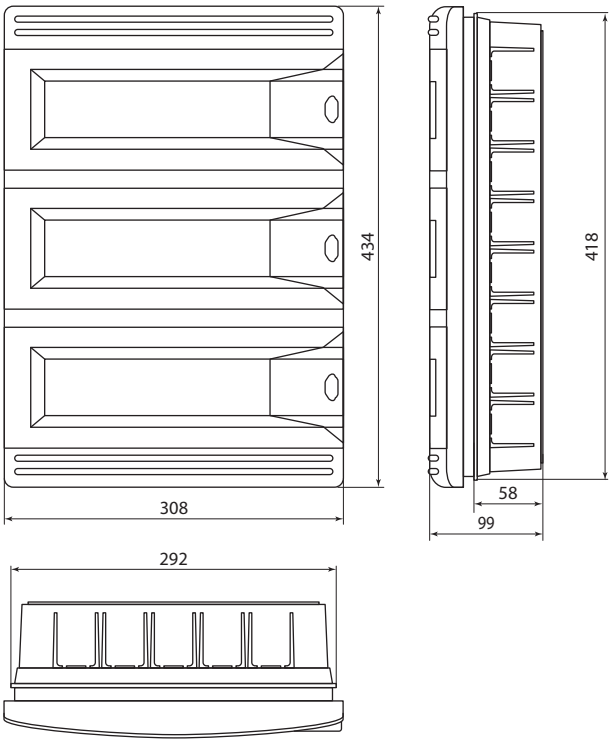

SQ0901-1207

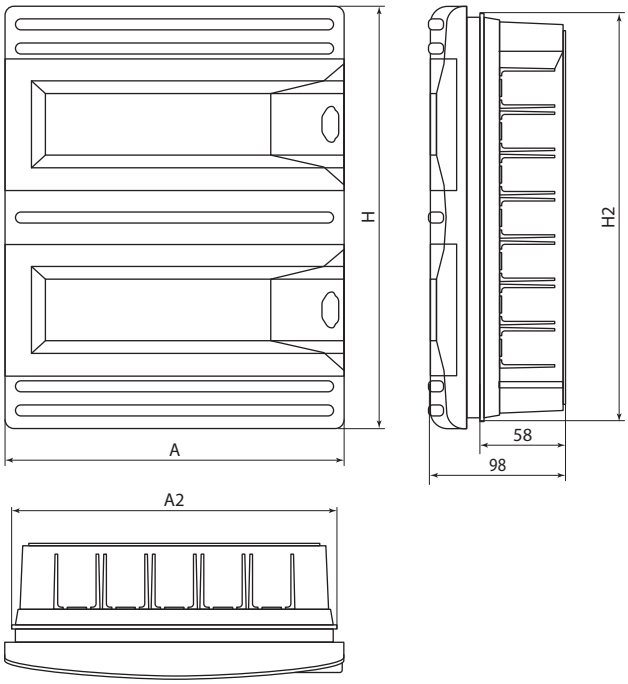

Артикул	Габаритные размеры, мм			
	A	A2	H	H2
SQ0901-1205	243	227	300	284
SQ0901-1206	308	292	343	327

ПЛАСТИКОВЫЕ БОКСЫ СЕРИИ **КМПн**

IP30 | ПЛОМБИРОВКА | гарантия 1 год

Отказное письмо

Назначение

- Для монтажа модульной аппаратуры (автоматических выключателей, устройств защитного отключения, реле, мини-контакторов, сигнальных ламп, кнопок и т. п.).
- Для защиты персонала от поражения электрическим током при эксплуатации.

Применение

- Жилой сектор (квартиры, бытовки и т. д.).
- Офисы.
- Объекты социально-культурного назначения.
- Лечебные, образовательные учреждения.
- Шкафы и сборки для опломбирования отдельных групп автоматов.

Материалы

- Полистирол.

Конструкция

- Винтовое крепление лицевой части к основанию.
- Наличие ушек для опломбирования.
- Встроенная DIN-рейка.

Преимущества

- Изготовлены из высококачественного, ударопрочного полистирола.

Защита от хищения электроэнергии и от несанкционированного доступа к контактной группе – бокс можно опломбировать в закрытом состоянии. Для пломбирования предусмотрены ушки, расположенные между основанием и лицевой частью (сверху и снизу).

Внутри бокса имеется встроенная DIN-рейка.

- Подходят для низковольтного оборудования любого производителя благодаря более вытянутому корпусу.
- Возможность установки дополнительных аппаратов путем удаления боковых пластин.
- Простой и быстрый монтаж.

Технические характеристики

Наименование параметра	Значение
Вид установки	навесной
Гарантийный срок службы, лет	1
Количество модулей	от 1 до 4
Количество рядов (DIN-реек)	1 ряд
Материал корпуса	полистирол
Номинальная частота сети, Гц	50
Номинальное напряжение, В	220
Степень защиты	IP30
Температура эксплуатации,° С	от –20 до +60
Цвет корпуса	белый
Наличие DIN-рейки	встроенная

Ассортимент

Изображение	Наименование	Артикул	Степень защиты	Кол-во модулей	Масса изделия, кг
	Бокс КМПн-1/2 для наруж. уст. с п/прозрачной крышкой, IP30 НАРОДНЫЙ	SQ0907-0601	IP30	1-2	0,09
	Бокс КМПн-2/4 для наруж. уст. с п/прозрачной крышкой, IP30 НАРОДНЫЙ	SQ0907-0602		2-4	0,15

Упаковка

Артикул	Транспортная упаковка				
	Количество, шт.	Масса, кг	Габаритные размеры, мм		
			Длина	Ширина	Высота
SQ0907-0601	90	8,489	0,517	0,427	0,304
SQ0907-0602	48	7,061	0,519	0,423	0,307

Габаритные размеры (мм)

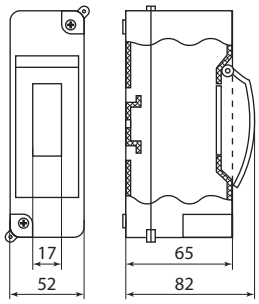

SQ0907-0601

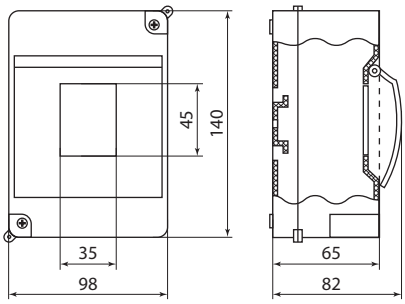

SQ0907-0602

ЩИТЫ РАСПРЕДЕЛИТЕЛЬНЫЕ **ЩРВ, ЩРН**

IP31

гарантия 1 год

Отказное письмо

Назначение

- Для приема и распределения электрической энергии напряжением 380/220 В, в одно- и трехфазных сетях переменного тока частотой 50 Гц.
- Для защиты отходящих линий при перегрузках и коротких замыканиях.
- Для нечастых включений и отключений электрических цепей.

Применение

- Жилой сектор (квартиры, бытовки и т. д.).
- Офисы.
- Объекты социально-культурного назначения.
- Лечебные, образовательные учреждения.
- Торговые и производственные помещения.

Материалы

- Сертифицированная российская сталь (ГОСТ).
- Покрытие – текстурированный полиэстеровый порошок.

Конструкция

- Оцинкованная DIN-рейка для установки модульного оборудования.
- Съемная дверца.
- Фальшпанель, исключающая доступ к токоведущим частям.

Полунадрезное окошко на задней стенке, с помощью которого можно осуществить подвод кабеля с задней части щита (для SQ0905-0720, SQ0905-0721).

Преимущества

- Оптимально подобранные размеры корпуса.
- Удобство монтажа.
- Омедненная шпилька заземления на корпусе.
- Быстросъемные петли.
- Высококачественное порошковое покрытие.

Комплектация

- Металлокорпус.
- Замок.
- Комплект ключей.
- Упаковка – коробка.

Технические характеристики

Наименование параметра	Значение	
	ЩРВ	ЩРН
Тип монтажа, мм	встраиваемый	навесной
Степень защиты	IP31	
Толщина металла, мм	0,6	
Цвет корпуса	RAL 7035	
Тип защитного покрытия	порошковое, шагрень	
Номинальный ток, А	63-125	
Количество модулей	от 12 до 36	от 12 до 48
Количество рядов (DIN-реек)	от 1 до 3	от 1 до 4
Климатическое исполнение	УХЛ4	

Ассортимент

Изображение	Наименование	Артикул	Число модулей	Масса, кг
ЩРВ				
	ЩРВ-12 (215x280x120) Народный	SQ0905-2710	12	1,4

Изображение	Наименование	Артикул	Число модулей	Масса, кг
	ЩРВ-24 (345x280x120) Народный	SQ0905-2711	24	2,1
	ЩРВ-36 (475x280x120) Народный	SQ0905-2712	36	2,8
ЩРН				
	ЩРН-12 (220x300x120) Народный	SQ0905-0710	12	1,9
	ЩРН-12+ с полунадрезным окном на задней стенке (220x300x120) Народный	SQ0905-0720	13	1,8
	ЩРН-24 (350x300x120) Народный	SQ0905-0711	24	2,8
	ЩРН-24+ с полунадрезным окном на задней стенке (350x300x120) Народный	SQ0905-0721	26	2,6
	ЩРН-36 (480x300x120) Народный	SQ0905-0712	36	3,5
	ЩРН-48 (610x300x120) Народный	SQ0905-0722	48	4,4

Упаковка

Артикул	Транспортная упаковка				
	Количество, шт.	Масса, кг	Габаритные размеры, мм		
			Длина	Ширина	Высота
ЩРВ					
SQ0905-2710	1	1,5	290	130	225
SQ0905-2711		2,3			355
SQ0905-2712		3,1			485
ЩРН					
SQ0905-0710	1	2,1	310	130	230
SQ0905-0720		1,9			
SQ0905-0711		3,0			360
SQ0905-0721		2,8			
SQ0905-0712		3,7			490
SQ0905-0722		4,8			620

Габаритные размеры (мм)

Условные обозначения

№	Наименование
1	Корпус щита
2	Фальшпанель
3	Замок
4	DIN-рейка

№	Наименование
5	Дверь
6	Омедненная шпилька М6
7	Полунадрезное окно

ЩРВ

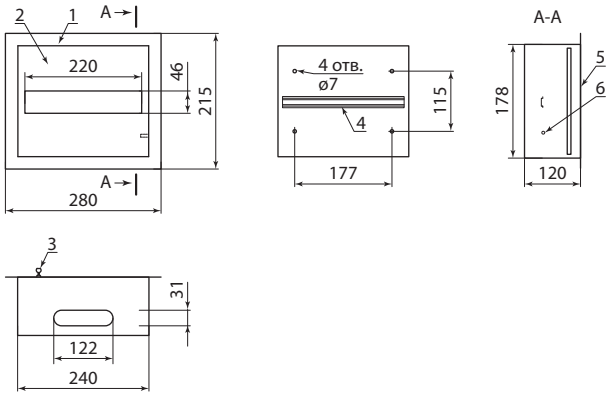

SQ0905-2710

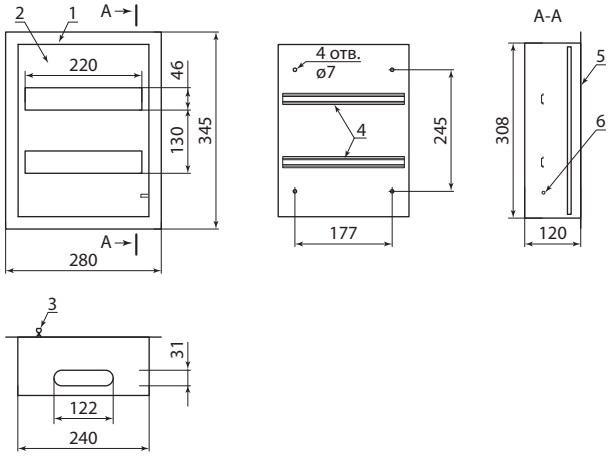

SQ0905-2711

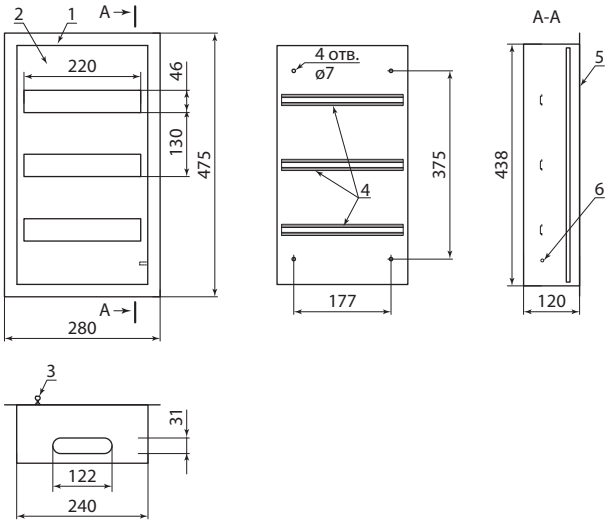

SQ0905-2712

ЩРН

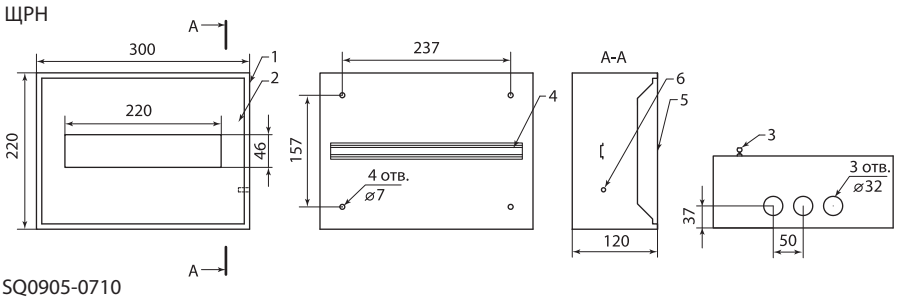

SQ0905-0710

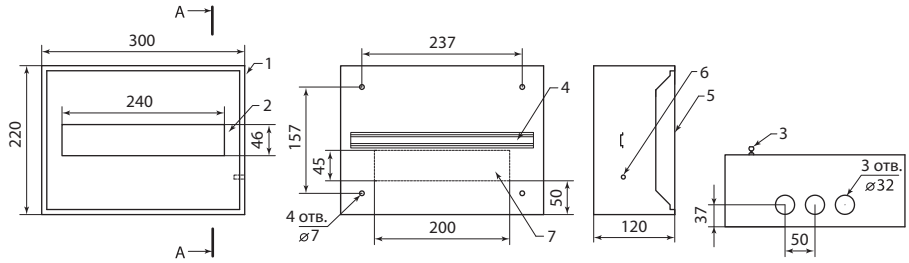

SQ0905-0720

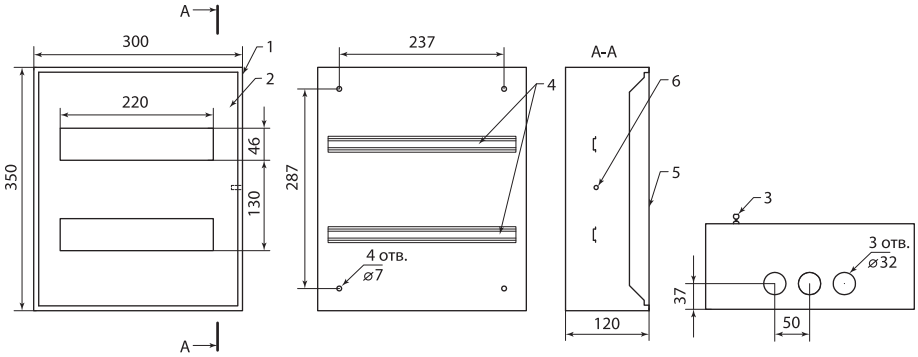

SQ0905-0711

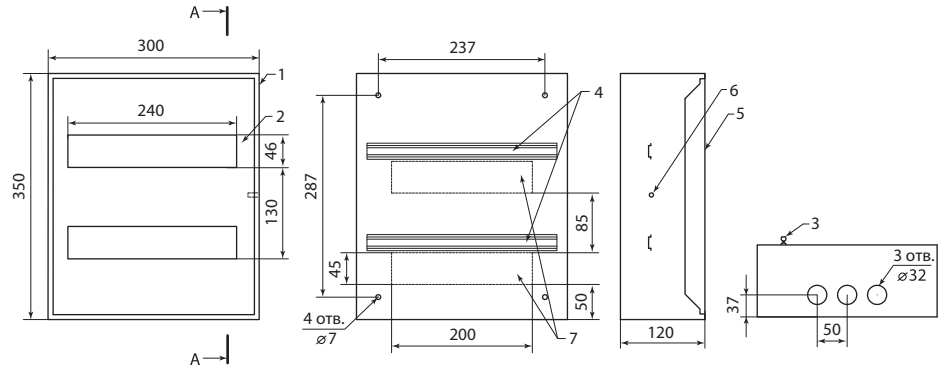

SQ0905-0721

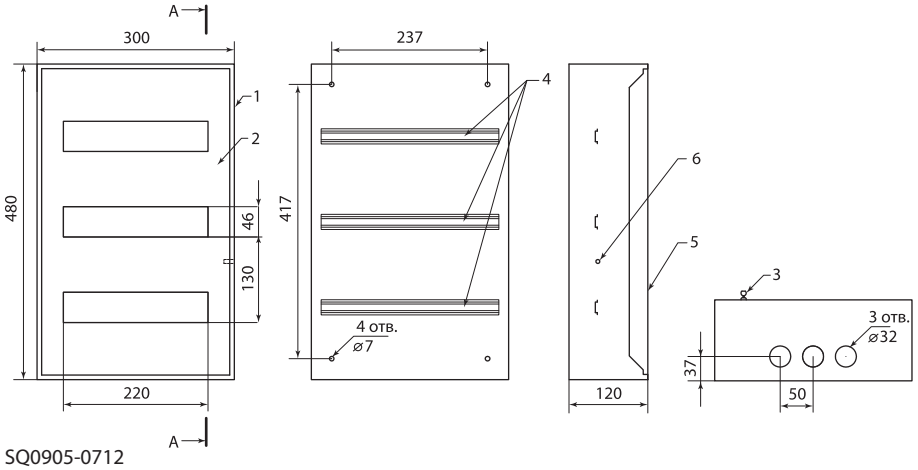

SQ0905-0712

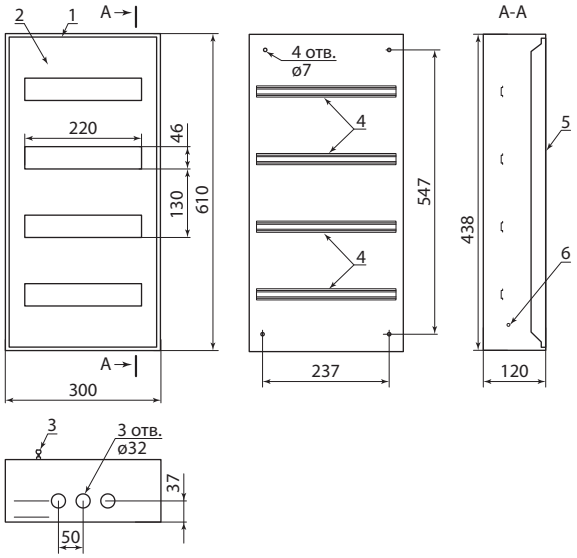

SQ0905-0722

ЩИТЫ УЧЕТНО-РАСПРЕДЕЛИТЕЛЬНЫЕ **ЩУРВ, ЩУРН**

IP31

гарантия 1 год

Отказное письмо

Назначение

- Для приема и распределения электрической энергии напряжением 380/220 В, в одно- и трехфазных сетях переменного тока частотой 50 Гц.
- Для защиты отходящих линий при перегрузках и коротких замыканиях.
- Для нечастых включений и отключений электрических цепей.

Применение

- Жилой сектор (квартиры, бытовки и т. д.).
- Офисы.
- Объекты социально-культурного назначения.
- Лечебные, образовательные учреждения.
- Торговые и производственные помещения.

Материалы

- Сертифицированная российская сталь (ГОСТ).
- Покрытие – текстурированный полиэстеровый порошок.

Конструкция

- Оцинкованная DIN-рейка для установки модульного оборудования.
- Фальшпанель, исключающая доступ к токоведущим частям.

- Универсальная панель для установки счетчика электроэнергии.
- DIN-рейка для установки счетчика электроэнергии (арт. SQ0905-1801).

Преимущества

- Оптимально подобранные размеры корпуса.
- Удобство монтажа.
- Омедненная шпилька заземления на корпусе.
- Высококачественное порошковое покрытие.

Комплектация

- Металлокорпус.
- Замок.
- Комплект ключей.
- Упаковка – коробка.

Технические характеристики

Наименование параметра	Значение	
	ЩУРВ	ЩНРН
Тип монтажа, мм	встраиваемый	навесной
Степень защиты	IP31	
Толщина металла, мм	0,6	
Цвет корпуса	RAL 7035	
Тип защитного покрытия	порошковое, шагрень	
Номинальный ток, А	63-125	
Количество модулей	12	от 9 до 24
Количество рядов (DIN-реек)	1	
Фазосность счетчика	от 1 до 3	
Климатическое исполнение	УХЛ4	

Ассортимент

Изображение	Наименование	Артикул	Число модулей	Масса, кг
ЩУРВ				
	ЩУРВ-1/12 (437x280x140) Народный	SQ0905-2801	12	2,6
	ЩУРВ-3/12 (507x280x160) Народный	SQ0905-2802		3,1

Изображение	Наименование	Артикул	Число модулей	Масса, кг
ЩУРН				
	ЩУРН-1/9Э (360x255x110) Народный	SQ0905-1801	9	2,2
	ЩУРН-1/12 (400x300x145) Народный	SQ0905-0801	12	2,9
	ЩУРН-3/12 (500x300x170) Народный	SQ0905-0802		3,9
	ЩУРН-3/24 (500x400x170) Народный	SQ0905-0803	24	5,1

Упаковка

Артикул	Транспортная упаковка				
	Количество, шт.	Масса, кг	Габаритные размеры, мм		
			Длина	Ширина	Высота
ЩРВ					
SQ0905-2801	1	2,8	290	150	447
SQ0905-2802		3,4		170	517
ЩРН					
SQ0905-1801	1	2,3	265	120	370
SQ0905-0801		3,2	310	155	410
SQ0905-0802		4,0		180	510
SQ0905-0803		5,6	410		

Габаритные размеры (мм)

Условные обозначения:

№	Наименование
1	Корпус щита
2	Замок
3	DIN-рейка
4	Дверь

№	Наименование
5	Омедненная шпилька М6
6	Фальшпанель
7	Панель под счетчик

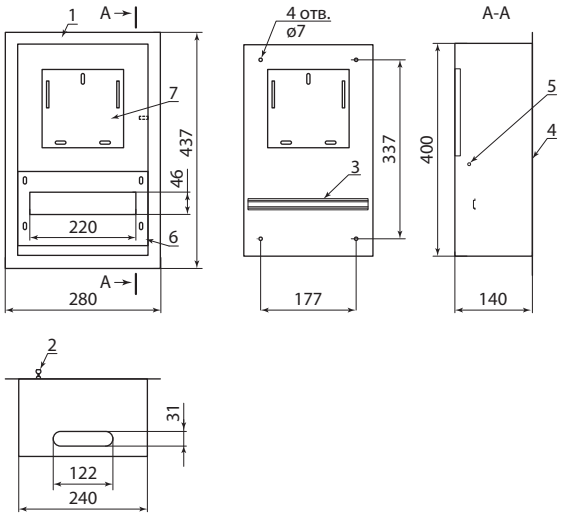

SQ0905-2801

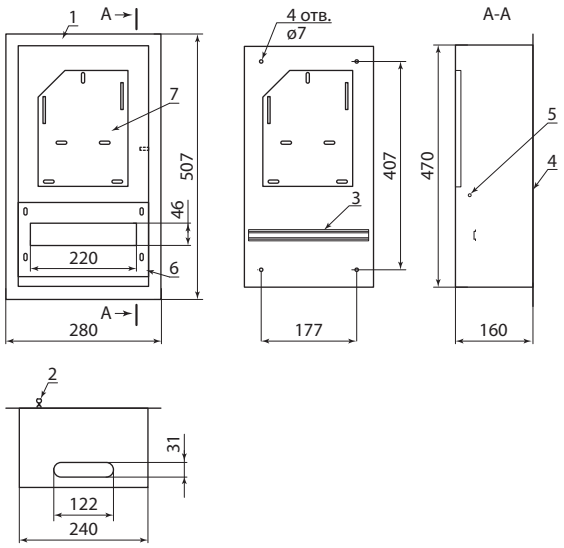

SQ0905-2802

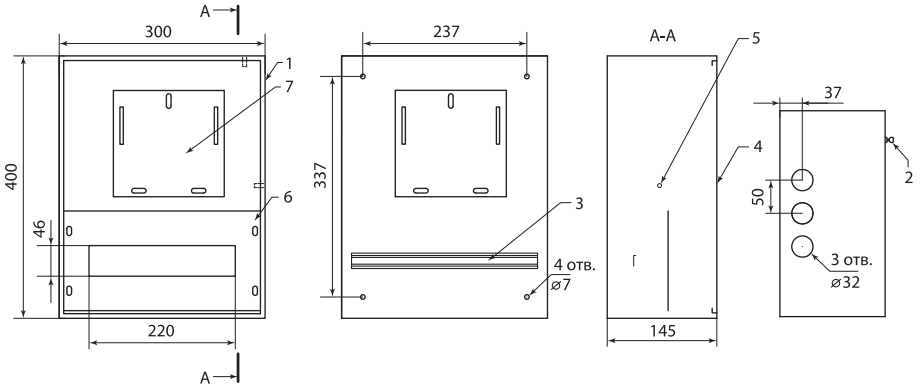

SQ0905-0801

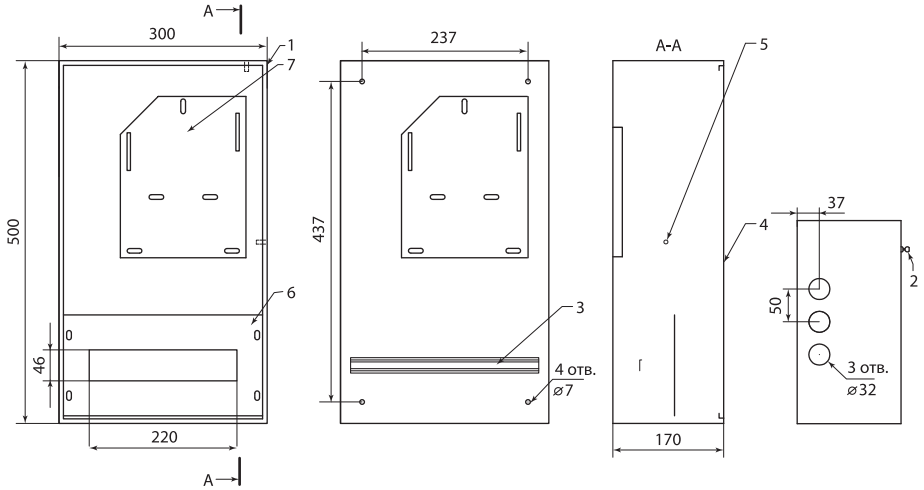

SQ0905-0802

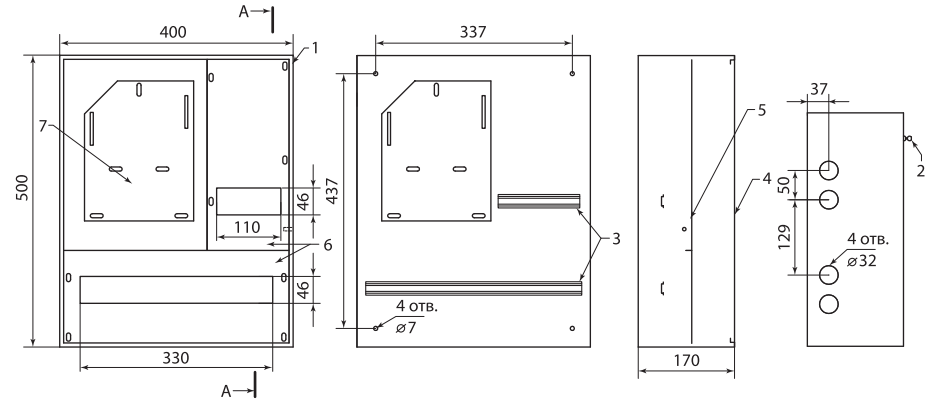

SQ0905-0803

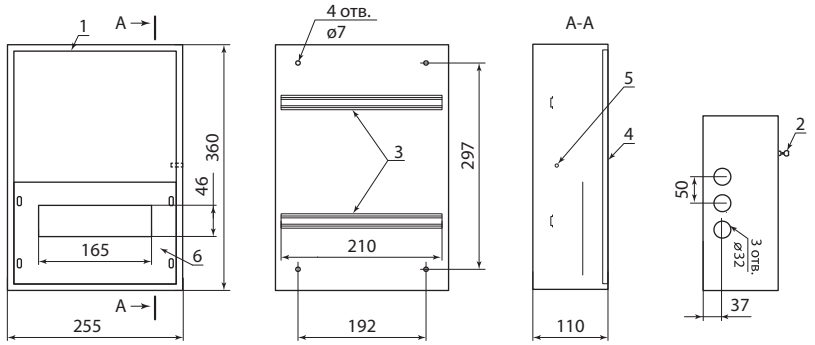

SQ0905-1801

ЩИТЫ УЧЕТА **ЩУ** IP54

IP54 | 0,8 мм толщина металла | гарантия 1 год

Отказное письмо

Назначение

- Для приема и распределения электрической энергии напряжением 380/220 В, в одно- и трехфазных сетях переменного тока частотой 50 Гц.
- Для защиты отходящих линий при перегрузках и коротких замыканиях.
- Для нечастых включений и отключений электрических цепей.

Применение

- Коттеджные поселки.
- Жилые дома и застройки в сельской местности.

Материалы

- Сертифицированная российская сталь (ГОСТ).
- Покрытие – текстурированный полиэстеровый порошок.

Конструкция

- Полиуретановый уплотнитель.
- Съемная монтажная панель.
- DIN-рейка для установки счетчиков и модульного оборудования.

Преимущества

- Возможность опломбировки двери.
- Омедненная шпилька заземления.
- Быстросъемные петли.
- Удобство монтажа.

Комплектация

- Металлокорпус.
- Замок.
- Комплект ключей.
- Упаковка – коробка.

Технические характеристики

Наименование параметра	Значение
Тип монтажа	навесной
Степень защиты	IP54
Толщина металла, мм	0,8
Цвет корпуса	RAL 7035
Тип защитного покрытия	порошковое, шагрень
Номинальный ток, А	63-400
Количество модулей	от 4 до 8
Количество рядов (DIN-реек)	от 1 до 2
Фазосность счетчика	от 1 до 3
Климатическое исполнение	УХЛ2

Ассортимент

Изображение	Наименование	Артикул	Число модулей	Масса, кг
	ЩУ-1ф/(4мод) 300x200x124 IP54 Народный	SQ0905-2501	4	2,2

Изображение	Наименование	Артикул	Число модулей	Масса, кг
	ЩУ-3ф/(3+4мод) 300x300x124 IP54 Народный	SQ0905-2502	8	3,0
	ЩУ-1ф/2 (на 2 счётчика) 300x400x125 IP54 Народный	SQ0905-2503	7	3,8

Упаковка

Артикул	Транспортная упаковка				
	Количество, шт.	Масса, кг	Габаритные размеры, мм		
			Длина	Ширина	Высота
SQ0905-2501	1	2,4	210	135	310
SQ0905-2502		3,2	310		
SQ0905-2503		4,1	410		

Габаритные размеры (мм)

Условные обозначения:

№	Наименование
1	Корпус щита
2	Замок
3	DIN-рейка
4	Дверь

№	Наименование
5	Омедненная шпилька М6
6	Фальшпанель
7	Петля для полмбы

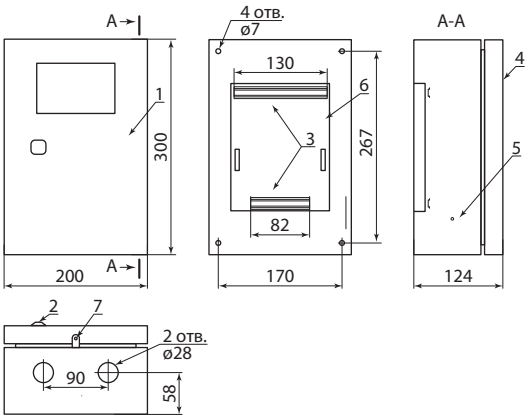

SQ0905-2501

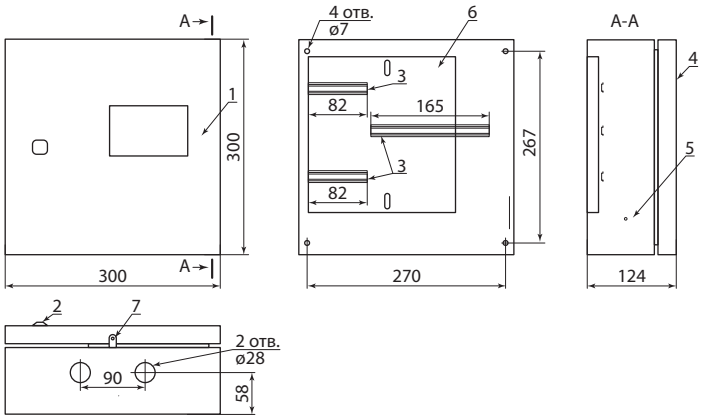

SQ0905-2502

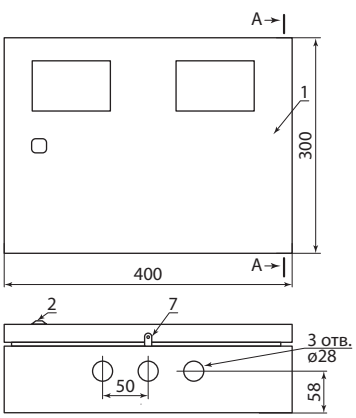

SQ0905-2503

ЩИТЫ С МОНТАЖНОЙ ПАНЕЛЬЮ СЕРИИ **ЩМП**

IP31 IP54 гарантия 1 год

Отказное письмо

Назначение

- Для сборки электрощитов различного назначения (щитов автоматики и управления, силовых щитов, пунктов распределения и т. д.).

Применение

- Объекты строительства.
- Объекты промышленности и инфраструктуры.

Материалы

- Сертифицированная российская сталь (ГОСТ).
- Покрытие – текстурированный полиэстеровый порошок.

Конструкция

- Толщина металла – 0,6 мм (для ЩМП IP31), 0,8 мм (для ЩМП IP54).
- Окрашенная монтажная панель.
- Элемент заземления на корпусе.

Преимущества

Полиуретановый уплотнитель.

- Повышенная стойкость к коррозии.
- Идеальная геометрия корпуса.
- Удобство монтажа.
- Омедненная шпилька заземления (для IP54).

Комплектация

- Металлокорпус.
- Замок.
- Комплект ключей.
- Упаковка – коробка.

Технические характеристики

Наименование параметра	Значение	
	ЩМП IP31	ЩМП IP54
Тип монтажа	навесной	
Степень защиты	IP31	IP54
Толщина металла, мм	0,6	0,8
Цвет корпуса	RAL 7035	
Тип защитного покрытия	порошковое, шагрень	
Номинальный ток, А	63-400	
Климатическое исполнение	УХЛ4	

Ассортимент

Изображение	Наименование	Артикул	Масса, кг
	ЩМП IP31		
	ЩМП-1-0 (395x310x220) IP31 Народный	SQ0905-0901	3,5
	ЩМП-1-1 (395x310x150) IP31 Народный	SQ0905-0904	3,0
	ЩМП-2-0 (500x400x220) IP31 Народный	SQ0905-0902	5,9
	ЩМП-2-1 (500x400x150) IP31 Народный	SQ0905-0905	4,7
	ЩМП-3-0 (650x500x220) IP31 Народный	SQ0905-0903	8,8
	ЩМП-3-1 (650x500x150) IP31 Народный	SQ0905-0906	6,8

Изображение	Наименование	Артикул	Масса, кг
	ЩМП IP54		
	ЩМП-1-0 (395x310x220) IP54 Народный	SQ0905-2601	4,8
	ЩМП-2-0 (500x400x220) IP54 Народный	SQ0905-2602	7,1
	ЩМП-3-0 (650x500x220) IP54 Народный	SQ0905-2603	10,0

Упаковка

Артикул	Транспортная упаковка				
	Количество, шт.	Масса, кг	Габаритные размеры, мм		
			Длина	Ширина	Высота
ЩМП IP31					
SQ0905-0901	1	3,8	320	230	405
SQ0905-0904		3,2		160	
SQ0905-0902		6,1	410	230	510
SQ0905-0905		4,9		160	
SQ0905-0903		9,0	510	230	660
SQ0905-0906		7,0		160	
ЩМП IP54					
SQ0905-2601	1	5,2	320	230	405
SQ0905-2602		7,5	410		510
SQ0905-2603		10,5	510		660

Габаритные размеры (мм)

Условные обозначения:

№	Наименование
1	Корпус щита
2	Монтажная панель
3	Замок

№	Наименование
4	Дверь
5	Омедненная шпилька М6

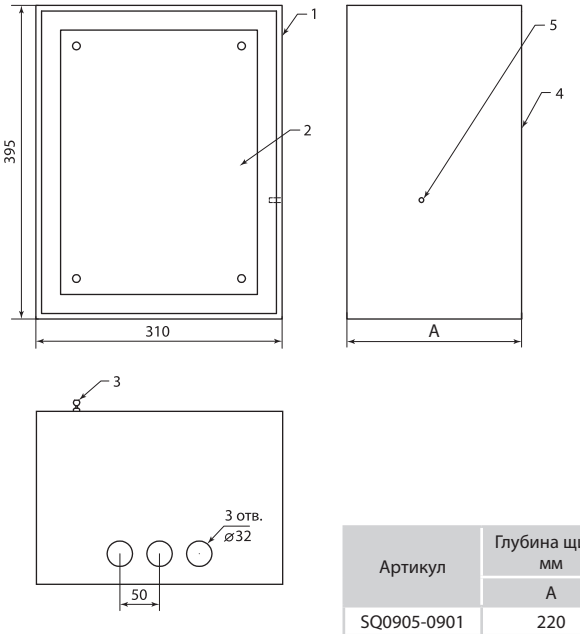

SQ0905-0901, SQ0905-0904

Артикул	Глубина щита, мм
	A
SQ0905-0901	220
SQ0905-0904	150

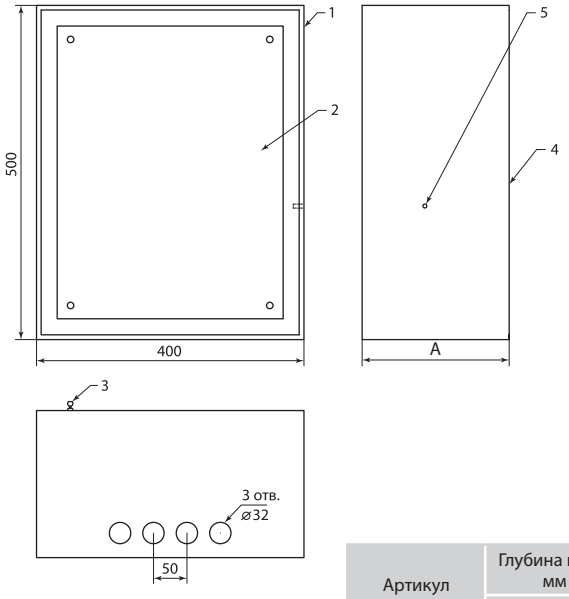

SQ0905-0901, SQ0905-0904

Артикул	Глубина щита, мм
	A
SQ0905-0902	220
SQ0905-0905	150

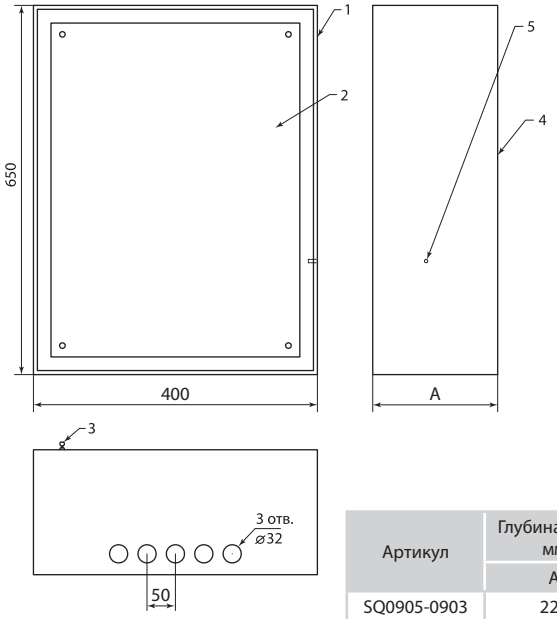

Артикул	Глубина щита, мм
	A
SQ0905-0903	220
SQ0905-0906	150

SQ0905-0903

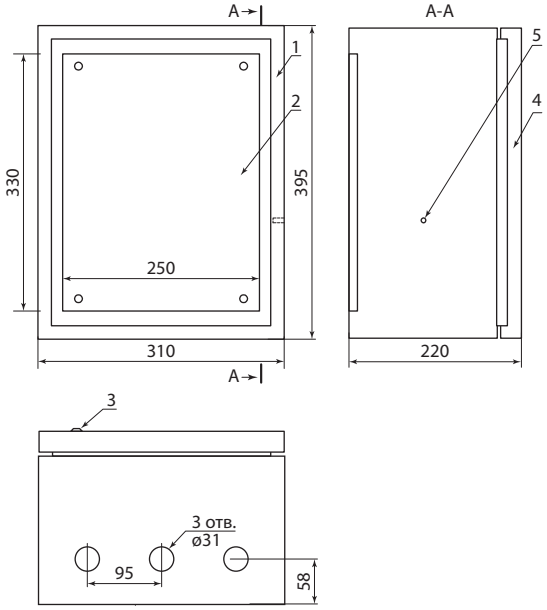

SQ0905-2601

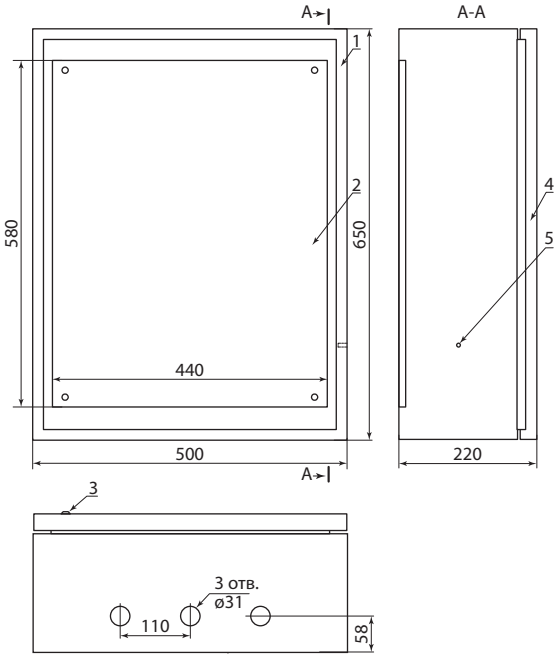

SQ0905-2603

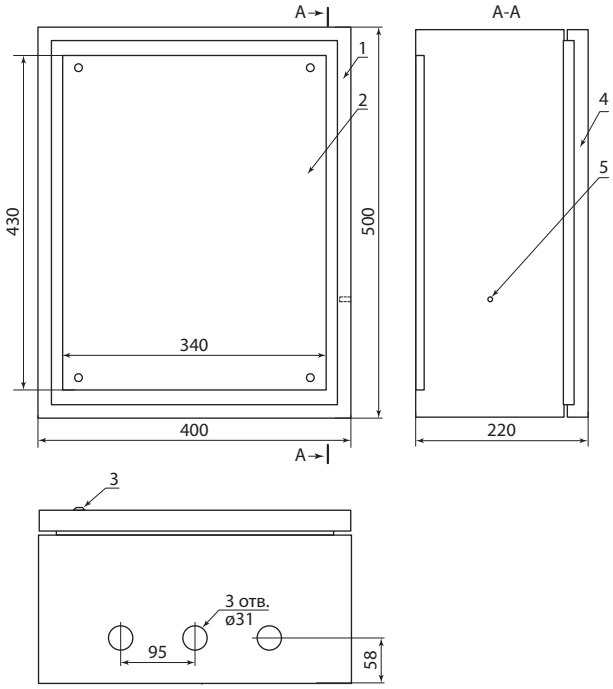

SQ0905-2602

ЩИТЫ ЭТАЖНЫЕ **ЩЭ**

IP30

гарантия 1 год

Отказное письмо

Назначение

- Для дальнейшей сборки этажных устройств ввода и распределения электроэнергии.
- Для квартирного распределения и учёта электроэнергии в сетях 220 В/50 Гц.
- Для защиты отходящих квартирных линий от коротких замыканий, перегрузок.
- Для защиты людей от поражения электрическим током.
- Для размещения кабелей слаботочных систем (телефония, интернет- и телевизионная коммутация).

Применение

- Жилое многоквартирное строительство.

Материалы

- Сертифицированная российская сталь (ГОСТ).
- Покрытие – текстурированный полиэстеровый порошок.

Преимущества

- Удобство монтажа.
- Высококачественное порошковое покрытие.

Конструкция

- Цельносварная конструкция с усиленными ребрами жесткости. Щит поставляется в собранном виде, имеет монтажную раму с установленными на ней монтажными планками.
- Тип монтажа: встраиваемый.

Для установки счетчиков предусмотрены перфорированные планки.

Комплектация

- Металлокорпус.
- Комплект ключей.
- Замок – 3 шт.
- Упаковка – коробка.

Технические характеристики

Наименование параметра	Значение
Тип монтажа	встраиваемый
Степень защиты	IP30
Толщина металла, мм	0,6-0,8
Цвет корпуса	RAL 7035
Тип защитного покрытия	порошковое, шагрень
Номинальный ток, А	63-400
Климатическое исполнение	УХЛ4

Ассортимент

Изображение	Наименование	Артикул	Масса, кг
	Корпус щита этажного 2 кв. модификация3 Народный (1010x950x160)	SQ0905-1336	15,8
	Корпус щита этажного 3 кв. модификация3 Народный (1010x950x160)	SQ0905-1337	15,8
	Корпус щита этажного 4 кв. модификация3 Народный (1010x950x160)	SQ0905-1338	15,8

Изображение	Наименование	Артикул	Масса, кг
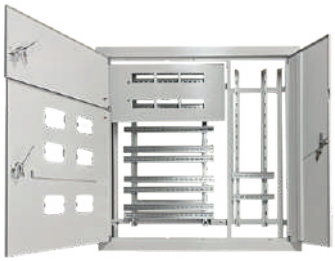	Корпус щита этажного 5 кв. модификация3 Народный (1010x950x160)	SQ0905-1339	15,8
	Корпус щита этажного 6 кв. модификация3 Народный (1010x950x160)	SQ0905-1340	15,8

Упаковка

Артикул	Транспортная упаковка				
	Количество, шт.	Масса, кг	Габаритные размеры, мм		
			Длина	Ширина	Высота
SQ0905-1336	1	18,3	960	170	1020
SQ0905-1337					
SQ0905-1338					
SQ0905-1339					
SQ0905-1340					

Габаритные размеры (мм)

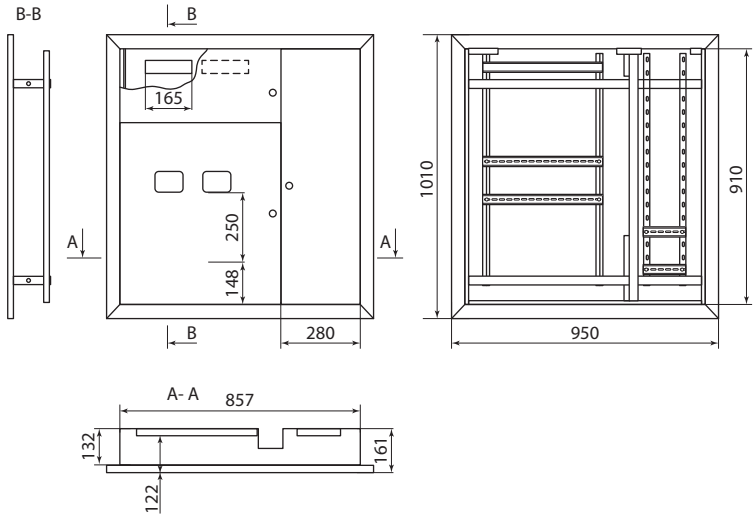

SQ0905-1336

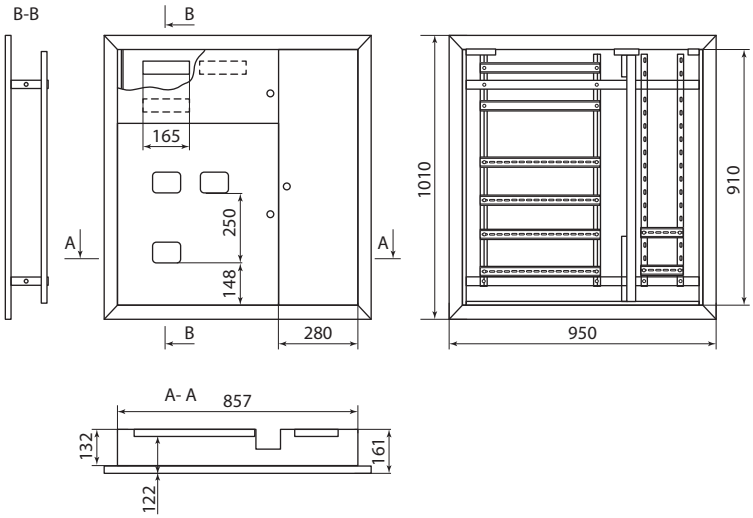

SQ0905-1338

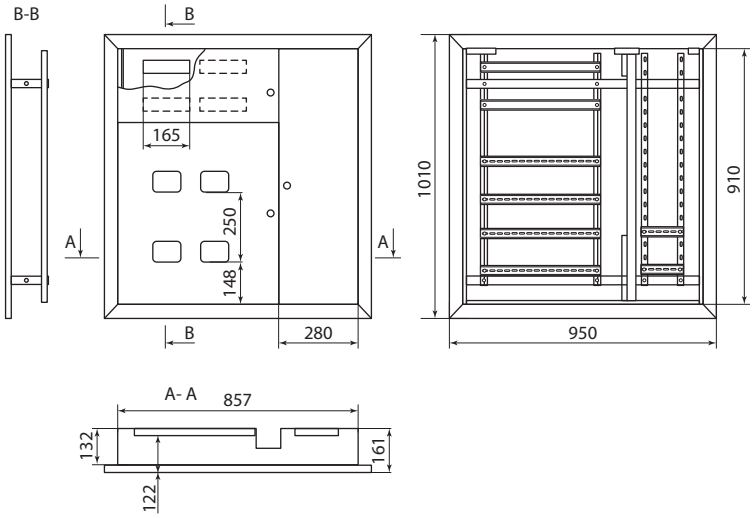

SQ0905-1338

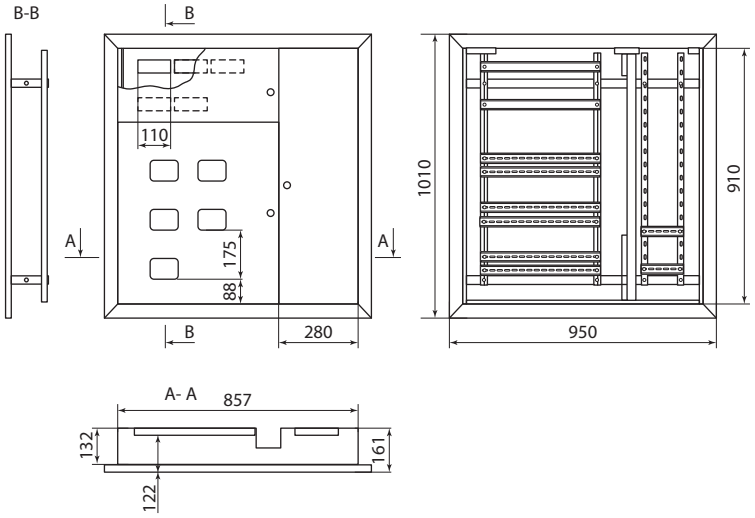

SQ0905-1339

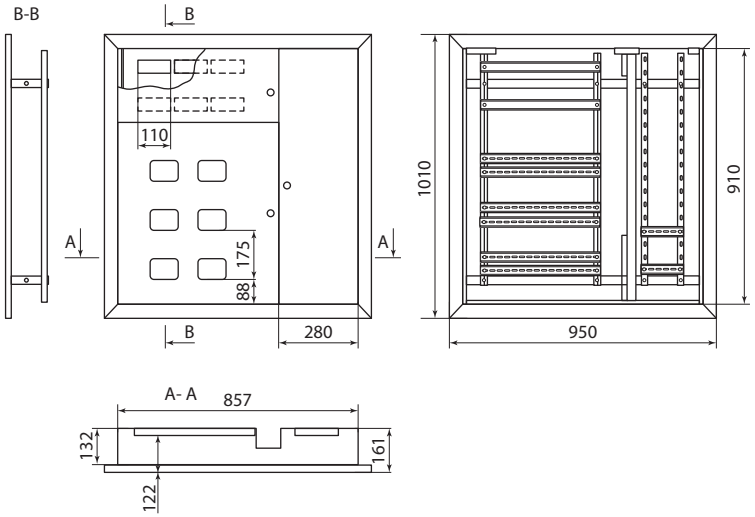

SQ0905-1340

КАРКАСЫ СЕРИИ **ВРУ**

IP31

гарантия 1 год

Отказное письмо

Назначение

- Сборка вводно-распределительных устройств, обеспечивающих прием, распределение и учет электрической энергии напряжением 380/220 В, в трехфазных сетях переменного тока частотой 50 Гц.

Применение

- Производственные помещения.
- Объекты промышленности и инфраструктуры.

Материалы

- Сертифицированная российская сталь (ГОСТ).
- Покрытие – текстурированный полиэстеровый порошок.

Конструкция

- Оцинкованные монтажные панели.
- Удобное крепление боковых стенок.

Преимущества

- Цельносварной корпус.
- Большой выбор типоразмеров.
- Возможность объединения шкафов в линейку.
- Высококачественное порошковое покрытие.
- Удобство монтажа.

Комплектация

- Монтажные панели:
  - H=220 мм – 1 шт.
  - H=160 мм – 2 шт.
  - H=50 мм – 2 шт.
- Вертикальные уголки для установки монтажных панелей – 2 шт.

Оцинкованные боковые панели в комплект не входят и заказываются отдельно.

Технические характеристики

Наименование параметра	Значение
Тип монтажа	напольный
Степень защиты	IP31
Толщина металла, мм	1,2
Цвет корпуса	RAL 7035
Тип защитного покрытия	порошковое, шагрень
Номинальный ток, А	630
Климатическое исполнение	УХЛ4

Ассортимент

Изображение	Наименование	Артикул
	Каркас ВРУ-1 (1800x450x450) Народный	SQ0905-1501
	Каркас ВРУ-1 (1800x600x450) Народный	SQ0905-1502
	Каркас ВРУ-1 (1800x800x450) Народный	SQ0905-1503
	Каркас ВРУ-1 (2000x450x450) Народный	SQ0905-1504
	Каркас ВРУ-1 (2000x600x450) Народный	SQ0905-1505
	Каркас ВРУ-1 (2000x800x450) Народный	SQ0905-1506

Изображение	Наименование	Артикул
	Каркас ВРУ-2 (1800x450x450) Народный	SQ0905-1510
	Каркас ВРУ-2 (1800x600x450) Народный	SQ0905-1511
	Каркас ВРУ-2 (1800x800x450) Народный	SQ0905-1512
	Каркас ВРУ-2 (2000x450x450) Народный	SQ0905-1513
	Каркас ВРУ-2 (2000x600x450) Народный	SQ0905-1514
	Каркас ВРУ-2 (2000x800x450) Народный	SQ0905-1515
	Боковая панель оцинкованная для ВРУ Народного 1800 мм	SQ0905-1598
	Боковая панель оцинкованная для ВРУ Народного 2000 мм	SQ0905-1599

Упаковка

Артикул	Транспортная упаковка				
	Количество, шт.	Масса, кг	Габаритные размеры, мм		
			Длина	Ширина	Высота
SQ0905-1501	1	38	450	450	1800
SQ0905-1502		43	600		
SQ0905-1503		53	800		
SQ0905-1504		40	450		2000
SQ0905-1505		48	600		
SQ0905-1506		57	800		
SQ0905-1510		40	450		1800
SQ0905-1511		45	600		
SQ0905-1512		55	800		
SQ0905-1513		35	450		2000
SQ0905-1514		45	600		
SQ0905-1515		54	800		
SQ0905-1598		5	–	–	1800
SQ0905-1599		5,5			2000

Габаритные размеры (мм)

Оцинкованные боковые панели

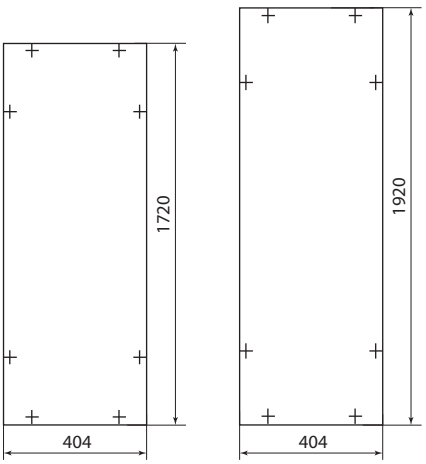

SQ0905-1598 SQ0905-1599

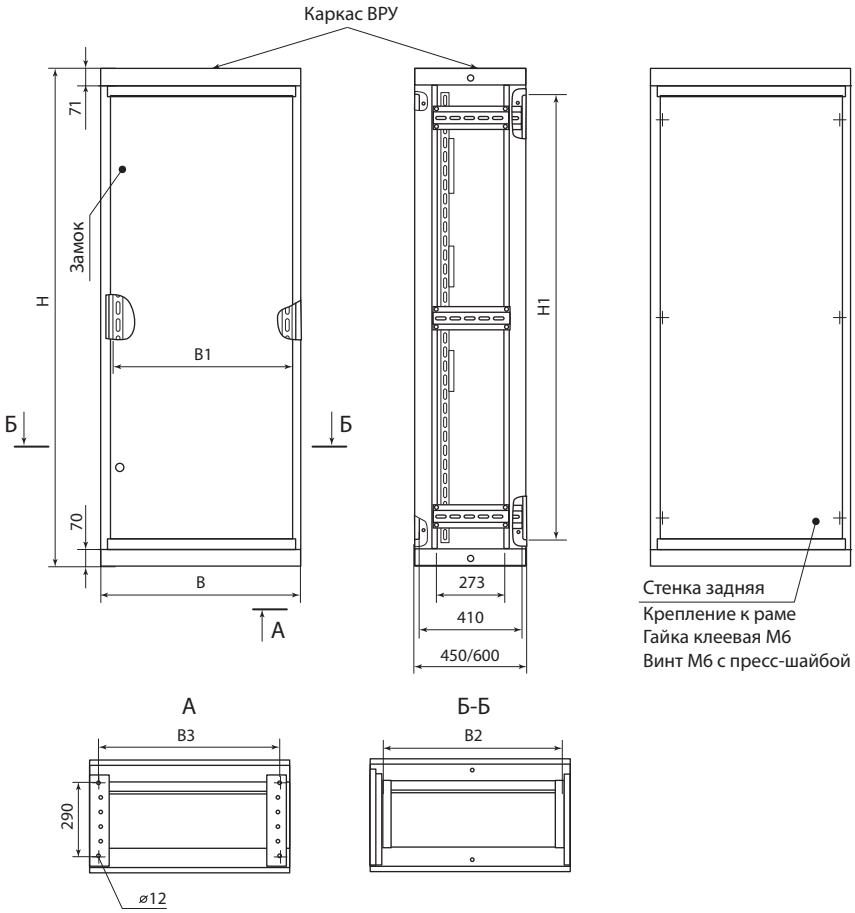

Наименование	Артикул	Габаритные размеры, мм					
		H	H1	B	B1	B2	B3
Каркас ВРУ-1 (1800x450x450) Народный	SQ0905-1501	1801	1663	450	347	383	300
Каркас ВРУ-2 (1800x450x450) Народный	SQ0905-1510						
Каркас ВРУ-1 (1800x600x450) Народный	SQ0905-1502			600	497	533	450
Каркас ВРУ-2 (1800x600x450) Народный	SQ0905-1511						
Каркас ВРУ-1 (1800x800x450) Народный	SQ0905-1503			800	697	733	650
Каркас ВРУ-2 (1800x800x450) Народный	SQ0905-1512						
Каркас ВРУ-1 (2000x450x450) Народный	SQ0905-1504	2001	1863	450	347	383	300
Каркас ВРУ-2 (2000x450x450) Народный	SQ0905-1513						
Каркас ВРУ-1 (2000x600x450) Народный	SQ0905-1505			600	497	533	450
Каркас ВРУ-2 (2000x600x450) Народный	SQ0905-1514						
Каркас ВРУ-1 (2000x800x450) Народный	SQ0905-1506			800	697	733	650
Каркас ВРУ-2 (2000x800x450) Народный	SQ0905-1515						

ЯЩИКИ С БЛОКОМ «РУБИЛЬНИК-ПРЕДОХРАНИТЕЛЬ» СЕРИИ **ЯБПВУ IP54**

IP54 гарантия 1 год

Сертификат ТР ТС

Назначение

- Нечастые коммутации и защита от токов короткого замыкания в трёхфазных цепях переменного тока напряжением 380/220 В и частотой 50 Гц.

Применение

- Строительные объекты.
- Промышленные объекты.
- Гаражные кооперативы.

Материалы

- Корпус – сертифицированная российская сталь (ГОСТ).
- Покрытие корпуса – текстурированный полиэстеровый порошок.

Конструкция

- Металлический корпус.
- Блок «рубильник-предохранитель».
- Плавкие вставки ПН.
- Элемент заземления на корпусе.

Преимущества

- Дверь с замком, запираемая на ключ.
- Компактные размеры корпуса.
- Блокировка открытия дверцы во включенном состоянии.
- Высококачественное порошковое покрытие.
- Индивидуальная картонная упаковка.

Комплектация

- ЯБПВУ.
- Руководство по эксплуатации. Паспорт.
- Упаковка – коробка.

Технические характеристики

Наименование параметра	Значение
Степень защиты	IP54
Цвет корпуса	RAL 7032
Толщина металла, мм	0,8
Тип защитного покрытия	порошковое
Номинальный ток, А	100–250
Климатическое исполнение	УХЛ2

Ассортимент

Изображение	Наименование	Артикул
	ЯБПВУ-100А IP54 (с ПН-2) Народный	SQ1603-0005
	ЯБПВУ-250А IP54 (с ПН-2) Народный	SQ1603-0006

Упаковка

Артикул	Транспортная упаковка				
	Количество, шт.	Масса, кг	Габаритные размеры, мм		
			Длина	Ширина	Высота
SQ1603-0005	1	6,3	360	200	370
SQ1603-0006		8,3			500

Габаритные размеры (мм)

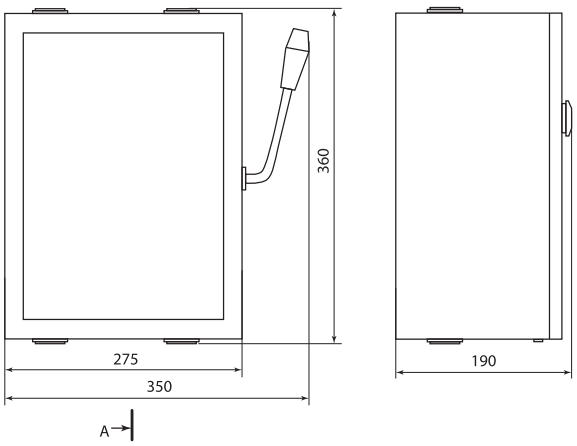

SQ1603-0005

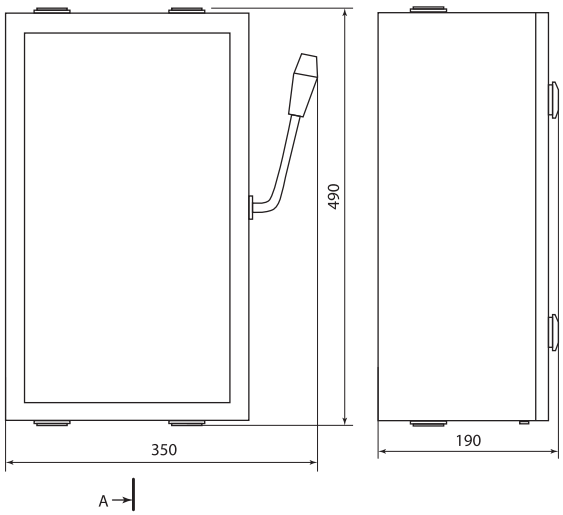

SQ1603-0006

СЖИМЫ ОТВЕТВИТЕЛЬНЫЕ **«ОРЕШКИ»**

IP20 ЩЭ УЭРМС гарантия 1 год

Сертификат ТР ТС **Декларация соответствия**

Назначение

- Для выполнения ответвлений от магистральных линий медных и алюминиевых проводов напряжением до 660 В с предварительным снятием изоляции на месте установки без разрезания проводника.

Применение

- В электрощитах.
- В промышленных установках.
- На объектах электроснабжения.

Материалы

- Корпус выполнен из самозатухающего ПВХ.
- Контактная группа выполнена из анодированной стали.

Конструкция

- Разборный корпус с применением замков типа клипса.
- Сжим, состоящий из профилированных под типоразмер кабеля плашек, соединенных винтами.

Преимущества

- Магистраль и ответвление могут быть представлены алюминиевыми или медными проводами, либо их комбинацией.
- Сжим обеспечивает подключение проводника, не нарушая целостности токоведущей жилы провода.
- Конструкция позволяет использовать сжимы многократно.
- Клипсовый замок позволяет ускорить процессы монтажа и демонтажа.
- Самое экономичное решение для создания отводов от магистрального проводника.

Комплектация

- Групповая упаковка – белая коробка из плотного картона с ярким цветным стикером.
- Наличие позиций с индивидуальным стикером (таблица «Упаковка).

Ассортимент

Изображение	Наименование	Артикул	Сечение магистрального проводника, мм²	Сечение отводного проводника, мм²	Степень защиты
	Сжим ответвительный У-731М (4-10 : 1,5-10 мм²) IP20 Народный	SQ0831-0201	4-10	1,5-10	IP20
	Сжим ответвительный У-733М (16-35 : 1,5-10 мм²) IP20 Народный	SQ0831-0202	16-35		
	Сжим ответвительный У-734М (16-35 : 16-25 мм²) IP20 Народный	SQ0831-0203		16-25	
	Сжим ответвительный У-739М (4-10 : 1,5-2,5 мм²) IP20 Народный	SQ0831-0204	4-10	1,5-2,5	
	Сжим ответвительный У-859М (50-70 : 4-35 мм²) IP20 Народный	SQ0831-0205	50-70	4-35	
	Сжим ответвительный У-870М (95-150 : 16-50 мм²) IP20 Народный	SQ0831-0206	95-150	16-50	
	Сжим ответвительный У-871М (95-150 : 50-95 мм²) IP20 Народный	SQ0831-0207		50-95	
	Сжим ответвительный У-872М (95-150 : 95-120 мм²) IP20 Народный	SQ0831-0208		95-120	
	Сжим ответвительный У-731М (4-10 : 1,5-10 мм²) IP20 инд. стикер Народный	SQ0831-0221	4-10	1,5-10	
	Сжим ответвительный У-733М (16-35 : 1,5-10 мм²) IP20 инд. стикер Народный	SQ0831-0222	16-35		
	Сжим ответвительный У-734М (16-35 : 16-25 мм²) IP20 инд. стикер Народный	SQ0831-0223		16-25	
	Сжим ответвительный У-739М (4-10 : 1,5-2,5 мм²) IP20 инд. стикер Народный	SQ0831-0224	4-10	1,5-2,5	

Упаковка

Артикул	Групповая упаковка		Транспортная упаковка				
	Количество, шт.	Масса, кг	Количество, шт.	Масса, кг	Габаритные размеры, мм		
					Длина	Ширина	Высота
SQ0831-0201	18	0,05	216	11,50	295	435	155
SQ0831-0202							
SQ0831-0203							
SQ0831-0204							
SQ0831-0205	8	0,16	96	15,60	275	510	205
SQ0831-0206	2	0,48	24	11,50	210	415	215
SQ0831-0207							
SQ0831-0208							
SQ0831-0221	18	0,05	216		295	435	155
SQ0831-0222							
SQ0831-0223		0,06		13,00	300	300	300
SQ0831-0224		0,05		11,50	295	435	155

Габаритные размеры (мм)

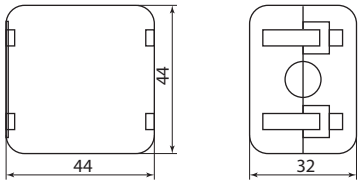

SQ0831-0201, SQ0831-0202, SQ0831-0203, SQ0831-0204
SQ0831-0221, SQ0831-0222, SQ0831-0223, SQ0831-0224

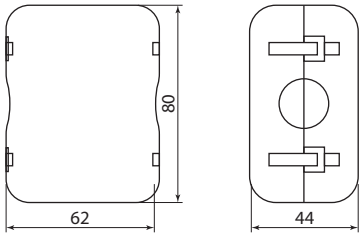

SQ0831-0205

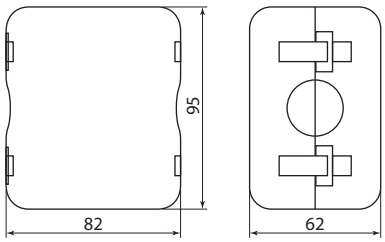

SQ0831-0206, SQ0831-0207, SQ0831-0208

ПРОВОДА **ВВГ** МОНТАЖНО-БЫТОВЫЕ

+50 °C
−30 °C

Cu материал проводника

срок службы 15 лет

гарантия 5 лет

Сертификат

Назначение

- Для передачи и распределения электрической энергии в стационарных установках на номинальное переменное напряжение 220/380 В номинальной частотой 50 Гц.

Применение

- Одиночная, групповая прокладка в кабельных сооружениях наружных (открытых) электроустановок (кабельных эстакадах, галереях).

Преимущества

- Соответствует требованиям ГОСТ 26445-85, ГОСТ 31565-2012.
- Провод в бухтах 10, 20, 30, 50, 100 м и на барабанах подходит для реализации как монтажным организациям, так и розничным потребителям.

Расцветка изоляции жил

Количество жил	2	3	4	5
Исполнение	плоский / круглый	плоский / круглый	круглый	круглый
Расцветка изоляции жил	● ○	● ○ ◐	● ○ ◐ ●	● ○ ◐ ● ●

Материалы

- Проводник – однопроволочная медная жила.
- Изоляция – поливинилхлоридный пластикат.
- Оболочка:

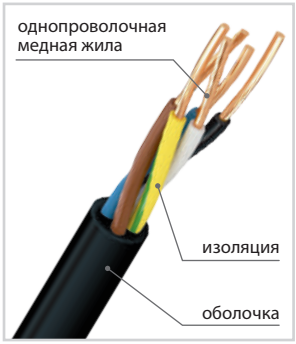

- «нг(А)» – поливинилхлоридный пластикат не распространяющий горение при групповой прокладке.
- «нг(А)-LS» – поливинилхлоридный пластикат с пониженным газо- и дымовыделением, не распространяющий горение при групповой прокладке.

Маркировка

Технические характеристики

Наименование параметра	Значение						
Сечение, мм²	1,5	2,5	4	6	10	16	25
Допустимая токовая нагрузка, А	16	21	27	36	46	63	84
Упаковка*	Р С Б	Р С Б	Р С Б	Р С Б	Б	Б	Б
Номинальное напряжение провода, кВ	0,22/0,38						
Номинальная частота, Гц	50						
Температура монтажа, не ниже, °С	-15						
Температура эксплуатации, °С	от -30 до +50						
Гарантийный срок эксплуатации, лет	5						
Срок службы, не менее, лет	15						

* Р – розничная упаковка; С – стандартная упаковка; Б – барабан.

Ассортимент

Изображение	Наименование	Артикул	Транспортная упаковка			
			Количество, м	Масса, кг	Примерный объем бухты, м³	Тип упаковки
Провод ВВГ в бухтах						
	Провод ВВГмб-П нг(А) 2х1,5 220/380 (10м) Народный	SQ0117-1105	10	0,61	0,0011	розничная бухта
	Провод ВВГмб-П нг(А) 2х2,5 220/380 (10м) Народный	SQ0117-1106		0,79	0,0012	
	Провод ВВГмб-П нг(А) 3х1,5 220/380 (10м) Народный	SQ0117-1107		0,86	0,0013	
	Провод ВВГмб-П нг(А) 3х2,5 220/380 (10м) Народный	SQ0117-1108		1,12	0,0013	
	Провод ВВГмбнг(А) 4х1,5 220/380 (10м) Народный	SQ0117-1117		1,26	0,0019	
	Провод ВВГмбнг(А) 4х2,5 220/380 (10м) Народный	SQ0117-1118		1,66	0,0023	
	Провод ВВГмбнг(А) 5х1,5 220/380 (10м) Народный	SQ0117-1119		1,50	0,0021	
	Провод ВВГмбнг(А) 5х2,5 220/380 (10м) Народный	SQ0117-1120		1,98	0,0026	
	Провод ВВГмб-П нг(А)-LS 2х1,5 220/380 (10м) Народный	SQ0117-1109		0,61	0,0011	
	Провод ВВГмб-П нг(А)-LS 2х2,5 220/380 (10м) Народный	SQ0117-1110		0,79	0,0012	
	Провод ВВГмб-П нг(А)-LS 2х4 220/380 (10м) Народный	SQ0117-1125		0,94	0,0014	
	Провод ВВГмб-П нг(А)-LS 2х6 220/380 (10м) Народный	SQ0117-1126		1,30	0,0013	
	Провод ВВГмб-П нг(А)-LS 3х1,5 220/380 (10м) Народный	SQ0117-1111		0,86	0,0013	
	Провод ВВГмб-П нг(А)-LS 3х2,5 220/380 (10м) Народный	SQ0117-1112		1,12	0,0015	
	Провод ВВГмб-П нг(А)-LS 3х4 220/380 (10м) Народный	SQ0117-1127		1,36	0,0017	
	Провод ВВГмб-П нг(А)-LS 3х6 220/380 (10м) Народный	SQ0117-1128		1,89	0,0017	
	Провод ВВГмбнг(А)-LS 4х1,5 220/380 (10м) Народный	SQ0117-1121		1,26	0,0019	
	Провод ВВГмбнг(А)-LS 4х2,5 220/380 (10м) Народный	SQ0117-1122		1,66	0,0023	
	Провод ВВГмбнг(А)-LS 4х4 220/380 (10м) Народный	SQ0117-1129		1,98	0,0026	
	Провод ВВГмбнг(А)-LS 4х6 220/380 (10м) Народный	SQ0117-1130		2,62	0,0019	
	Провод ВВГмбнг(А)-LS 5х1,5 220/380 (10м) Народный	SQ0117-1123		1,50	0,0021	
	Провод ВВГмбнг(А)-LS 5х2,5 220/380 (10м) Народный	SQ0117-1124		1,98	0,0025	
	Провод ВВГмбнг(А)-LS 5х4 220/380 (10м) Народный	SQ0117-1131		2,43	0,0029	
	Провод ВВГмбнг(А)-LS 5х6 220/380 (10м) Народный	SQ0117-1132		3,24	0,0017	
	Провод ВВГмб-П нг(А) 2х1,5 220/380 (20м) Народный	SQ0117-1205	20	1,22	0,0016	
	Провод ВВГмб-П нг(А) 2х2,5 220/380 (20м) Народный	SQ0117-1206		1,58	0,0017	
	Провод ВВГмб-П нг(А) 3х1,5 220/380 (20м) Народный	SQ0117-1207		1,70	0,0019	
	Провод ВВГмб-П нг(А) 3х2,5 220/380 (20м) Народный	SQ0117-1208		2,25	0,0015	
	Провод ВВГмбнг(А) 4х1,5 220/380 (20м) Народный	SQ0117-1217		2,51	0,003	
	Провод ВВГмбнг(А) 4х2,5 220/380 (20м) Народный	SQ0117-1218		3,30	0,0037	
	Провод ВВГмбнг(А) 5х1,5 220/380 (20м) Народный	SQ0117-1219		3,00	0,0034	
	Провод ВВГмбнг(А) 5х2,5 220/380 (20м) Народный	SQ0117-1220		3,98	0,0043	
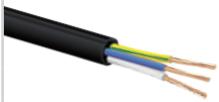	Провод ВВГмб-П нг(А)-LS 2х1,5 220/380 (20м) Народный	SQ0117-1209		1,22	0,0016	
	Провод ВВГмб-П нг(А)-LS 2х2,5 220/380 (20м) Народный	SQ0117-1210		1,58	0,0017	
	Провод ВВГмб-П нг(А)-LS 2х4 220/380 (20м) Народный	SQ0117-1225		1,87	0,002	
	Провод ВВГмб-П нг(А)-LS 2х6 220/380 (20м) Народный	SQ0117-1226		2,60	0,0017	
	Провод ВВГмб-П нг(А)-LS 3х1,5 220/380 (20м) Народный	SQ0117-1211		1,70	0,0019	
	Провод ВВГмб-П нг(А)-LS 3х2,5 220/380 (20м) Народный	SQ0117-1212		2,25	0,0023	
	Провод ВВГмб-П нг(А)-LS 3х4 220/380 (20м) Народный	SQ0117-1227		2,71	0,0026	
	Провод ВВГмб-П нг(А)-LS 3х6 220/380 (20м) Народный	SQ0117-1228		3,78	0,0026	
	Провод ВВГмбнг(А)-LS 4х1,5 220/380 (20м) Народный	SQ0117-1221		2,51	0,003	
	Провод ВВГмбнг(А)-LS 4х2,5 220/380 (20м) Народный	SQ0117-1222		3,30	0,0037	
	Провод ВВГмбнг(А)-LS 4х4 220/380 (20м) Народный	SQ0117-1229		3,98	0,0043	
	Провод ВВГмбнг(А)-LS 4х6 220/380 (20м) Народный	SQ0117-1230		5,25	0,0029	
	Провод ВВГмбнг(А)-LS 5х1,5 220/380 (20м) Народный	SQ0117-1223		3,00	0,0034	
	Провод ВВГмбнг(А)-LS 5х2,5 220/380 (20м) Народный	SQ0117-1224		3,98	0,0043	
	Провод ВВГмбнг(А)-LS 5х4 220/380 (20м) Народный	SQ0117-1231		4,86	0,005	
	Провод ВВГмбнг(А)-LS 5х6 220/380 (20м) Народный	SQ0117-1232		6,47	0,0027	
	Провод ВВГмб-П нг(А)-LS 2х1,5 220/380 (30м) Народный	SQ0117-1601	30	1,82	0,002	
	Провод ВВГмб-П нг(А)-LS 2х2,5 220/380 (30м) Народный	SQ0117-1602		2,38	0,0022	
	Провод ВВГмб-П нг(А)-LS 2х4 220/380 (30м) Народный	SQ0117-1603		2,81	0,0027	
	Провод ВВГмб-П нг(А)-LS 2х6 220/380 (30м) Народный	SQ0117-1604		3,90	0,0022	
	Провод ВВГмб-П нг(А)-LS 3х1,5 220/380 (30м) Народный	SQ0117-1605		2,56	0,0025	
	Провод ВВГмб-П нг(А)-LS 3х2,5 220/380 (30м) Народный	SQ0117-1606		3,37	0,003	
	Провод ВВГмб-П нг(А)-LS 3х4 220/380 (30м) Народный	SQ0117-1607		4,07	0,0035	
	Провод ВВГмб-П нг(А)-LS 3х6 220/380 (30м) Народный	SQ0117-1608		5,66	0,0035	
	Провод ВВГмбнг(А)-LS 4х1,5 220/380 (30м) Народный	SQ0117-1609		3,77	0,0041	
	Провод ВВГмбнг(А)-LS 4х2,5 220/380 (30м) Народный	SQ0117-1610		4,96	0,0052	
	Провод ВВГмбнг(А)-LS 4х4 220/380 (30м) Народный	SQ0117-1611		5,96	0,0062	

Изображение	Наименование	Артикул	Транспортная упаковка			
			Количество, м	Масса, кг	Примерный объем бухты, м³	Тип упаковки
	Провод ВВГмбнг(А)-LS 4х6 220/380 (30м) Народный	SQ0117-1612	30	7,87	0,004	розничная бухта P
	Провод ВВГмбнг(А)-LS 5х1,5 220/380 (30м) Народный	SQ0117-1613		4,50	0,0047	
	Провод ВВГмбнг(А)-LS 5х2,5 220/380 (30м) Народный	SQ0117-1614		5,96	0,0061	
	Провод ВВГмбнг(А)-LS 5х4 220/380 (30м) Народный	SQ0117-1615		7,30	0,0071	
	Провод ВВГмбнг(А)-LS 5х6 220/380 (30м) Народный	SQ0117-1616		9,71	0,0036	
	Провод ВВГмб-П нг(А) 2х1,5 220/380 (50м) Народный	SQ0117-1305	50	3,05	0,0028	
	Провод ВВГмб-П нг(А) 2х2,5 220/380 (50м) Народный	SQ0117-1306		3,96	0,0031	
	Провод ВВГмб-П нг(А) 3х1,5 220/380 (50м) Народный	SQ0117-1307		4,26	0,0036	
	Провод ВВГмб-П нг(А) 3х2,5 220/380 (50м) Народный	SQ0117-1308		5,62	0,0025	
	Провод ВВГмбнг(А) 4х1,5 220/380 (50м) Народный	SQ0117-1317		6,28	0,0063	
	Провод ВВГмбнг(А) 4х2,5 220/380 (50м) Народный	SQ0117-1318		8,26	0,0081	
	Провод ВВГмбнг(А) 5х1,5 220/380 (50м) Народный	SQ0117-1319		7,50	0,0073	
	Провод ВВГмбнг(А) 5х2,5 220/380 (50м) Народный	SQ0117-1320		9,94	0,0095	
	Провод ВВГмб-П нг(А)-LS 2х1,5 220/380 (50м) Народный	SQ0117-1309		3,05	0,0028	
	Провод ВВГмб-П нг(А)-LS 2х2,5 220/380 (50м) Народный	SQ0117-1310		3,96	0,0031	
	Провод ВВГмб-П нг(А)-LS 2х4 220/380 (50м) Народный	SQ0117-1325		4,68	0,0039	
	Провод ВВГмб-П нг(А)-LS 2х6 220/380 (50м) Народный	SQ0117-1326		6,51	0,0031	
	Провод ВВГмб-П нг(А)-LS 3х1,5 220/380 (50м) Народный	SQ0117-1311		4,26	0,0036	
	Провод ВВГмб-П нг(А)-LS 3х2,5 220/380 (50м) Народный	SQ0117-1312		5,62	0,0045	
	Провод ВВГмб-П нг(А)-LS 3х4 220/380 (50м) Народный	SQ0117-1327		6,78	0,0053	
	Провод ВВГмб-П нг(А)-LS 3х6 220/380 (50м) Народный	SQ0117-1328		9,43	0,0054	
	Провод ВВГмбнг(А)-LS 4х1,5 220/380 (50м) Народный	SQ0117-1321		6,28	0,0063	
	Провод ВВГмбнг(А)-LS 4х2,5 220/380 (50м) Народный	SQ0117-1322		8,26	0,0081	
	Провод ВВГмбнг(А)-LS 4х4 220/380 (50м) Народный	SQ0117-1329		9,94	0,0062	
	Провод ВВГмбнг(А)-LS 4х6 220/380 (50м) Народный	SQ0117-1330		13,12	0,0062	
	Провод ВВГмбнг(А)-LS 5х1,5 220/380 (50м) Народный	SQ0117-1323		7,50	0,0073	
	Провод ВВГмбнг(А)-LS 5х2,5 220/380 (50м) Народный	SQ0117-1324		9,94	0,0095	
	Провод ВВГмбнг(А)-LS 5х4 220/380 (50м) Народный	SQ0117-1331		12,17	0,0114	
	Провод ВВГмбнг(А)-LS 5х6 220/380 (50м) Народный	SQ0117-1332		16,18	0,0055	
	Провод ВВГмб-П нг(А) 2х1,5 220/380 (100м) Народный	SQ0117-1405	100	6,10	0,0081	стандартная бухта C
	Провод ВВГмб-П нг(А) 2х2,5 220/380 (100м) Народный	SQ0117-1406		7,93	0,0088	
	Провод ВВГмб-П нг(А) 3х1,5 220/380 (100м) Народный	SQ0117-1407		8,53	0,0098	
	Провод ВВГмб-П нг(А) 3х2,5 220/380 (100м) Народный	SQ0117-1408		11,22	0,0075	
	Провод ВВГмбнг(А) 4х1,5 220/380 (100м) Народный	SQ0117-1417		12,55	0,0141	
	Провод ВВГмбнг(А) 4х2,5 220/380 (100м) Народный	SQ0117-1418		16,52	0,018	
	Провод ВВГмбнг(А) 5х1,5 220/380 (100м) Народный	SQ0117-1419		14,99	0,016	
	Провод ВВГмбнг(А) 5х2,5 220/380 (100м) Народный	SQ0117-1420		19,87	0,0206	
	Провод ВВГмб-П нг(А)-LS 2х1,5 220/380 (100м) Народный	SQ0117-1409		6,10	0,0081	
	Провод ВВГмб-П нг(А)-LS 2х2,5 220/380 (100м) Народный	SQ0117-1410		7,93	0,0088	
	Провод ВВГмб-П нг(А)-LS 2х4 220/380 (100м) Народный	SQ0117-1425		9,36	0,0093	
	Провод ВВГмб-П нг(А)-LS 2х6 220/380 (100м) Народный	SQ0117-1426		13,02	0,0088	
	Провод ВВГмб-П нг(А)-LS 3х1,5 220/380 (100м) Народный	SQ0117-1411		8,53	0,0098	
	Провод ВВГмб-П нг(А)-LS 3х2,5 220/380 (100м) Народный	SQ0117-1412		11,22	0,0106	
	Провод ВВГмб-П нг(А)-LS 3х4 220/380 (100м) Народный	SQ0117-1427		13,57	0,0121	
	Провод ВВГмб-П нг(А)-LS 3х6 220/380 (100м) Народный	SQ0117-1428		18,86	0,0114	
	Провод ВВГмбнг(А)-LS 4х1,5 220/380 (100м) Народный	SQ0117-1421		12,55	0,0141	
	Провод ВВГмбнг(А)-LS 4х2,5 220/380 (100м) Народный	SQ0117-1422		16,52	0,018	
	Провод ВВГмбнг(А)-LS 4х4 220/380 (100м) Народный	SQ0117-1429		19,87	0,0207	
	Провод ВВГмбнг(А)-LS 4х6 220/380 (100м) Народный	SQ0117-1430		26,24	0,0141	
	Провод ВВГмбнг(А)-LS 5х1,5 220/380 (100м) Народный	SQ0117-1423		14,99	0,016	
	Провод ВВГмбнг(А)-LS 5х2,5 220/380 (100м) Народный	SQ0117-1424		19,87	0,0206	
	Провод ВВГмбнг(А)-LS 5х4 220/380 (100м) Народный	SQ0117-1431		24,34	0,0242	
	Провод ВВГмбнг(А)-LS 5х6 220/380 (100м) Народный	SQ0117-1432		32,37	0,0125	
	Провод ВВГмбнг(А)-LS 2х1,5 220/380 (100м) Народный	SQ0117-1433		9,17	0,0128	
	Провод ВВГмбнг(А)-LS 2х2,5 220/380 (100м) Народный	SQ0117-1434		11,64	0,0145	
	Провод ВВГмбнг(А)-LS 2х4 220/380 (100м) Народный	SQ0117-1435		13,12	0,0121	
	Провод ВВГмбнг(А)-LS 2х6 220/380 (100м) Народный	SQ0117-1436		13,02	0,0088	
	Провод ВВГмбнг(А)-LS 3х1,5 220/380 (100м) Народный	SQ0117-1437		10,62	0,0138	
	Провод ВВГмбнг(А)-LS 3х2,5 220/380 (100м) Народный	SQ0117-1438		13,78	0,0158	
	Провод ВВГмбнг(А)-LS 3х4 220/380 (100м) Народный	SQ0117-1439		16,17	0,0122	
	Провод ВВГмбнг(А)-LS 3х6 220/380 (100м) Народный	SQ0117-1440		18,86	0,0114	

Изображение	Наименование	Артикул	Транспортная упаковка			
			Количество, м	Расчетная масса, кг/км	Объем, м³	Тип упаковки
Провод ВВГ на барабане						
	Провод ВВГмб-П нг(А)-LS 2х1,5 220/380 Народный	SQ0117-1519	по запросу	76,2	0,3927	барабан Б
	Провод ВВГмб-П нг(А)-LS 2х2,5 220/380 Народный	SQ0117-1520		99,1		
	Провод ВВГмб-П нг(А)-LS 2х4 220/380 Народный	SQ0117-1521		117		
	Провод ВВГмб-П нг(А)-LS 2х6 220/380 Народный	SQ0117-1501		162,7		
	Провод ВВГмб-П нг(А)-LS 2х10 220/380 Народный	SQ0117-1502		266		
	Провод ВВГмб-П нг(А)-LS 3х1,5 220/380 Народный	SQ0117-1522		106,6		
	Провод ВВГмб-П нг(А)-LS 3х2,5 220/380 Народный	SQ0117-1523		140,3		
	Провод ВВГмб-П нг(А)-LS 3х4 220/380 Народный	SQ0117-1524		169,6		
	Провод ВВГмб-П нг(А)-LS 3х6 220/380 Народный	SQ0117-1503		235,8		
	Провод ВВГмб-П нг(А)-LS 3х10 220/380 Народный	SQ0117-1504		435,95		
	Провод ВВГмбнг(А)-LS 4х1,5 220/380 Народный	SQ0117-1525		156,9		
	Провод ВВГмбнг(А)-LS 4х2,5 220/380 Народный	SQ0117-1526		206,5		
	Провод ВВГмбнг(А)-LS 4х4 220/380 Народный	SQ0117-1527		248,4		
	Провод ВВГмбнг(А)-LS 4х6 220/380 Народный	SQ0117-1511		328		
	Провод ВВГмбнг(А)-LS 4х10 220/380 Народный	SQ0117-1512		543,05		
	Провод ВВГмбнг(А)-LS 4х16 220/380 Народный	SQ0117-1513		865,17		
	Провод ВВГмбнг(А)-LS 5х1,5 220/380 Народный	SQ0117-1528		187,4		
	Провод ВВГмбнг(А)-LS 5х2,5 220/380 Народный	SQ0117-1529		248,4		
	Провод ВВГмбнг(А)-LS 5х4 220/380 Народный	SQ0117-1530		304,2		
	Провод ВВГмбнг(А)-LS 5х6 220/380 Народный	SQ0117-1515		404,6		
	Провод ВВГмбнг(А)-LS 5х10 220/380 Народный	SQ0117-1516		669,29		
	Провод ВВГмбнг(А)-LS 5х16 220/380 Народный	SQ0117-1517		1052,93		
	Провод ВВГмбнг(А)-LS 2х1,5 220/380 Народный	SQ0117-1531		114,6		
	Провод ВВГмбнг(А)-LS 2х2,5 220/380 Народный	SQ0117-1532		145,5		
	Провод ВВГмбнг(А)-LS 2х4 220/380 Народный	SQ0117-1533		164		
	Провод ВВГмбнг(А)-LS 2х6 220/380 Народный	SQ0117-1505		162,8		
	Провод ВВГмбнг(А)-LS 2х10 220/380 Народный	SQ0117-1506		418,73		
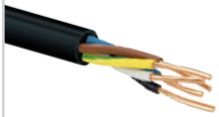	Провод ВВГмбнг(А)-LS 3х1,5 220/380 Народный	SQ0117-1534		132,7		
	Провод ВВГмбнг(А)-LS 3х2,5 220/380 Народный	SQ0117-1535		172,3		
	Провод ВВГмбнг(А)-LS 3х4 220/380 Народный	SQ0117-1536		202,1		
	Провод ВВГмбнг(А)-LS 3х6 220/380 Народный	SQ0117-1507		235,8		
	Провод ВВГмбнг(А)-LS 3х10 220/380 Народный	SQ0117-1508		513,69		
	Провод ВВГмбнг(А)-LS 3х16 220/380 Народный	SQ0117-1509		760,5		

ПРОВОДА **ПВС** МОНТАЖНО-БЫТОВЫЕ

+40 °C
–25 °C
Cu материал проводника
срок службы 10 лет
гарантия 2 года

Сертификат

Назначение

- Для изготовления удлинительных проводов.

Для присоединения стиральных машин, холодильников, электроприборов, электроинструментов по уходу за жилищем и его ремонту, средств малой механизации для садоводства и огородничества в сетях переменного тока напряжением до 380 В.

Применение

- Жилые помещения (дома, квартиры и т. д.).
- Объекты коммерческой недвижимости (офисы, торговые центры и т. д.).

Преимущества

- Соответствует требованиям ГОСТ 26445-85, ГОСТ 31565-2012.
- Цвета оболочки: белый, черный.
- Провод в бухтах по 5, 10, 20, 30, 50, 100 м и на барабанах подходит для реализации как строительно-монтажным организациям, так и розничным потребителям.
- Температура эксплуатации при стационарной прокладке от -25 до +40 °С.
- Температура эксплуатации при нестационарной прокладке от -15 до +40 °С.
- Срок службы не менее 10 лет.

Материалы

- Проводник – многопроволочная медная жила.
- Изоляция и оболочка – поливинилхлоридный пластикат.

Расцветка изоляции жил и оболочки

Количество жил	2	3	4	5
Расцветка изоляции жил	● ○	● ● ◐	● ○ ◐ ●	● ○ ◐ ● ●
Расцветка оболочки	○ ●			

Маркировка

Технические характеристики

Наименование параметра	Значение						
Сечение, мм²	0,75	1	1,5	2,5	4	6	10
Допустимая токовая нагрузка, не более, А	4,0	6,0	10,0	16,0	25,0	32,0	45,0
Упаковка*	Р С Б	Р С Б	Р С Б	Р С Б	Р С Б	Р С Б	Б
Номинальное напряжение провода, кВ	0,3						
Номинальная частота, Гц	50						
Температура монтажа, не ниже, °С	-15						
Температура эксплуатации при стационарной прокладке, °С	от -25 до +40						
Температура эксплуатации при нестационарной прокладке, °С	от -15 до +40						
Гарантийный срок эксплуатации, лет	2						
Срок службы, не менее, лет	10						

* Р – розничная упаковка; С – стандартная упаковка; Б – барабан.

Ассортимент

Изображение	Наименование	Цвет		Транспортная упаковка			
		Белый	Черный	Количество, м	Масса, кг	Примерный объем бухты, м³	Тип упаковки
Провод ПВСмб в бухтах							
	Провод ПВСмб 2х0,75 (5м), Народный	SQ0118-0501	SQ0118-0517	5	0,224	0,00007	розничная бухта
	Провод ПВСмб 2х1 (5м), Народный	SQ0118-0502	SQ0118-0518		0,264	0,00014	
	Провод ПВСмб 2х1,5 (5м), Народный	SQ0118-0503	SQ0118-0519		0,352	0,00017	
	Провод ПВСмб 2х2,5 (5м), Народный	SQ0118-0504	SQ0118-0520		0,536	0,0002	
	Провод ПВСмб 2х4 (5м), Народный	SQ0118-0533	SQ0118-0541		0,704	0,00353	
	Провод ПВСмб 2х6 (5м), Народный	SQ0118-0534	SQ0118-0542		1,192	0,00387	
	Провод ПВСмб 3х0,75 (5м), Народный	SQ0118-0505	SQ0118-0521		0,264	0,00015	
	Провод ПВСмб 3х1 (5м), Народный	SQ0118-0506	SQ0118-0522		0,312	0,00017	
	Провод ПВСмб 3х1,5 (5м), Народный	SQ0118-0507	SQ0118-0523		0,432	0,0002	
	Провод ПВСмб 3х2,5 (5м), Народный	SQ0118-0508	SQ0118-0524		0,648	0,00022	
	Провод ПВСмб 3х4 (5м), Народный	SQ0118-0535	SQ0118-0543		0,856	0,0037	
	Провод ПВСмб 3х6 (5м), Народный	SQ0118-0536	SQ0118-0544		1,136	0,00387	
	Провод ПВСмб 4х0,75 (5м), Народный	SQ0118-0509	SQ0118-0525		0,312	0,00078	
	Провод ПВСмб 4х1 (5м), Народный	SQ0118-0510	SQ0118-0526		0,392	0,0009	
	Провод ПВСмб 4х1,5 (5м), Народный	SQ0118-0511	SQ0118-0527		0,52	0,00096	
	Провод ПВСмб 4х2,5 (5м), Народный	SQ0118-0512	SQ0118-0528		0,784	0,0037	
	Провод ПВСмб 4х4 (5м), Народный	SQ0118-0537	SQ0118-0545		1,04	0,00387	
	Провод ПВСмб 4х6 (5м), Народный	SQ0118-0538	SQ0118-0546		1,392	0,00423	
	Провод ПВСмб 5х0,75 (5м), Народный	SQ0118-0513	SQ0118-0529		0,416	0,0009	
	Провод ПВСмб 5х1 (5м), Народный	SQ0118-0514	SQ0118-0530		0,488	0,0032	
	Провод ПВСмб 5х1,5 (5м), Народный	SQ0118-0515	SQ0118-0531		0,664	0,00353	
	Провод ПВСмб 5х2,5 (5м), Народный	SQ0118-0516	SQ0118-0532		1	0,00387	
	Провод ПВСмб 5х4 (5м), Народный	SQ0118-0539	SQ0118-0547		1,28	0,00405	
	Провод ПВСмб 5х6 (5м), Народный	SQ0118-0540	SQ0118-0548		1,712	0,00442	
	Провод ПВСмб 2х0,75 (10м), Народный	SQ0118-0601	SQ0118-0617	10	0,44	0,00058	
	Провод ПВСмб 2х1 (10м), Народный	SQ0118-0602	SQ0118-0618		0,536	0,00113	
	Провод ПВСмб 2х1,5 (10м), Народный	SQ0118-0603	SQ0118-0619		0,704	0,00135	
	Провод ПВСмб 2х2,5 (10м), Народный	SQ0118-0604	SQ0118-0620		1,08	0,00157	
	Провод ПВСмб 2х4 (10м), Народный	SQ0118-0633	SQ0118-0641		1,4	0,00423	
	Провод ПВСмб 2х6 (10м), Народный	SQ0118-0634	SQ0118-0642		1,832	0,00442	
	Провод ПВСмб 3х0,75 (10м), Народный	SQ0118-0605	SQ0118-0621		0,536	0,00118	
	Провод ПВСмб 3х1 (10м), Народный	SQ0118-0606	SQ0118-0622		0,632	0,00137	
	Провод ПВСмб 3х1,5 (10м), Народный	SQ0118-0607	SQ0118-0623		0,872	0,00157	
	Провод ПВСмб 3х2,5 (10м), Народный	SQ0118-0608	SQ0118-0624		1,296	0,00176	
	Провод ПВСмб 3х4 (10м), Народный	SQ0118-0635	SQ0118-0643		1,72	0,00423	
	Провод ПВСмб 3х6 (10м), Народный	SQ0118-0636	SQ0118-0644		2,272	0,00461	
	Провод ПВСмб 4х0,75 (10м), Народный	SQ0118-0609	SQ0118-0625		0,624	0,00336	
	Провод ПВСмб 4х1 (10м), Народный	SQ0118-0610	SQ0118-0626		0,792	0,00353	
	Провод ПВСмб 4х1,5 (10м), Народный	SQ0118-0611	SQ0118-0627		1,048	0,00405	
	Провод ПВСмб 4х2,5 (10м), Народный	SQ0118-0612	SQ0118-0628		1,576	0,00423	
	Провод ПВСмб 4х4 (10м), Народный	SQ0118-0637	SQ0118-0645		2,088	0,00461	
	Провод ПВСмб 4х6 (10м), Народный	SQ0118-0638	SQ0118-0646		2,792	0,005	
	Провод ПВСмб 5х0,75 (10м), Народный	SQ0118-0613	SQ0118-0629		0,84	0,00387	
	Провод ПВСмб 5х1 (10м), Народный	SQ0118-0614	SQ0118-0630		0,976	0,0037	
	Провод ПВСмб 5х1,5 (10м), Народный	SQ0118-0615	SQ0118-0631		1,336	0,00405	
	Провод ПВСмб 5х2,5 (10м), Народный	SQ0118-0616	SQ0118-0632		2,008	0,00461	
	Провод ПВСмб 5х4 (10м), Народный	SQ0118-0639	SQ0118-0647		2,552	0,005	
	Провод ПВСмб 5х6 (10м), Народный	SQ0118-0640	SQ0118-0648		3,44	0,00541	
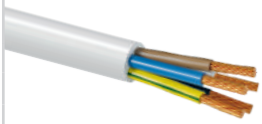	Провод ПВСмб 2х0,75 (20м), Народный	SQ0118-0701	SQ0118-0717	20	0,88	0,00154	
	Провод ПВСмб 2х1 (20м), Народный	SQ0118-0702	SQ0118-0718		1,072	0,00162	
	Провод ПВСмб 2х1,5 (20м), Народный	SQ0118-0703	SQ0118-0719		1,408	0,0018	
	Провод ПВСмб 2х2,5 (20м), Народный	SQ0118-0704	SQ0118-0720		2,16	0,00259	
	Провод ПВСмб 2х4 (20м), Народный	SQ0118-0733	SQ0118-0741		2,808	0,00541	
	Провод ПВСмб 2х6 (20м), Народный	SQ0118-0734	SQ0118-0742		3,68	0,00941	
	Провод ПВСмб 3х0,75 (20м), Народный	SQ0118-0705	SQ0118-0721		1,072	0,00179	
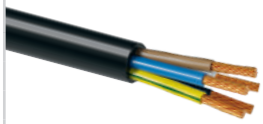	Провод ПВСмб 3х1 (20м), Народный	SQ0118-0706	SQ0118-0722		1,272	0,00259	
	Провод ПВСмб 3х1,5 (20м), Народный	SQ0118-0707	SQ0118-0723		1,752	0,00292	
	Провод ПВСмб 3х2,5 (20м), Народный	SQ0118-0708	SQ0118-0724		2,6	0,0036	
	Провод ПВСмб 3х4 (20м), Народный	SQ0118-0735	SQ0118-0743		3,44	0,00908	
	Провод ПВСмб 3х6 (20м), Народный	SQ0118-0736	SQ0118-0744		4,552	0,01009	

Изображение	Наименование	Цвет		Транспортная упаковка			
		Белый	Черный	Количество, м	Масса, кг	Примерный объем бухты, м³	Тип упаковки
	Провод ПВСмб 4х0,75 (20м), Народный	SQ0118-0709	SQ0118-0725	20	1,248	0,00405	розничная бухта
	Провод ПВСмб 4х1 (20м), Народный	SQ0118-0710	SQ0118-0726		1,576	0,00461	
	Провод ПВСмб 4х1,5 (20м), Народный	SQ0118-0711	SQ0118-0727		2,088	0,0052	
	Провод ПВСмб 4х2,5 (20м), Народный	SQ0118-0712	SQ0118-0728		3,144	0,00908	
	Провод ПВСмб 4х4 (20м), Народный	SQ0118-0737	SQ0118-0745		4,184	0,00975	
	Провод ПВСмб 4х6 (20м), Народный	SQ0118-0738	SQ0118-0746		5,584	0,01153	
	Провод ПВСмб 5х0,75 (20м), Народный	SQ0118-0713	SQ0118-0729		1,68	0,0048	
	Провод ПВСмб 5х1 (20м), Народный	SQ0118-0714	SQ0118-0730		1,952	0,005	
	Провод ПВСмб 5х1,5 (20м), Народный	SQ0118-0715	SQ0118-0731		2,664	0,00541	
	Провод ПВСмб 5х2,5 (20м), Народный	SQ0118-0716	SQ0118-0732		4,016	0,00975	
	Провод ПВСмб 5х4 (20м), Народный	SQ0118-0739	SQ0118-0747		5,104	0,01153	
	Провод ПВСмб 5х6 (20м), Народный	SQ0118-0740	SQ0118-0748		6,864	0,01229	
	Провод ПВСмб 2х0,75 (30м), Народный	SQ0118-1101	SQ0118-1125	30	1,336	0,002	
	Провод ПВСмб 2х1 (30м), Народный	SQ0118-1102	SQ0118-1126		1,608	0,0022	
	Провод ПВСмб 2х1,5 (30м), Народный	SQ0118-1103	SQ0118-1127		2,08	0,0023	
	Провод ПВСмб 2х2,5 (30м), Народный	SQ0118-1104	SQ0118-1128		3,248	0,0039	
	Провод ПВСмб 2х4 (30м), Народный	SQ0118-1105	SQ0118-1129		4,216	0,0104	
	Провод ПВСмб 2х6 (30м), Народный	SQ0118-1106	SQ0118-1130		5,512	0,0115	
	Провод ПВСмб 3х0,75 (30м), Народный	SQ0118-1107	SQ0118-1131		1,608	0,0026	
	Провод ПВСмб 3х1 (30м), Народный	SQ0118-1108	SQ0118-1132		1,904	0,0044	
	Провод ПВСмб 3х1,5 (30м), Народный	SQ0118-1109	SQ0118-1133		2,624	0,0048	
	Провод ПВСмб 3х2,5 (30м), Народный	SQ0118-1110	SQ0118-1134		3,84	0,0061	
	Провод ПВСмб 3х4 (30м), Народный	SQ0118-1111	SQ0118-1135		5,16	0,0108	
	Провод ПВСмб 3х6 (30м), Народный	SQ0118-1112	SQ0118-1136		6,832	0,0123	
	Провод ПВСмб 4х0,75 (30м), Народный	SQ0118-1113	SQ0118-1137		1,864	0,0044	
	Провод ПВСмб 4х1 (30м), Народный	SQ0118-1114	SQ0118-1138		2,368	0,0052	
	Провод ПВСмб 4х1,5 (30м), Народный	SQ0118-1115	SQ0118-1139		3,136	0,0054	
	Провод ПВСмб 4х2,5 (30м), Народный	SQ0118-1116	SQ0118-1140		4,72	0,0108	
	Провод ПВСмб 4х4 (30м), Народный	SQ0118-1117	SQ0118-1141		6,28	0,0123	
	Провод ПВСмб 4х6 (30м), Народный	SQ0118-1118	SQ0118-1142		8,376	0,0139	
	Провод ПВСмб 5х0,75 (30м), Народный	SQ0118-1119	SQ0118-1143		2,512	0,0052	
	Провод ПВСмб 5х1 (30м), Народный	SQ0118-1120	SQ0118-1144		2,928	0,0054	
	Провод ПВСмб 5х1,5 (30м), Народный	SQ0118-1121	SQ0118-1145		4	0,0097	
	Провод ПВСмб 5х2,5 (30м), Народный	SQ0118-1122	SQ0118-1146		6,024	0,0123	
	Провод ПВСмб 5х4 (30м), Народный	SQ0118-1123	SQ0118-1147		7,664	0,0139	
	Провод ПВСмб 5х6 (30м), Народный	SQ0118-1124	SQ0118-1148		10,288	0,0156	
	Провод ПВСмб 2х0,75 (50м), Народный	SQ0118-0801	SQ0118-0817	50	2,224	0,00325	
	Провод ПВСмб 2х1 (50м), Народный	SQ0118-0802	SQ0118-0818		2,68	0,00625	
	Провод ПВСмб 2х1,5 (50м), Народный	SQ0118-0803	SQ0118-0819		3,552	0,00676	
	Провод ПВСмб 2х2,5 (50м), Народный	SQ0118-0804	SQ0118-0820		5,416	0,00865	
	Провод ПВСмб 2х4 (50м), Народный	SQ0118-0833	SQ0118-0841		7,032	0,0135	
	Провод ПВСмб 2х6 (50м), Народный	SQ0118-0834	SQ0118-0842		9,192	0,0156	
	Провод ПВСмб 3х0,75 (50м), Народный	SQ0118-0805	SQ0118-0821		2,68	0,00583	
	Провод ПВСмб 3х1 (50м), Народный	SQ0118-0806	SQ0118-0822		3,176	0,00576	
	Провод ПВСмб 3х1,5 (50м), Народный	SQ0118-0807	SQ0118-0823		4,376	0,00634	
	Провод ПВСмб 3х2,5 (50м), Народный	SQ0118-0808	SQ0118-0824		6,512	0,009	
	Провод ПВСмб 3х4 (50м), Народный	SQ0118-0835	SQ0118-0843		8,592	0,0147	
	Провод ПВСмб 3х6 (50м), Народный	SQ0118-0836	SQ0118-0844		11,384	0,0164	
	Провод ПВСмб 4х0,75 (50м), Народный	SQ0118-0809	SQ0118-0825		3,112	0,0046	
	Провод ПВСмб 4х1 (50м), Народный	SQ0118-0810	SQ0118-0826		3,952	0,0108	
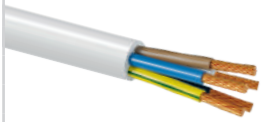	Провод ПВСмб 4х1,5 (50м), Народный	SQ0118-0811	SQ0118-0827		5,224	0,0119	
	Провод ПВСмб 4х2,5 (50м), Народный	SQ0118-0812	SQ0118-0828		7,864	0,0147	
	Провод ПВСмб 4х4 (50м), Народный	SQ0118-0837	SQ0118-0845		10,4	0,0164	
	Провод ПВСмб 4х6 (50м), Народный	SQ0118-0838	SQ0118-0846		13,96	0,0192	
	Провод ПВСмб 5х0,75 (50м), Народный	SQ0118-0813	SQ0118-0829		4,192	0,0112	
	Провод ПВСмб 5х1 (50м), Народный	SQ0118-0814	SQ0118-0830		4,888	0,0123	
	Провод ПВСмб 5х1,5 (50м), Народный	SQ0118-0815	SQ0118-0831		6,672	0,0131	
	Провод ПВСмб 5х2,5 (50м), Народный	SQ0118-0816	SQ0118-0832		10,04	0,0164	
	Провод ПВСмб 5х4 (50м), Народный	SQ0118-0839	SQ0118-0847		12,768	0,0192	
	Провод ПВСмб 5х6 (50м), Народный	SQ0118-0840	SQ0118-0848		17,152	0,0202	

Изображение	Наименование	Цвет		Транспортная упаковка			
		Белый	Черный	Количество, м	Масса, кг	Примерный объем бухты, м³	Тип упаковки
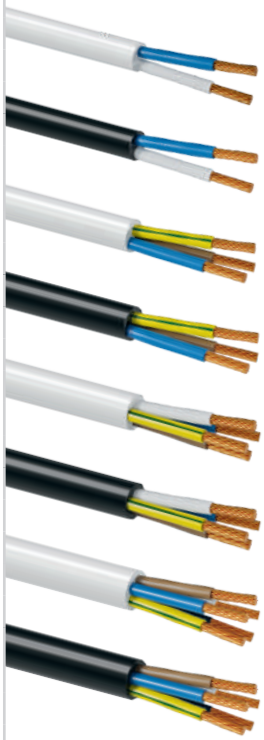	Провод ПВСмб 2х0,75 (100м), Народный	SQ0118-0901	SQ0118-0917	100	4,456	0,0072	стандартная бухта С
	Провод ПВСмб 2х1 (100м), Народный	SQ0118-0902	SQ0118-0918		5,36	0,0081	
	Провод ПВСмб 2х1,5 (100м), Народный	SQ0118-0903	SQ0118-0919		7,104	0,00925	
	Провод ПВСмб 2х2,5 (100м), Народный	SQ0118-0904	SQ0118-0920		10,832	0,01387	
	Провод ПВСмб 2х4 (100м), Народный	SQ0118-0933	SQ0118-0941		14,064	0,0192	
	Провод ПВСмб 2х6 (100м), Народный	SQ0118-0934	SQ0118-0942		18,4	0,0202	
	Провод ПВСмб 3х0,75 (100м), Народный	SQ0118-0905	SQ0118-0921		5,36	0,0081	
	Провод ПВСмб 3х1 (100м), Народный	SQ0118-0906	SQ0118-0922		6,32	0,01024	
	Провод ПВСмб 3х1,5 (100м), Народный	SQ0118-0907	SQ0118-0923		8,752	0,01126	
	Провод ПВСмб 3х2,5 (100м), Народный	SQ0118-0908	SQ0118-0924		13,032	0,0144	
	Провод ПВСмб 3х4 (100м), Народный	SQ0118-0935	SQ0118-0943		17,2	0,0192	
	Провод ПВСмб 3х6 (100м), Народный	SQ0118-0936	SQ0118-0944		22,776	0,0202	
	Провод ПВСмб 4х0,75 (100м), Народный	SQ0118-0909	SQ0118-0925		6,224	0,0131	
	Провод ПВСмб 4х1 (100м), Народный	SQ0118-0910	SQ0118-0926		7,896	0,0164	
	Провод ПВСмб 4х1,5 (100м), Народный	SQ0118-0911	SQ0118-0927		8,72	0,0183	
	Провод ПВСмб 4х2,5 (100м), Народный	SQ0118-0912	SQ0118-0928		15,728	0,0192	
	Провод ПВСмб 4х4 (100м), Народный	SQ0118-0937	SQ0118-0945		20,92	0,0202	
	Провод ПВСмб 4х6 (100м), Народный	SQ0118-0938	SQ0118-0946		27,92	0,0212	
	Провод ПВСмб 5х0,75 (100м), Народный	SQ0118-0913	SQ0118-0929		8,392	0,016	
	Провод ПВСмб 5х1 (100м), Народный	SQ0118-0914	SQ0118-0930		9,752	0,0183	
	Провод ПВСмб 5х1,5 (100м), Народный	SQ0118-0915	SQ0118-0931		13,344	0,0192	
	Провод ПВСмб 5х2,5 (100м), Народный	SQ0118-0916	SQ0118-0932		20,08	0,0202	
	Провод ПВСмб 5х4 (100м), Народный	SQ0118-0939	SQ0118-0947		25,52	0,0212	
	Провод ПВСмб 5х6 (100м), Народный	SQ0118-0940	SQ0118-0948		34,24	0,0222	

Изображение		Артикул		Транспортная упаковка			
		Белый	Черный	Количество, м	Расчетная масса, кг/км	Объем, м³	Тип упаковки
Провод ПВСмб на барабане							
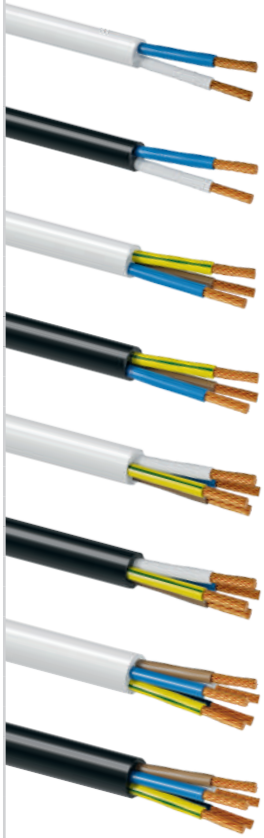	Провод ПВСмб 2х0,75, Народный	SQ0118-1201	SQ0118-1231	по запросу	44,56	0,3927	барабан Б
	Провод ПВСмб 2х1, Народный	SQ0118-1202	SQ0118-1232		53,6		
	Провод ПВСмб 2х1,5, Народный	SQ0118-1203	SQ0118-1233		71,04		
	Провод ПВСмб 2х2,5, Народный	SQ0118-1204	SQ0118-1234		108,32		
	Провод ПВСмб 2х4, Народный	SQ0118-1205	SQ0118-1235		140,64		
	Провод ПВСмб 2х6, Народный	SQ0118-1206	SQ0118-1236		183,944		
	Провод ПВСмб 2х10, Народный	SQ0118-1207	SQ0118-1237		321		
	Провод ПВСмб 2х16, Народный	SQ0118-1208	SQ0118-1238		429,224		
	Провод ПВСмб 3х1,5, Народный	SQ0118-1209	SQ0118-1239		87,52		
	Провод ПВСмб 3х2,5, Народный	SQ0118-1210	SQ0118-1240		130,32		
	Провод ПВСмб 3х4, Народный	SQ0118-1211	SQ0118-1241		172		
	Провод ПВСмб 3х6, Народный	SQ0118-1212	SQ0118-1242		227,632		
	Провод ПВСмб 3х10, Народный	SQ0118-1213	SQ0118-1243		392,856		
	Провод ПВСмб 3х16, Народный	SQ0118-1214	SQ0118-1244		538,824		
	Провод ПВСмб 4х0,75, Народный	SQ0118-1215	SQ0118-1245		62,24		
	Провод ПВСмб 4х1, Народный	SQ0118-1216	SQ0118-1246		78,96		
	Провод ПВСмб 4х1,5, Народный	SQ0118-1217	SQ0118-1247		87,2		
	Провод ПВСмб 4х2,5, Народный	SQ0118-1218	SQ0118-1248		157,28		
	Провод ПВСмб 4х4, Народный	SQ0118-1219	SQ0118-1249		209,2		
	Провод ПВСмб 4х6, Народный	SQ0118-1220	SQ0118-1250		279,288		
	Провод ПВСмб 4х10, Народный	SQ0118-1221	SQ0118-1251		479,84		
	Провод ПВСмб 4х16, Народный	SQ0118-1222	SQ0118-1252		663,736		
	Провод ПВСмб 5х0,75, Народный	SQ0118-1223	SQ0118-1253		83,92		
	Провод ПВСмб 5х1, Народный	SQ0118-1224	SQ0118-1254		97,52		
	Провод ПВСмб 5х1,5, Народный	SQ0118-1225	SQ0118-1255		133,44		
	Провод ПВСмб 5х2,5, Народный	SQ0118-1226	SQ0118-1256		200,8		
	Провод ПВСмб 5х4, Народный	SQ0118-1227	SQ0118-1257		255,2		
	Провод ПВСмб 5х6, Народный	SQ0118-1228	SQ0118-1258		343,128		
	Провод ПВСмб 5х10, Народный	SQ0118-1229	SQ0118-1259		585,8		
	Провод ПВСмб 5х16, Народный	SQ0118-1230	SQ0118-1260		814,544		

ПРОВОДА **ПУСП, ПУГСП**

+50 °C
–15 °C

Cu материал проводника

срок службы 6 лет

гарантия 2 года

Сертификат

Назначение

Для прокладки в осветительных сетях, монтажа и присоединения приборов к сети переменного тока на номинальное напряжение до 380 В частотой 50 Гц.

Применение

- Жилые помещения (дома, квартиры и т. д.).
- Объекты коммерческой недвижимости (офисы, торговые центры и т. д.).

Преимущества

- Соответствует требованиям ГОСТ 26445-85, ГОСТ 31565-2012.
- Провод в бухтах по 5, 10, 20, 30, 50, 100 м подходит для реализации как строительно-монтажным организациям, так и розничным потребителям.
- Температура эксплуатации от -15 до +50 °С.
- Срок службы не менее 6 лет.

Материалы

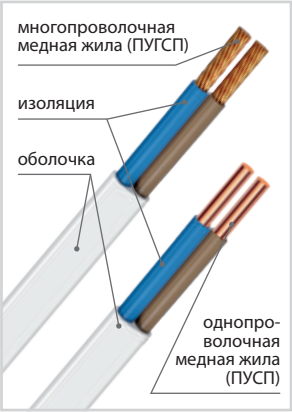

- Проводник провода ПУСП – однопроволочная медная жила.
- Проводник провода ПУГСП – многопроволочная медная жила.
- Изоляция и оболочка – поливинилхлоридный пластикат.

Расцветка изоляции жил и оболочки

Количество жил	2	3
Расцветка изоляции жил	● ●	● ● ●
Расцветка оболочки	○	○

Маркировка

Технические характеристики

Наименование параметра	Значение		
Сечение, мм²	1,5	2,5	4
Допустимая токовая нагрузка, А	10	16	25
Упаковка	Р С	Р С	Р С
Номинальное напряжение провода, кВ	0,38		
Номинальная частота, Гц	50		
Температура монтажа, не ниже, °С	-15		
Температура эксплуатации при стационарной прокладке, °С	от -15 до +50		
Гарантийный срок эксплуатации, лет	2		
Срок службы, не менее, лет	6		

* Р – розничная упаковка; С – стандартная упаковка

Ассортимент

Изображение	Наименование	Артикул	Транспортная упаковка			
			Количество, м	Масса, кг	Примерный объем бухты, м3	Тип упаковки
Провод ПУСП						
	Провод ПУСП 2х1,5 (5м), белый Народный	SQ0126-0007	5	0,2344	0,0005	розничная бухта
	Провод ПУСП 2х2,5 (5м), белый Народный	SQ0126-0008		0,3168	0,0005	
	Провод ПУСП 2х4 (5м), белый Народный	SQ0126-0009		0,4768	0,0006	
	Провод ПУСП 3х1,5 (5м), белый Народный	SQ0126-0010		0,3432	0,0005	
	Провод ПУСП 3х2,5 (5м), белый Народный	SQ0126-0011		0,4664	0,0006	
	Провод ПУСП 3х4 (5м), белый Народный	SQ0126-0012		0,708	0,0007	
	Провод ПУСП 2х1,5 (10м), белый Народный	SQ0126-0013	10	0,4696	0,0006	
	Провод ПУСП 2х2,5 (10м), белый Народный	SQ0126-0014		0,6328	0,0007	
	Провод ПУСП 2х4 (10м), белый Народный	SQ0126-0015		0,9536	0,0008	
	Провод ПУСП 3х1,5 (10м), белый Народный	SQ0126-0016		0,6864	0,0008	
	Провод ПУСП 3х2,5 (10м), белый Народный	SQ0126-0017		0,932	0,0008	
	Провод ПУСП 3х4 (10м), белый Народный	SQ0126-0018		1,416	0,0011	
	Провод ПУСП 2х1,5 (20м), белый Народный	SQ0126-0019	20	0,9392	0,0009	
	Провод ПУСП 2х2,5 (20м), белый Народный	SQ0126-0020		1,2656	0,001	
	Провод ПУСП 2х4 (20м), белый Народный	SQ0126-0021		1,9072	0,0013	
	Провод ПУСП 3х1,5 (20м), белый Народный	SQ0126-0022		1,3728	0,0012	
	Провод ПУСП 3х2,5 (20м), белый Народный	SQ0126-0023		1,864	0,0014	
	Провод ПУСП 3х4 (20м), белый Народный	SQ0126-0024		2,8328	0,0018	
	Провод ПУСП 2х1,5 (30м), белый Народный	SQ0126-0025	30	1,408	0,0016	
	Провод ПУСП 2х2,5 (30м), белый Народный	SQ0126-0026		1,8984	0,0018	
	Провод ПУСП 2х4 (30м), белый Народный	SQ0126-0027		2,8616	0,0022	
	Провод ПУСП 3х1,5 (30м), белый Народный	SQ0126-0028		2,0592	0,002	
	Провод ПУСП 3х2,5 (30м), белый Народный	SQ0126-0029		2,7968	0,0022	
	Провод ПУСП 3х4 (30м), белый Народный	SQ0126-0030		4,2488	0,0029	
	Провод ПУСП 2х1,5 (50м), белый Народный	SQ0126-0031	50	2,3472	0,0022	
	Провод ПУСП 2х2,5 (50м), белый Народный	SQ0126-0032		3,1648	0,0024	
	Провод ПУСП 2х4 (50м), белый Народный	SQ0126-0033		4,7688	0,0031	
	Провод ПУСП 3х1,5 (50м), белый Народный	SQ0126-0034		3,4328	0,0028	
	Провод ПУСП 3х2,5 (50м), белый Народный	SQ0126-0035		4,6608	0,0031	
	Провод ПУСП 3х4 (50м), белый Народный	SQ0126-0036		7,0816	0,0042	
	Провод ПУСП 2х1,5 (100м), белый Народный	SQ0126-0001	100	4,6944	0,0069	стандартная бухта
	Провод ПУСП 2х2,5 (100м), белый Народный	SQ0126-0002		6,3288	0,0074	
	Провод ПУСП 2х4 (100м), белый Народный	SQ0126-0003		9,5376	0,0088	
	Провод ПУСП 3х1,5 (100м), белый Народный	SQ0126-0004		6,8648	0,0082	
	Провод ПУСП 3х2,5 (100м), белый Народный	SQ0126-0005		9,3216	0,009	
	Провод ПУСП 3х4 (100м), белый Народный	SQ0126-0006		14,1632	0,011	
Провод ПУГСП						
	Провод ПУГСП 2х1,5 (5м), белый Народный	SQ0126-0207	5	0,2344	0,0005	розничная бухта
	Провод ПУГСП 2х2,5 (5м), белый Народный	SQ0126-0208		0,3168	0,0005	
	Провод ПУГСП 2х4 (5м), белый Народный	SQ0126-0209		0,4768	0,0006	
	Провод ПУГСП 3х1,5 (5м), белый Народный	SQ0126-0210		0,3432	0,0005	
	Провод ПУГСП 3х2,5 (5м), белый Народный	SQ0126-0211		0,4664	0,0006	
	Провод ПУГСП 3х4 (5м), белый Народный	SQ0126-0212		0,708	0,0007	
	Провод ПУГСП 2х1,5 (10м), белый Народный	SQ0126-0213	10	0,4696	0,0006	
	Провод ПУГСП 2х2,5 (10м), белый Народный	SQ0126-0214		0,6328	0,0007	
	Провод ПУГСП 2х4 (10м), белый Народный	SQ0126-0215		0,9536	0,0008	
	Провод ПУГСП 3х1,5 (10м), белый Народный	SQ0126-0216		0,6864	0,0008	
	Провод ПУГСП 3х2,5 (10м), белый Народный	SQ0126-0217		0,932	0,0008	
	Провод ПУГСП 3х4 (10м), белый Народный	SQ0126-0218		1,416	0,0011	
	Провод ПУГСП 2х1,5 (20м), белый Народный	SQ0126-0219	20	0,9392	0,0009	
	Провод ПУГСП 2х2,5 (20м), белый Народный	SQ0126-0220		1,2656	0,001	
	Провод ПУГСП 2х4 (20м), белый Народный	SQ0126-0221		1,9072	0,0013	
	Провод ПУГСП 3х1,5 (20м), белый Народный	SQ0126-0222		1,3728	0,0012	
	Провод ПУГСП 3х2,5 (20м), белый Народный	SQ0126-0223		1,864	0,0014	
	Провод ПУГСП 3х4 (20м), белый Народный	SQ0126-0224		2,8328	0,0018	

Изображение	Наименование	Артикул	Транспортная упаковка			
			Количество, м	Масса, кг	Примерный объем бухты, м3	Тип упаковки
	Провод ПУГСП 2х1,5 (30м), белый Народный	SQ0126-0225	30	1,408	0,0016	розничная бухта P
	Провод ПУГСП 2х2,5 (30м), белый Народный	SQ0126-0226		1,8984	0,0018	
	Провод ПУГСП 2х4 (30м), белый Народный	SQ0126-0227		2,8616	0,0022	
	Провод ПУГСП 3х1,5 (30м), белый Народный	SQ0126-0228		2,0592	0,002	
	Провод ПУГСП 3х2,5 (30м), белый Народный	SQ0126-0229		2,7968	0,0022	
	Провод ПУГСП 3х4 (30м), белый Народный	SQ0126-0230		4,2488	0,0029	
	Провод ПУГСП 2х1,5 (50м), белый Народный	SQ0126-0231	50	2,3472	0,0022	
	Провод ПУГСП 2х2,5 (50м), белый Народный	SQ0126-0232		3,1648	0,0024	
	Провод ПУГСП 2х4 (50м), белый Народный	SQ0126-0233		4,7688	0,0031	
	Провод ПУГСП 3х1,5 (50м), белый Народный	SQ0126-0234		3,4328	0,0028	
	Провод ПУГСП 3х2,5 (50м), белый Народный	SQ0126-0235		4,6608	0,0031	
	Провод ПУГСП 3х4 (50м), белый Народный	SQ0126-0236		7,0816	0,0042	
	Провод ПУГСП 2х1,5 (100м), белый Народный	SQ0126-0201	100	4,6944	0,0069	стандартная бухта C
	Провод ПУГСП 2х2,5 (100м), белый Народный	SQ0126-0202		6,3288	0,0074	
	Провод ПУГСП 2х4 (100м), белый Народный	SQ0126-0203		9,5376	0,0088	
	Провод ПУГСП 3х1,5 (100м), белый Народный	SQ0126-0204		6,8648	0,0082	
	Провод ПУГСП 3х2,5 (100м), белый Народный	SQ0126-0205		9,3216	0,009	
	Провод ПУГСП 3х4 (100м), белый Народный	SQ0126-0206		14,1632	0,011	

ШНУРЫ **ШВВП** МОНТАЖНО-БЫТОВЫЕ

+40 °C −25 °C | Cu материал проводника | срок службы 10 лет | гарантия 2 года | EAC

Сертификат

Назначение

- Для изготовления удлинительных шнуров.

Для присоединения: бытовых приборов, микроклимата, электропаяльников, светильников, кухонных электромеханических приборов, радиоэлектронной аппаратуры и других подобных приборов, эксплуатируемых в жилых и административных помещениях.

Применение

- Жилые помещения (дома, квартиры и т. д.).
- Объекты коммерческой недвижимости (офисы, торговые центры и т. д.).

Преимущества

- Соответствует требованиям ГОСТ 26445-85, ГОСТ 31565-2012.
- Цвета оболочки: белый, черный.
- Шнур в бухтах по 5, 10, 20, 30, 50, 100, 200 м подходит для реализации как строительно-монтажным организациям, так и розничным потребителям.
- Температура эксплуатации при стационарной прокладке от -25 до +40 °C.
- Температура эксплуатации при нестационарной прокладке от -15 до +40 °C.
- Срок службы не менее 10 лет.

Материалы

- Проводник – многопроволочная медная жила.
- Изоляция и оболочка – поливинилхлоридный пластикат.

Расцветка изоляции жил и оболочки

Количество жил	2	3
Расцветка изоляции жил	● ●	● ● ●
Расцветка оболочки	○ ●	○ ●

Маркировка

Технические характеристики

Наименование параметра	Значение	
Сечение, мм²	0,5	0,75
Допустимая токовая нагрузка, А	2,0	4,0
Упаковка	P C	P C
Номинальное напряжение шнура, кВ	0,3	
Номинальная частота, Гц	50	
Температура монтажа, не ниже, °C	-15	
Температура эксплуатации при стационарной прокладке, °C	от -25 до +40	
Температура эксплуатации при нестационарной прокладке, °C	от -15 до +40	
Гарантийный срок эксплуатации, лет	2	
Срок службы, не менее, лет	10	

* P – розничная упаковка; C – стандартная упаковка

Ассортимент

Изображение	Наименование	Цвет		Транспортная упаковка			
		Белый	Черный	Количество, м	Масса, кг	Примерный объем бухты, м³	Тип упаковки
	Шнур ШВВПмб 2х0,5 (5м), Народный	SQ0120-0101	SQ0120-0103	5	0,104	0,0003	розничная бухта P
	Шнур ШВВПмб 2х0,75 (5м), Народный	SQ0120-0102	SQ0120-0104		0,128	0,00048	
	Шнур ШВВПмб 3х0,5 (5м), Народный	SQ0120-0105	SQ0120-0107		0,16	0,00048	
	Шнур ШВВПмб 3х0,75 (5м), Народный	SQ0120-0106	SQ0120-0108		0,192	0,00072	
	Шнур ШВВПмб 2х0,5 (10м), Народный	SQ0120-0151	SQ0120-0153	10	0,216	0,0005	
	Шнур ШВВПмб 2х0,75 (10м), Народный	SQ0120-0152	SQ0120-0154		0,24	0,00073	
	Шнур ШВВПмб 3х0,5 (10м), Народный	SQ0120-0155	SQ0120-0157		0,312	0,00086	
	Шнур ШВВПмб 3х0,75 (10м), Народный	SQ0120-0156	SQ0120-0158		0,392	0,00101	
	Шнур ШВВПмб 2х0,5 (20м), Народный	SQ0120-0201	SQ0120-0203	20	0,4	0,00073	
	Шнур ШВВПмб 2х0,75 (20м), Народный	SQ0120-0202	SQ0120-0204		0,48	0,00101	
	Шнур ШВВПмб 3х0,5 (20м), Народный	SQ0120-0205	SQ0120-0207		0,624	0,00133	
	Шнур ШВВПмб 3х0,75 (20м), Народный	SQ0120-0206	SQ0120-0208		0,784	0,00138	
	Шнур ШВВПмб 2х0,5 (30м), Народный	SQ0120-0401	SQ0120-0403	30	0,664	0,00101	
	Шнур ШВВПмб 2х0,75 (30м), Народный	SQ0120-0402	SQ0120-0404		0,8	0,00135	
	Шнур ШВВПмб 3х0,5 (30м), Народный	SQ0120-0405	SQ0120-0407		0,944	0,00155	
	Шнур ШВВПмб 3х0,75 (30м), Народный	SQ0120-0406	SQ0120-0408		1,176	0,00173	
	Шнур ШВВПмб 2х0,5 (50м), Народный	SQ0120-0251	SQ0120-0253	50	1,104	0,00289	
	Шнур ШВВПмб 2х0,75 (50м), Народный	SQ0120-0252	SQ0120-0254		1,336	0,0036	
	Шнур ШВВПмб 3х0,5 (50м), Народный	SQ0120-0255	SQ0120-0257		1,568	0,00211	
	Шнур ШВВПмб 3х0,75 (50м), Народный	SQ0120-0256	SQ0120-0258		1,96	0,0024	
	Шнур ШВВПмб 2х0,5 (100м), Народный	SQ0120-0301	SQ0120-0303	100	2,16	0,01442	стандартная бухта C
	Шнур ШВВПмб 2х0,75 (100м), Народный	SQ0120-0302	SQ0120-0304		2,68	0,01638	
	Шнур ШВВПмб 3х0,5 (100м), Народный	SQ0120-0305	SQ0120-0307		3,144	0,00352	
	Шнур ШВВПмб 3х0,75 (100м), Народный	SQ0120-0306	SQ0120-0308		3,92	0,00409	
	Шнур ШВВПмб 2х0,5 (200м), Народный	SQ0120-0351	SQ0120-0353	200	4,432	0,03698	
	Шнур ШВВПмб 2х0,75 (200м), Народный	SQ0120-0352	SQ0120-0354		5,36	0,04066	
	Шнур ШВВПмб 3х0,5 (200м), Народный	SQ0120-0355	SQ0120-0357		6,288	0,00634	
	Шнур ШВВПмб 3х0,75 (200м), Народный	SQ0120-0356	SQ0120-0358		7,848	0,00745	

КАБЕЛЬ КОАКСИАЛЬНЫЙ **RG-6**

+60 °C
–40 °C

срок службы 15 лет

гарантия 3 года

Отказное письмо

Декларация соответствия

Назначение

- Для передачи радиочастотных сигналов кабельного, спутникового, эфирного телевидения, используется в системах видеонаблюдения.

Применение

- Системы связи.
- Вещательные сети (эфирное, кабельное, спутниковое телевидение).
- Антенно-фидерные системы.
- Системы объективного контроля и видеонаблюдения.

Преимущества

- Хорошая защита от электромагнитных помех, действующих на кабель извне.
- Метровые метки для простоты монтажа и тип кабеля указаны на оболочке.
- Для подключения кабеля рекомендуем использовать TV разъемы и переходники.
- Температура эксплуатации от -40 до +60 °C.
- Срок службы не менее 15 лет.

Материалы

- Проводник – однопроволочная стальная жила, плакированная (напыление) медью.
- Изоляция – вспененный полиэтилен.
- Экран – алюминиевая фольга.
- Оплетка – алюминиевые нити.
- Оболочка – поливинилхлоридный пластикат.

Расцветка оболочки

Количество жил	1
Расцветка оболочки	◯

Маркировка

Технические характеристики

Наименование параметра		Значение
Диаметр жилы, мм		0,9
Волновое сопротивление, Ом		75±3
Емкость, пФ/м		60±2
Скорость распространения		76%
Затухание при 20 °C, дБ/100 м	5 МГц	1,9
	50 МГц	8,8
	100 МГц	13,5
	200 МГц	21,0
	500 МГц	24,1
	800 МГц	24,2
	1000 МГц	12,4
Плотность оплетки		48%
Температура эксплуатации, °C		от -40 до +60
Гарантийный срок эксплуатации, лет		3
Срок службы, не менее, лет		15

Ассортимент

Изображение	Наименование	Артикул	Индивидуальная упаковка		Транспортная упаковка					
			Количество, м	Масса, кг	Количество, шт.	Масса, кг	Габаритные размеры, мм			Тип упаковки
							Длина	Ширина	Высота	
	Кабель коаксиальный RG 6 CCS (100м) для внутр. прокладки белый народный	SQ0106-0103	100	2,58	6	16	565	260	285	стандартная бухта C

КАБЕЛЬ ВИТАЯ ПАРА UTP, FTP КАТЕГОРИИ 5E

1000 Мбит/сек категория 5е | Cu | +60 °С –40 °С | срок службы 15 лет | гарантия 3 года

Отказное письмо

Декларация соответствия

Назначение

Для передачи данных на 1 Гбит/с (категория 5е) используется на участках от коммутационного оборудования до информационных розеток рабочих мест, а также в системах абонентского доступа, подключения интернета, телевидения, систем видеонаблюдения.

- Предназначен для стационарной прокладки внутри и снаружи зданий, сооружений.

Применение

- Локальные сети общего назначения.
- Домашние сети.
- Компьютерные сети.
- Телефония.
- Цифровое телевидение.

Преимущества

- Соответствует требованиям категории 5е.
- Легкая протяжка и разделка.
- Метровые метки для простоты монтажа и тип кабеля указаны на оболочке.
- Кабель соответствует стандартам ISO/IEC 11801:202(E).
- В ассортименте кабель, предназначенный как для внутренней, так и наружной прокладки.
- Для подключения кабеля используйте разъемы RJ-45, обжимной инструмент, коммуникационные розетки.
- Кабель в бухтах 25, 50, 100, 305 м подходит для реализации как монтажным организациям, так и розничным потребителям.
- Температура эксплуатации от -40 до +60 °С.
- Срок службы не менее 15 лет.

Материалы

- Проводник – однопроволочная омедненная, медная жила.
- Изоляция – полиэтилен повышенной плотности (HDPE).
- Дренажный провод – алюминий, плакированный медью.
- Экран – алюминиевая фольга
- Разрывная нить (рипкорд) – капрон.
- Оболочка – поливинилхлоридный пластикат, полиэтилен.

Расцветка оболочки

Количество жил	8
Расцветка изоляции жил	
Расцветка оболочки	

Маркировка

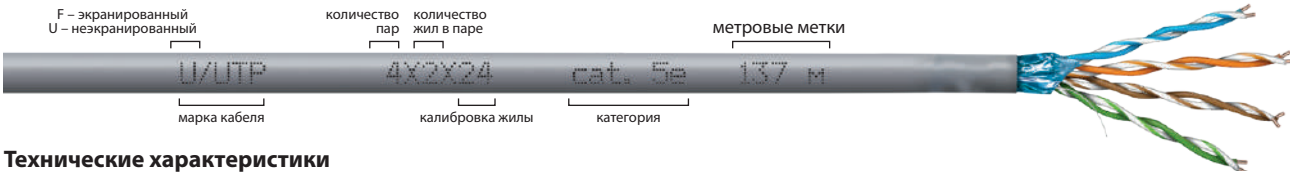

Технические характеристики

Наименование параметра	Значение	
Тип кабеля	Категория 5е U/UTP	Категория 5е F/UTP
Частота сигнала, МГц	100	
Волновое сопротивление, Ом	100±15	
Сопротивление проводника постоянному току при 20°С, Ом/100 м	9,5	
Отклонение задержки распространения сигнала, нс/100 м, менее	45	
Растягивающее усилие, Н	92	
Минимальный радиус изгиба	8 внешних диаметров кабеля	
Температура монтажа кабеля, °С	от -10 до +60	
Температура эксплуатации, °С	от -40 до +60	
Тип упаковки*	P C	C

* P – розничная упаковка; C – стандартная упаковка

Ассортимент

Изображение	Наименование	Артикул	Количество, м	Тип упаковки
	Кабель витая пара народный U/UTP Cat 5e 4x2x24AWG CCA (305м) ПВХ, серый	SQ0107-0111	305	стандартная коробка C
	Кабель витая пара народный F/UTP Cat 5e 4x2x24AWG CCA (305м) ПВХ, серый	SQ0107-0112		
	Кабель витая пара народный U/UTP Cat 5e 4x2x24AWG CCA (25м) PVC, серый	SQ0107-0113	25	розничная бухта P
	Кабель витая пара народный U/UTP Cat 5e 4x2x24AWG CCA (50м) PVC, серый	SQ0107-0114	50	
	Кабель витая пара народный U/UTP Cat 5e 4x2x24AWG CCA (100м) PVC, серый	SQ0107-0115	100	
	Кабель витая пара народный U/UTP Cat 5e 4x2x24AWG (305м) PVC, серый	SQ0107-0116	305	стандартная коробка C
	Кабель витая пара народный F/UTP Cat 5e 4x2x24AWG (305м) PVC, серый	SQ0107-0117		
	Кабель витая пара народный U/UTP Cat 5e 4x2x24AWG (305м) PE, чёрный	SQ0107-0118		
	Кабель витая пара народный F/UTP Cat 5e 4x2x24AWG (305м) PE, чёрный	SQ0107-0119		

Упаковка

Артикул	Индивидуальная упаковка		Транспортная упаковка				
	Количество, м	Масса, кг	Количество, шт.	Масса, кг	Габаритные размеры, мм		
					Длина	Ширина	Высота
SQ0107-0111	305	6,95	2	14,8	365	370	440
SQ0107-0112		8		17	375	380	460
SQ0107-0113	25	0,554	24	13,8	560	355	225
SQ0107-0114	50	1,08	12	13,5	440	435	175
SQ0107-0115	100	2,25	6	14	580	575	175
SQ0107-0116	305	9,25	2	19	450	360	370
SQ0107-0117		10,25		21			
SQ0107-0118		9,2		18,9			
SQ0107-0119		9,75		20			

КОМБИНИРОВАННЫЕ КАБЕЛИ ДЛЯ ВИДЕОНАБЛЮДЕНИЯ

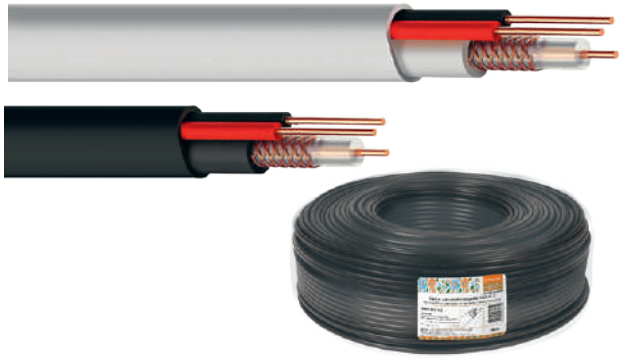

+70 °C
–30 °C

Cu материал проводника

срок службы 15 лет

гарантия 5 лет

Отказное письмо

Декларация соответствия

Назначение

- Для передачи телевизионных сигналов в системах видеонаблюдения с одновременным подключением питания и/или передачи сигналов управления.
- Предназначен для стационарной прокладки внутри и снаружи зданий, сооружений.

Применение

- Жилые помещения (дома, квартиры и т. д.).
- Объекты коммерческой недвижимости (офисы, торговые центры и т. д.).
- Инфраструктурные объекты (больницы, школы и т. д.)..

Преимущества

- Хорошая защита от электромагнитных помех.
- Метровые метки для простоты монтажа и тип кабеля указаны на оболочке.
- В ассортименте кабель, предназначенный как для внутренней, так и наружной прокладки.
- Для подключения кабеля используйте BNC разъемы и переходники, разъемы питания.
- Температура эксплуатации от -30 до +70 °C.
- Срок службы не менее 15 лет.

Материалы

- Коаксиальный кабель:
  - проводник – однопроволочная медная жила;
  - изоляция – полиэтилен;
  - экран (оплетка) – медные нити;
  - оболочка – поливинилхлоридный пластикат.
- Жилы питания:
  - проводник – однопроволочная медная жила;
  - изоляция – поливинилхлоридный пластикат.
- Общая оболочка:
  - для кабелей КВК-В – поливинилхлоридный пластикат;
  - для кабелей КВК-П – светостабилизированный полиэтилен.

Расцветка изоляции жил питания и оболочки

Количество жил	2
Расцветка изоляции жил	● ●
Расцветка оболочки	○ ●

Маркировка

Технические характеристики

Наименование параметра	Значение				
Коаксиальный кабель					
Волновое сопротивление, Ом	75±3,5				
Минимальная частота, МГц	10				
Максимальная частота, МГц	862				
Электрическая емкость, пФ/м	67				
Частота, МГц	10	50	200	470	862
Коэффициент затухания, дБ/100 м	5,86	13,52	30,83	47,50	73,00
Жилы питания					
Напряжение, В	12/24				
Общие характеристики					
Температура монтажа, не ниже, °C	-15				
Температура эксплуатации, °C	от -30 до +70				
Гарантийный срок эксплуатации, лет	5				
Срок службы не менее, лет	15				

Ассортимент

Изображение	Наименование	Артикул	Транспортная упаковка					
			Количество, м	Масса, кг	Габаритные размеры, мм			Тип упаковки
					Длина	Ширина	Высота	
Для внутренней прокладки								
	Кабель для видеонаблюдения КВК-В-2 2х0,5 мм (200м), для внутренней прокладки, белый народный	SQ0123-0101	200	10	350	350	135	стандартная бухта
	Кабель для видеонаблюдения КВК-В-2 2х0,75 мм (200м), для внутренней прокладки, белый народный	SQ0123-0103		11,5				
Для наружной прокладки								
	Кабель для видеонаблюдения КВК-П-2 2х0,5 мм (200м), для наружной прокладки, черный народный	SQ0123-0102	200	10,5	350	350	135	стандартная бухта
	Кабель для видеонаблюдения КВК-П-2 2х0,75 мм (200м), для наружной прокладки, черный народный	SQ0123-0104		12				

ТЕЛЕФОННЫЕ УДЛИНИТЕЛИ

+60 °C
–30 °C

RJ-11
RJ-11

срок службы 8 лет

гарантия 1 год

Отказное письмо

Декларация соответствия

Назначение

- Для подключения телефонных аппаратов, факсов, модемов, ADSL сплиттеров и других устройств с разъемами типа RJ-11 (6P4C).
- Используются для удлинения абонентской телефонной линии, когда подключаемое устройство находится в отдалении от стационарной розетки.

Преимущества

- Недорогое и быстрое решение при подключении соответствующего оборудования к стационарной розетке.
- Индивидуальная упаковка имеет отверстие для подвеса, что удобно при реализации через розничную сеть.
- Температура эксплуатации от -30 до +60 °C.
- Срок службы не менее 8 лет.

Материалы

- Проводник – многопроволочная жила.
- Изоляция и оболочка – поливинилхлоридный пластикат.
- Коммутационный джек RJ-11 – пластик.

Применение

- Жилые помещения (дома, квартиры и т. д.).
- Объекты коммерческой недвижимости (офисы, торговые центры и т. д.).
- Инфраструктурные объекты (больницы, школы и т. д.).

Маркировка

материал оболочки – ПВХ

6P 4C RJ11 telephone Patch cord white PVC jacket

тип разъема | телефонный коммутационный шнур | цвет оболочки – белый

Технические характеристики

Наименование параметра	Значение
Количество жил	4
Температура монтажа, не ниже, °C	-15
Температура эксплуатации, °C	от -30 до +60
Гарантийный срок эксплуатации, лет	1
Срок службы, не менее, лет	8

Ассортимент

Изображение	Наименование	Артикул	Количество, м
	Телефонный удлинитель народный 3м, белый	SQ0116-0002	3
	Телефонный удлинитель народный 5м, белый	SQ0116-0003	5
	Телефонный удлинитель народный 10м, белый	SQ0116-0005	10
	Телефонный удлинитель народный 15м, белый	SQ0116-0006	15

Упаковка

Артикул	Групповая упаковка		Транспортная упаковка				
	Количество, м	Масса, кг	Количество, шт.	Масса, кг	Габаритные размеры, мм		
					Длина	Ширина	Высота
SQ0116-0002	10	0,7	200	14,9	460	300	300
SQ0116-0003		0,93	150	14,5			
SQ0116-0005	5	0,85	85	15,2			
SQ0116-0006		1,225	60	15,3			

ПАТЧ-КОРДЫ

+60 °C
–30 °C

5e категория

RJ-45
RJ-45

срок службы 8 лет

гарантия 1 год

Отказное письмо

Декларация соответствия

Назначение

- Для подключения активного и пассивного сетевого оборудования в составе структурированной кабельной системы.
- Для коммутации различного сетевого оборудования, имеющего гнезда разъема 8P8C (RJ-45).

Применение

- Жилые помещения (дома, квартиры и т. д.).
- Объекты коммерческой недвижимости (офисы, торговые центры и т. д.).
- Инфраструктурные объекты (больницы, школы и т. д.).

Преимущества

- Соответствует требованиям категории 5е.
- Высокая прочность разъемов обеспечивает минимум 1000 коммутаций с оборудованием.
- Индивидуальная упаковка имеет отверстие для подвеса, что удобно при реализации через розничную сеть.
- Температура эксплуатации от -30 до +60 °С.
- Срок службы не менее 8 лет.

Материалы

- Проводник – многопроволочная жила.
- Оболочка – поливинилхлорид (ПВХ).
- Коммутационный джек RJ-45 – пластик
- Контакты – бронза с золотым напылением.

Маркировка

Технические характеристики

Наименование параметра	Значение
Количество жил	8
Температура монтажа, не ниже, °С	-15
Температура эксплуатации, °С	от -30 до +60
Гарантийный срок эксплуатации, лет	1
Срок службы, не менее, лет	8

Ассортимент

Изображение	Наименование	Артикул	Количество, м
	Патч-корд народный U/UTP Cat 5e 4PR 24AWG PVC, литой 0,5 м, серый	SQ0115-0001	0,5
	Патч-корд народный U/UTP Cat 5e 4PR 24AWG PVC, литой 1 м, серый	SQ0115-0002	1
	Патч-корд народный U/UTP Cat 5e 4PR 24AWG PVC, литой 1,5 м, серый	SQ0115-0003	1,5
	Патч-корд народный U/UTP Cat 5e 4PR 24AWG PVC, литой 2 м, серый	SQ0115-0004	2
	Патч-корд народный U/UTP Cat 5e 4PR 24AWG PVC, литой 3 м, серый	SQ0115-0005	3
	Патч-корд народный U/UTP Cat 5e 4PR 24AWG PVC, литой 5 м, серый	SQ0115-0006	5
	Патч-корд народный U/UTP Cat 5e 4PR 24AWG PVC, литой 7 м, серый	SQ0115-0007	7
	Патч-корд народный U/UTP Cat 5e 4PR 24AWG PVC, литой 10 м, серый	SQ0115-0008	10
	Патч-корд народный U/UTP Cat 5e 4PR 24AWG PVC, литой 15 м, серый	SQ0115-0009	15
	Патч-корд народный U/UTP Cat 5e 4PR 24AWG PVC, литой 20 м, серый	SQ0115-0010	20

Упаковка

Артикул	Групповая упаковка		Транспортная упаковка				
	Количество, м	Масса, кг	Количество, шт.	Масса, кг	Габаритные размеры, мм		
					Длина	Ширина	Высота
SQ0115-0001	10	0,42	350	15,2	500	350	300
SQ0115-0002		0,48	300				
SQ0115-0003		0,52	280				
SQ0115-0004	5	0,29	250				
SQ0115-0005		0,485	150				
SQ0115-0006		0,725	100				
SQ0115-0007		1,225	60	15,7			
SQ0115-0008	–	–	48	15,9			
SQ0115-0009			30	15,5			
SQ0115-0010			28	15,9			

ЗАЖИМЫ ГЕРМЕТИЧНЫЕ ОТВЕТВИТЕЛЬНЫЕ ПРОКАЛЫВАЮЩИЕ СЕРИИ **ЗГОП**

+80 °C
–60 °C

гарантия 1 год

Отказное письмо

Назначение

- Для соединения СИП до 1 кВ, а также для подключения проводов абонентов и освещения.

Конструкция

- Болты затягиваются до срыва головок.
- Нет необходимости снимать изоляцию.

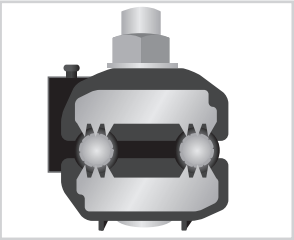

При затягивании болтов зубцы контактных пластин прокалывают изоляцию и создают надежный контакт.

Материалы

- Корпус изготовлен из полиамида ПА-66, армированного стекловолокном.
- Контактные пластины изготовлены из луженого медного сплава (ЗГОП 16-150/1,5-16) или луженого алюминиевого сплава (ЗГОП 16-150/6-35).

Преимущества

- Полиамид ПА-66 устойчив к погодно-климатическим условиям.
- Фиксирующий болт имеет повышенный класс прочности (8,8).
- Уплотняющая (герметезирующая) эластичная прокладка выполнена из морозостойкого материала TPEE+.
- Испытаны на герметичность напряжением 6 кВ в течение 30 минут под водой.

Ассортимент

Изображение	Наименование	Артикул	Сечение магистрального проводника/сечение ответвления, мм²	Болт	Момент затяжки, Н/м	Масса, г
	Зажим герметичный ответвительный прокалывающий ЗГОП 16-150/1,5-16 (P6, P616, SLIW11.1) Народный	SQ0412-0501	16-150/1,5-16	М6	10	49
	Зажим герметичный ответвительный прокалывающий ЗГОП 16-150/6-35 (P 645, SLIW 54) Народный	SQ0412-0505	16-150/6-35	М6	14	107

Упаковка

Артикул	Групповая упаковка		Транспортная упаковка				
	Количество, шт.	Масса, кг	Количество, шт.	Масса, кг	Габаритные размеры, мм		
					Длина	Ширина	Высота
SQ0412-0501	20	0,97	320	15,9	400	350	350
SQ0412-0505	8	0,85	128	14,0	300	340	340

Габаритные размеры (мм)

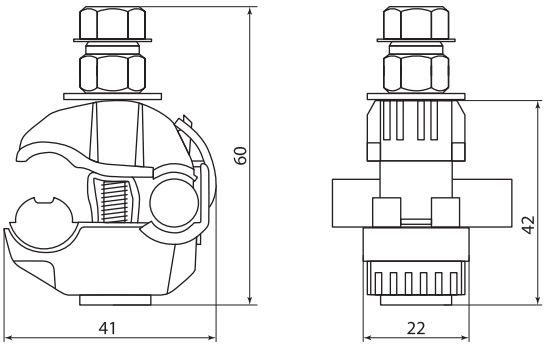

SQ0412-0501

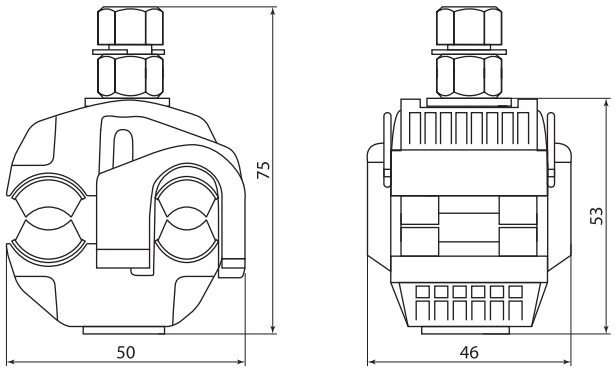

SQ0412-0505

ЗАЖИМ АНКЕРНЫЙ АБОНЕНТСКИЙ СЕРИИ **ЗАБ**

+80 °C
–60 °C

гарантия 1 год

Отказное письмо

Назначение

- Для анкерного крепления двух или четырех изолированных проводов абонентов.

Материалы

- Корпус изготовлен из полипропиленового композита армированного стекловолокном, устойчивого к погодно-климатическим условиям и ультрафиолетовому излучению.
- Стальной хомут из оцинкованной стали.

Преимущества

Подвижный клин не требует монтажного инструмента и обеспечивает надежную фиксацию проводника.

Ассортимент

Изображение	Наименование	Артикул	Минимальная разрушающая нагрузка, кН	Диапазон сечений проводников, мм²	Масса, г
	Зажим анкерный ЗАБ 16-25 М (PA25x100, DN123) Народный	SQ0412-0531	2,9	2x16-4x25	128

Упаковка

Артикул	Групповая упаковка		Транспортная упаковка				
	Количество, шт.	Масса, кг	Количество, шт.	Масса, кг	Габаритные размеры, мм		
					Длина	Ширина	Высота
SQ0412-0531	10	1,28	60	8,0	400	300	200

Габаритные размеры (мм)

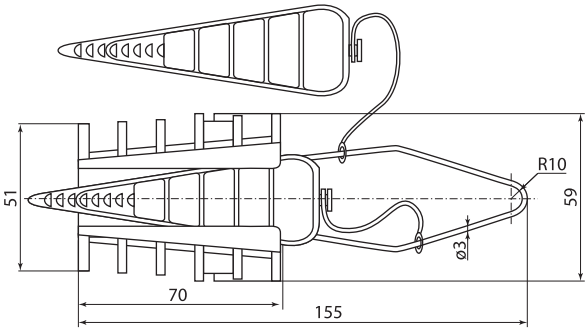

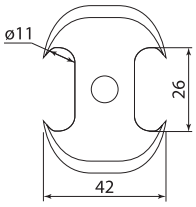

SQ0412-0531

КРОНШТЕЙН АНКЕРНЫЙ СЕРИИ **КАМ**

+80 °C
–60 °C

гарантия 1 год

Отказное письмо

Назначение

- Для крепления анкерных зажимов на стенах, опорах и фасадах зданий.

Материалы

- КАМ-1500.1 изготовлен из алюминиевого сплава методом литья с последующей термообработкой для улучшения механической прочности.

Преимущества

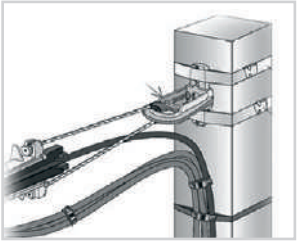

Универсальное крепление болтами или стальной лентой.

- Обладают высокой устойчивостью к коррозии.

Ассортимент

Изображение	Наименование	Артикул	Минимальная разрушающая нагрузка, кН	Масса, г
	Кронштейн анкерный КАМ-1500.1 (СА 1500.1, SO 253, CS 10.3) Народный	SQ0412-0510	15	148

Упаковка

Артикул	Групповая упаковка		Транспортная упаковка				
	Количество, шт.	Масса, кг	Количество, шт.	Масса, кг	Габаритные размеры, мм		
					Длина	Ширина	Высота
SQ0412-0510	10	1,5	60	8,85	400	300	170

Габаритные размеры (мм)

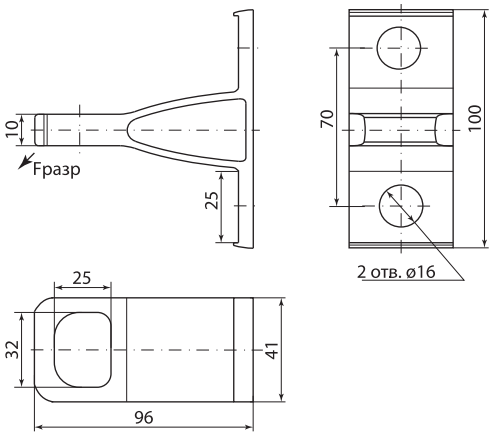

SQ0412-0510

КАБЕЛЬ-КАНАЛЫ

IP40 | +70 °C –40 °C | гарантия 2 года

Отказное письмо

Назначение

- Монтаж кабеля и провода любого типа при строительстве и реконструкции помещений.
- Защита проводки от механических повреждений.
- Обеспечение электробезопасности.
- Исключение возможного пожара при коротком замыкании.
- Обеспечение быстрого доступа к проводке в аварийных ситуациях.
- Возможность быстрой модернизации и дополнения проводки.

Применение

Для прокладки кабелей и проводов в офисных, жилых, торговых, производственных помещениях, медицинских и детских учреждениях.

Материалы

- Самозатухающий ПВХ.

Конструкция

Конструкция двойного замка обеспечивает плотное соединение крышки с основанием.

Преимущества

- Улучшение эстетического вида прокладки внешней проводки.

Индивидуальная маркировка со штрихкодом для удобства реализации кабель-канала через розничные сети.

Технические характеристики

Наименование параметра			Значение
Механические свойства	предельная прочность на разрыв, Мпа		>15
	предельное напряжение изгиба, Н/мм²		>75
	ударная вязкость, Дж/м²		>15
Физические свойства	диапазон рабочих температур, °С	монтаж	от –15 до +60
		эксплуатация	от –40 до +70
	продольная усадка		>0,4%
	огнестойкость		не поддерживающий горение, самозатухающий
			горизонтальный тест на горение (max t)=+960 °С – соответствует нормам ВНИИПО РФ
Степень защиты			IP40
Цвет			белый

Ассортимент

Изображение	Наименование	Артикул	Размеры канала ШхВхД, мм
	Кабель-канал 12х12 (200 м) белый народный	SQ0408-0501	12х12х2000
	Кабель-канал 15х10 (200 м) белый народный	SQ0408-0502	15х10х2000
	Кабель-канал 20х10 (160 м) белый народный	SQ0408-0503	20х10х2000
	Кабель-канал 16х16 (140 м) белый народный	SQ0408-0504	16х16х2000
	Кабель-канал 25х16 (84 м) белый народный	SQ0408-0505	25х16х2000
	Кабель-канал 25х25 (60 м) белый народный	SQ0408-0506	25х25х2000
	Кабель-канал 40х16 (48 м) белый народный	SQ0408-0508	40х16х2000
	Кабель-канал 40х25 (32 м) белый народный	SQ0408-0509	40х25х2000
	Кабель-канал 40х40 (24 м) белый народный	SQ0408-0510	40х40х2000
	Кабель-канал 60х40 (40 м) белый народный	SQ0408-0512	60х40х2000
	Кабель-канал 60х60 (24 м) белый народный	SQ0408-0521	60х60х2000
	Кабель-канал 100х40 (24 м) белый народный	SQ0408-0514	100х40х2000
	Кабель-канал 100х60 (18 м) белый народный	SQ0408-0517	100х60х2000

Упаковка

Артикул	Транспортная упаковка				
	Количество, м	Масса, кг	Габаритные размеры, мм		
			Длина	Ширина	Высота
SQ0408-0501	200	12,00	2	0,12	0,11
SQ0408-0502		13,08		0,15	0,10
SQ0408-0503	160	13,60		0,16	0,09
SQ0408-0504	140	10,52			0,10
SQ0408-0505	84	10,80		0,15	0,11
SQ0408-0506	60	8,82		0,15	0,12
SQ0408-0508	48	8,84		0,16	0,10
SQ0408-0509	32	6,78			0,10
SQ0408-0510	24	7,16			0,12
SQ0408-0512	40	16,64		0,24	0,20
SQ0408-0521	24	11,15			0,18
SQ0408-0514		14,50		0,30	0,16
SQ0408-0517	18	13,7			0,18

ТРУБЫ ГОФРИРОВАННЫЕ ИЗ ПВХ

IP55 | +60 °C –40 °C | гарантия 1 год

Отказное письмо

Назначение

- Для прокладки электрических, телефонных и телевизионных проводов, стяжек в бетонных стенах, за гипсокартоном в фальшполах, потолках.
- Для внутренней и наружной установки.

Применение

- Для прокладки кабеля при строительстве и реконструкции жилых, промышленных и общественных сооружений.
- Для прокладки кабеля при монтаже проводки скрытым/открытым способом в стенах (по стенам), потолках.
- Для защиты от механических повреждений кабелей и проводов.

Материалы

- Самозатухающая композиция ПВХ.
- Протяжка – стальная проволока класса 2 диаметром 0,9 мм.

Преимущества

- Монтаж при температуре окружающей среды от –5 до +60 °C.
- Степень защиты от воздействия окружающей среды IP55.
- Устойчивость к нагреву и воздействию пламени.
- Не поддерживает горение по ГОСТ Р 50827-95.

Наличие зонда и гибкость гофрированных труб обеспечивает удобство протяжки кабеля и провода.

- Дополнительная изоляция и защита от механических повреждений.
- Исключает возгорания при коротком замыкании и распространение пламени по трубе.

Технические характеристики

Наименование параметра	Значение
Температура монтажа, °C	от -5 до +60
Степень защиты от воздействия окружающей среды	IP55
Нагревостойкость и огнестойкость	не поддерживает горение по ГОСТ Р 50827-95
Цвет	темно серый RAL 7005
Температура эксплуатации, °C	от -40 до +60
Прочность	350-370 Н (на 5 см, при 20 °C)
Ударная нагрузка, не менее, Н	350 (тип «Легкая»)
Диэлектрическая прочность, не менее, В	2000 В (15 мин, 50 Гц)
Сопротивление изоляции, не менее, Мом	100 Мом (1 мин, 500 В)

Ассортимент

Наименование	Артикул	Внешний диаметр, м	Внутренний диаметр, м	Количество в бухте, м	Примерный объем бухты, м³	Масса бухты, кг
Труба гофр.ПВХ d 16 с зондом (100 м) легкая народная	SQ0401-0301	16 ± 0,4	10,7 ± 0,3	100 ± 2%	0,050	2,9
Труба гофр.ПВХ d 20 с зондом (100 м) легкая народная	SQ0401-0302	20 ± 0,4	14,2 ± 0,4		0,069	4,05
Труба гофр.ПВХ d 25 с зондом (50 м) легкая народная	SQ0401-0303	25 ± 0,4	18,3 ± 0,4	50 ± 2%	0,055	3,06
Труба гофр.ПВХ d 32 с зондом (25 м) легкая народная	SQ0401-0304	32 ± 0,4	24,5 ± 0,4	25 ± 2%	0,040	2,68
Труба гофр.ПВХ d 40 с зондом (25 м) легкая народная	SQ0401-0305	40 ± 0,4	31,5 ± 0,4		0,108	3,62

ЭЛЕКТРОУСТАНОВОЧНЫЕ ИЗДЕЛИЯ СЕРИИ **«ДАЧА»**

Магазины | Офисы | Коттеджи | Квартиры | Гостиницы | Мастерские

IP20 | +35 °C 0 °C | гарантия 3 года | ЕАС

Декларация соответствия

Сертификат соответствия

Назначение

- Подключение бытовых нагрузок к сети переменного тока.
- Управление сетями освещения.
- Подключение коммуникационных устройств к информационным сетям.

Применение

- Жилые помещения (дома, квартиры и т. д.).
- Деревянные строения (дачные дома, бытовки и т. д.).
- Инфраструктурные объекты (больницы, школы и т. д.).

Материалы

- Корпус устройств выполнен из самозатухающего АБС-пластика, обеспечивающего прочность, термостойкость изделий и устойчивость к воздействию солнечных лучей.
- Контакты розеток выполнены из пружинной латуни (CuZn15), обеспечивающей надежный контакт и пожаробезопасность на протяжении всего срока службы изделия.
- Металлокерамические (AgNi) контакты выключателей, получаемые методом спекания смеси из порошков, позволяют сочетать высокую дугостойкость с хорошей проводимостью.

Конструкция

- Пластиковое основание из электротехнического негорючего термостойкого композитного материала делает устройства легкими, прочными и функциональными.
- Благодаря мостовым винтовым зажимам увеличенной емкости в розетках возможно создание шлейфа (параллельного соединения нескольких рядом стоящих розеток) без использования клеммников.
- Подпружиненный шток выключателей гарантирует их надежность и долговечность.

Преимущества

- Яркая индивидуальная упаковка со стикером, на который нанесена вся необходимая информация об изделии и штрихкод EAN-13.
- Современный дизайн.
- Доступная цена.

Комплектация

- Выключатель/розетка.
- Упаковка – пакет.

Технические характеристики

Наименование параметра	Значение
Соответствие стандартам	розетки – ГОСТ Р 51322.1-99, выключатели – ГОСТ Р 51324.1-2005, диммеры – ГОСТ Р 51324.2.1-2005
Способ установки	открытый
Номинальное напряжение, В	250
Частота тока, Гц	50
Ток I, А	10/16
Электрическая износостойкость, циклов вкл/выкл	выключатели – 40000, розетки – 5000
Гарантийный срок службы, лет	3
Температура эксплуатации, °С	от 0 до +35
Степень защиты	IP20
Цвет изделий	белый, слоновая кость

Ассортимент

Изображение	Наименование	Цвет		Схема подключения
		Белый	Слоновая кость	
	Выключатель 1-кл. открытой установки	SQ1824-0001	SQ1824-0014	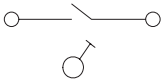
	Выключатель 2-кл. открытой установки	SQ1824-0002	SQ1824-0015	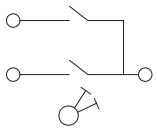

Изображение	Наименование	Цвет		Схема подключения
		Белый	Слоновая кость	
	Переключатель на 2 направления	SQ1824-0003	SQ1824-0016	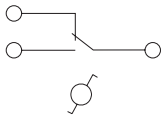
	Выключатель 2-кл. открытой установки с подсветкой	SQ1824-0004	SQ1824-0017	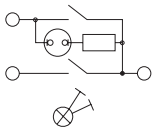
	Выключатель 1-кл. открытой установки с подсветкой	SQ1824-0005	SQ1824-0018	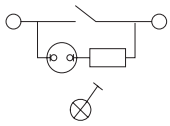
	Переключатель на 2 направления с подсветкой	SQ1824-0006	SQ1824-0019	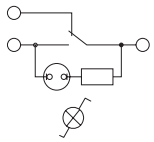
	Розетка 2П открытой установки	SQ1824-0007	SQ1824-0020	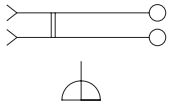
	Розетка 2П+3 открытой установки	SQ1824-0008	SQ1824-0021	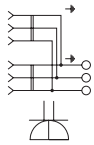
	Розетка двойная 2П открытой установки	SQ1824-0009	SQ1824-0022	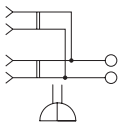
	Розетка двойная 2П+3 открытой установки	SQ1824-0010	SQ1824-0023	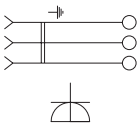
	Розетка компьютерная (RJ-45) открытой установки IP20 «Дача» Народная	SQ1824-0011	SQ1824-0024	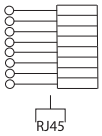
	Розетка ТФ (RJ-11) открытой установки IP20 10А «Дача» Народная	SQ1824-0012	SQ1824-0025	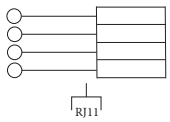
	Розетка TV простая (0-2400 Гц, «мама») открытой установки IP20 10А «Дача» Народная	SQ1824-0013	SQ1824-0026	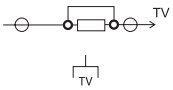

Упаковка

Артикул	Групповая упаковка		Транспортная упаковка				
	Количество, шт.	Масса, кг	Количество, шт.	Масса, кг	Габаритные размеры, мм		
					Длина	Ширина	Высота
SQ1824-0001	10	0,49	100	5,3	35	23	27
SQ1824-0002		0,52		5,6			
SQ1824-0003		0,51		5,5			
SQ1824-0004		0,53		5,7			
SQ1824-0005		0,5		5,4			
SQ1824-0006		0,52		5,6			
SQ1824-0007	12	0,51	120	5,56			
SQ1824-0008	10		100	5,5			30
SQ1824-0009		0,61		6,9	38	22	27
SQ1824-0010	8	0,69	80	7,4			30
SQ1824-0011	12	0,45	120	4,96	35	23	27
SQ1824-0012		0,44		4,85			
SQ1824-0013		0,49		5,32			
SQ1824-0014	10		100	5,3			
SQ1824-0015		0,52		5,6			
SQ1824-0016		0,51		5,5			
SQ1824-0017		0,53		5,7			
SQ1824-0018		0,5		5,4			
SQ1824-0019		0,52		5,6			
SQ1824-0020	12	0,51	120	5,56			
SQ1824-0021	10		100	5,5			30
SQ1824-0022		0,61		6,9	38		27
SQ1824-0023	8	0,69	80	7,4			30
SQ1824-0024	12	0,45	120	4,96	35		27,5
SQ1824-0025		0,44		4,85			
SQ1824-0026		0,49		5,32			

Габаритные размеры

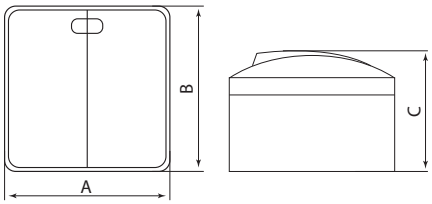

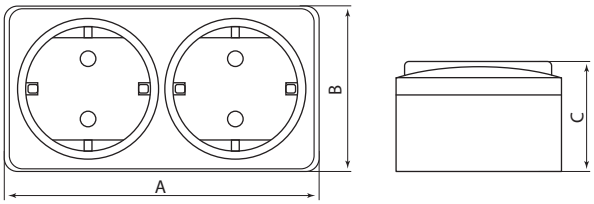

Артикулы	Размер, мм		
	A	B	C
SQ1824-0001	60	55	35
SQ1824-0002			
SQ1824-0003			
SQ1824-0004			
SQ1824-0005			
SQ1824-0006			
SQ1824-0007			30
SQ1824-0008			40
SQ1824-0011			35
SQ1824-0012			
SQ1824-0013			
SQ1824-0014			
SQ1824-0015			

Артикулы	Размер, мм		
	A	B	C
SQ1824-0016	60	55	35
SQ1824-0017			
SQ1824-0018			
SQ1824-0019			
SQ1824-0020			30
SQ1824-0021			40
SQ1824-0024			35
SQ1824-0025			
SQ1824-0026			
SQ1824-0009	100		30
SQ1824-0010			40
SQ1824-0022			30
SQ1824-0023			40

ЗАГЛУШКИ ДЛЯ РОЗЕТОК ОТ ДЕТЕЙ

Коттеджи | Квартиры | +35 °C 0 °C | гарантия 3 года

Отказное письмо

Назначение

- Для защиты от поражения электрическим током в помещении, где имеются розетки.
- Особой популярностью эти устройства пользуются в домах, где есть маленькие дети, не до конца осознающие опасность, которую несет в себе электрический ток.

Применение

- Жилые помещения (дома, квартиры и т. д.).
- Объекты коммерческой недвижимости (офисы, торговые центры и т. д.).
- Инфраструктурные объекты (больницы, школы и т. д.).

Материалы

- Выполнены из самозатухающего АБС-пластика, обеспечивающего прочность, термостойкость изделий и их устойчивость к воздействию солнечных лучей.

Конструкция

- Заглушка без ключа изготовлена таким образом, что извлечь её можно руками или вилкой от электроприбора.
- Заглушка с ключом – извлекается с помощью другой заглушки.

Преимущества

- Подходят для любых форм розеток, в том числе евророзеток. Не требуют дополнительных приспособлений для извлечения из розетки.
- Обеспечивают безопасность.
- Служат долго.
- Имеют нейтральный цвет.
- Безопасный монтаж в ванной комнате за счёт дополнительной защиты от влаги.

Комплектация

- Упаковка – пакет (по 6 шт.).
- Транспортная упаковка – 150 шт.

Технические характеристики

Наименование параметра	Значение
Способ установки	механическая фиксация
Гарантийный срок службы, лет	3
Температура эксплуатации, °C	от 0 до +35
Цвет изделий	прозрачный

Ассортимент

Изображение	Наименование	Цвет
		Прозрачный
	Заглушка в розетку от детей (набор 6шт.) TDM	SQ1825-0001
	Заглушка в розетку от детей с ключом (набор 6шт.) TDM	SQ1825-0002

Упаковка

Артикул	Индивидуальная упаковка		Транспортная упаковка				
	Количество, шт.	Масса, кг	Количество, шт.	Масса, кг	Габаритные размеры, мм		
					Длина	Ширина	Высота
SQ1825-0001	6	0,12	150	1,3	220	260	135
SQ1825-0002		0,1		1			

Габаритные размеры

Артикулы	Размер, мм		
	A	B	C
SQ1825-0001	13	29	15
SQ1825-0002	–	25	

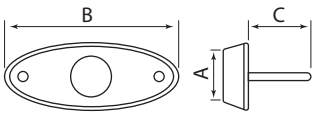

SQ1825-0001

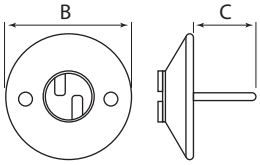

SQ1825-0002

ШНУРЫ С ВЫКЛЮЧАТЕЛЕМ

Магазины | Офисы | Коттеджи | Квартиры | Гостиницы | Мастерские

гарантия 3 года

Декларация соответствия

Сертификат ТР ТС

Назначение

- Подключение бытовых приборов и осветительной техники к электрической сети.

Применение

- Жилые помещения (дома, квартиры и т. д.).
- Объекты коммерческой недвижимости (офисы, торговые центры, магазины светотехники и т. д.).
- Инфраструктурные объекты (больницы, школы и т. д.).

Преимущества

- Выключатель для удобства эксплуатации электроприбора.
- Простота подключения: не требует специальных навыков.
- Вилка подходит как к современным, так и к устаревшим розеткам.

Технические характеристики

Наименование параметра	Значение
Длина шнура, м	2
Марка провода	ШВВП
Сечение провода, мм^2	2х0,5
Максимальная нагрузка, Вт	1200
Номинальный ток, А	6
Номинальное напряжение, В	230
Цвет шнура и выключателя	белый, черный

Ассортимент

Изображение	Наименование	Артикул
	Шнур с выключателем и плоской вилкой «Народный» ШВВП 2х0,5мм^2 2м. белый	SQ1305-0041
	Шнур с выключателем и плоской вилкой «Народный» ШВВП 2х0,5мм^2 2м. черный	SQ1305-0042

Упаковка

Артикул	Групповая упаковка		Транспортная упаковка				
	Количество, шт.	Масса, кг	Количество, шт.	Масса, кг	Габаритные размеры, мм		
					Длина	Ширина	Высота
SQ1305-0041	10	0,87	80	8,7	440	270	270
SQ1305-0042							

ВИЛКИ, КАБЕЛЬНЫЕ РОЗЕТКИ

Магазины | Офисы | Коттеджи | Квартиры | Гостиницы | Мастерские

IP20 | +35 °C 0 °C | гарантия 3 года | ЕАС

Декларация соответствия

Сертификат ТР ТС

Назначение

- **Штепсельные вилки** применяются для присоединения (разъединения) к электрической сети электрических приборов бытового назначения мощностью до 4 кВт.
- **Кабельные розетки** применяются для изготовления сетевых удлинителей нестандартной длины.

Применение

- Жилые помещения (дома, квартиры и т. д.).
- Объекты коммерческой недвижимости (офисы, торговые центры и т. д.).

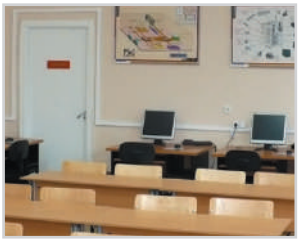

Инфраструктурные объекты (больницы, школы и т. д.).

Материалы

- Корпус выполнен из самозатухающего АБС-пластика, обеспечивающего прочность, термостойкость изделий и их устойчивость к воздействию солнечных лучей.
- Токопроводящие части изделий выполнены из никелированной латуни, обеспечивающей надежный контакт и пожаробезопасность на протяжении всего срока службы изделий.

Преимущества

- Пожароустойчивость и прочность.
- Дополнительные ребра жесткости на корпусе вилок облегчают их извлечение из гнезда розеток.

Комплектация

- Изделие.
- Индивидуальный пакет с европодвесом.

Технические характеристики

Наименование параметра	Значение	
Тип изделия	Вилки	Кабельные розетки
Материал корпуса	самозатухающий АБС-пластик	
Материал основания контактов	карболит	для розеток 10 А – не поддерживающий горение АБС-пластик, для розеток 16 А – карболит
Материал контактов	электротехническая медь	
Номинальное напряжение, В	250	
Номинальный ток, А	без заземления – 10; с заземлением – 16	без заземления – 10; с заземлением – 16
Гарантийный срок службы, лет	3	
Температура эксплуатации, °С	от 0 до +35	
Степень защиты	IP20	
Цвет	белый, черный	

Ассортимент

Изображение	Наименование	Артикул	Номинальный ток, А
Вилки			
	Вилка б/з белая 10 А 250В серии "Народная"	SQ1806-0401	10

Изображение	Наименование	Артикул	Номинальный ток, А
	Вилки		
	Вилка б/з черная 10 А 250В серии "Народная"	SQ1806-0402	10
	Вилка прямая с/з белая 16А 250В серии "Народная"	SQ1806-0403	16
	Вилка прямая с/з черная 16А 250В серии "Народная"	SQ1806-0404	
	Вилка угловая с ушком с/з белая 16А 250В серии "Народная"	SQ1806-0405	
	Вилка угловая с ушком с/з черная 16А 250В серии "Народная"	SQ1806-0406	
	Вилка угловая с/з белая 16А 250В серии "Народная"	SQ1806-0407	
	Вилка угловая с/з черная 16А 250В серии "Народная"	SQ1806-0408	
	Вилка прямая круглая с/з белая 16А 250В серии "Народная"	SQ1806-0431	
	Вилка прямая круглая с/з черная 16А 250В серии "Народная"	SQ1806-0432	
	Вилка б/з белая 6А 250В прямой вывод проводника серии "Народная"	SQ1806-0433	6
	Вилка б/з черная 6А 250В прямой вывод проводника серии "Народная"	SQ1806-0434	

Изображение	Наименование	Артикул	Номинальный ток, А
	Вилки		
	Вилка б/з белая с красной вставкой 6А 250В серии "Народная"	SQ1806-0435	6
	Вилка б/з черная с красной вставкой 6А 250В серии "Народная"	SQ1806-0436	
	Вилка прямая круглая с/з белая с красной вставкой 16А 250В серии "Народная"	SQ1806-0437	16
	Вилка прямая круглая с/з черная с красной вставкой 16А 250В серии "Народная"	SQ1806-0438	
	Вилка угловая с кольцом с/з белая 16А 250В серии "Народная"	SQ1806-0439	
	Вилка угловая с кольцом с/з черная 16А 250В серии "Народная"	SQ1806-0440	
	Кабельные розетки		
	Кабельная розетка 2П б/з белая 10А 250В серии "Народная"	SQ1806-0409	10
	Кабельная розетка 2П б/з черная 10А 250В серии "Народная"	SQ1806-0410	
	Кабельная розетка 2П+3 белая 16А 250В серии "Народная"	SQ1806-0411	16
	Кабельная розетка 2П+3 черная 16А 250В серии "Народная"	SQ1806-0412	

Упаковка

Артикул	Групповая упаковка		Транспортная упаковка				
	Количество, шт.	Масса, кг	Количество, шт.	Масса, кг	Габаритные размеры, мм		
					Длина	Ширина	Высота
SQ1806-0401	80	1,7	960	21	710	430	310
SQ1806-0402							
SQ1806-0403	50		600	20,5			
SQ1806-0404							
SQ1806-0405		1,5		18,5			
SQ1806-0406							
SQ1806-0407		1,6		19,5			
SQ1806-0408							
SQ1806-0409	55		660	19			
SQ1806-0410							
SQ1806-0411	40	1,4	480	17,5			
SQ1806-0412							
SQ1806-0431	50	12,05	400	12,1	480		
SQ1806-0432							
SQ1806-0433	100	13,76	800	13,8			
SQ1806-0434							
SQ1806-0435	60	11,50	480	11,5			
SQ1806-0436							
SQ1806-0437	50	11,42	400	11,4			
SQ1806-0438							
SQ1806-0439	40	13,20	320	13,2			
SQ1806-0440							

Габаритные размеры (мм)

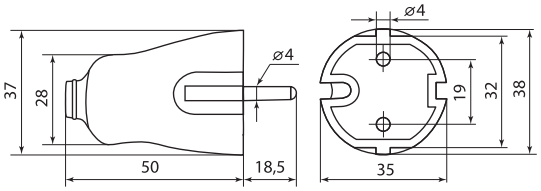

SQ1806-0401, SQ1806-0402

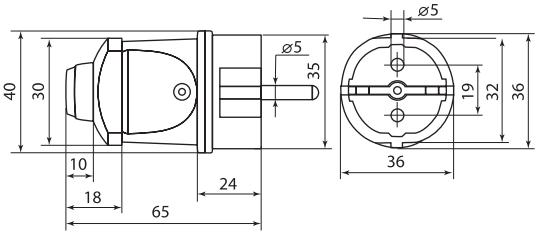

SQ1806-0403, SQ1806-0404

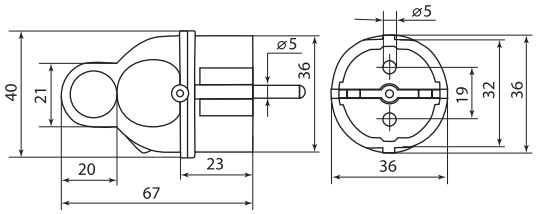

SQ1806-0405, SQ1806-0406

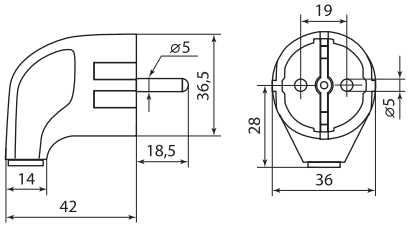

SQ1806-0407, SQ1806-0408

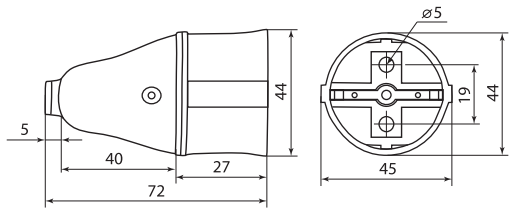

SQ1806-0409, SQ1806-0410, SQ1806-0411, SQ1806-0412

РОЗЕТОЧНЫЕ КОЛОДКИ

Магазины | Офисы | Коттеджи | Квартиры | Гостиницы | Мастерские

IP20 | +35 °C 0 °C | гарантия 3 года | ЕАС

Декларация соответствия

Сертификат ТР ТС

Назначение

- Для производства удлинителей, а также, благодаря наличию крепежных отверстий на задней крышке корпуса, в качестве блока розеток для открытой установки внутри бытовых и производственных помещений.

Применение

- Жилые помещения (дома, квартиры и т. д.).
- Объекты коммерческой недвижимости (офисы, торговые центры и т. д.).

Инфраструктурные объекты (больницы, школы и т. д.).

Материалы

- Корпус устройств выполнен из самозатухающего АБС-пластика, обеспечивающего прочность, термостойкость изделий и их устойчивость к воздействию солнечных лучей.
- Основание контактных групп розеточных колодок выполнено из АБС-пластика.
- Токопроводящие части изделий выполнены из никелированной латуни, обеспечивающей надежный контакт и пожаробезопасность на протяжении всего срока службы изделий.

Преимущества

- В розеточных колодках для подключения кабеля используются подключения с прижимной шайбой, не деформирующей проводник. Это особенно важно для обеспечения целостности проводника при нагрузках, близких к масимальным.
- Подключение проводника в колодках с выключателем может быть осуществлено без использования дополнительных аксессуаров (наконечники и т. д.).

Технические характеристики

Наименование параметра		Значение
Материал корпуса		самозатухающий АБС-пластик
Материал основания контактов		не поддерживающий горение АБС-пластик
Материал контактов		электротехническая медь
Номинальное напряжение, В		250
Номинальный ток, А	розеточные колодки без заземления	10
	розеточные колодки с заземлением	16
Гарантийный срок, лет		3
Температура эксплуатации, °С		от 0 до +35
Степень защиты		IP20
Цвет		белый, черный

Ассортимент

Изображение	Наименование	Артикул	Номинальный ток, А
	Колодка розеточная 2 гнезда 2П б/з 10А 250В белая серии "Народная"	SQ1806-0413	10
	Колодка розеточная 2 гнезда 2П+3 16А 250В белая серии "Народная"	SQ1806-0414	16
	Колодка розеточная 2 гнезда 2П+3 с выключателем 16А 250В белая серии "Народная"	SQ1806-0415	16

Изображение	Наименование	Артикул	Номинальный ток, А
	Колодка розеточная 3 гнезда 2П б/з 10А 250В белая серии "Народная"	SQ1806-0416	10
	Колодка розеточная 3 гнезда 2П+3 16А 250В белая серии "Народная"	SQ1806-0417	16
	Колодка розеточная 3 гнезда 2П+3 с выключателем 16А 250В белая серии "Народная"	SQ1806-0418	
	Колодка розеточная 4 гнезда 2П б/з 10А 250В белая серии "Народная"	SQ1806-0419	10
	Колодка розеточная 4 гнезда 2П+3 16А 250В белая серии "Народная"	SQ1806-0420	16
	Колодка розеточная 4 гнезда 2П+3 с выключателем 16А 250В белая серии "Народная"	SQ1806-0421	
	Колодка розеточная 2 гнезда 2П б/з 10А 250В черная серии "Народная"	SQ1806-0422	10
	Колодка розеточная 2 гнезда 2П+3 16А 250В черная серии "Народная"	SQ1806-0423	16
	Колодка розеточная 2 гнезда 2П+3 с выключателем 16А 250В черная серии "Народная"	SQ1806-0424	
	Колодка розеточная 3 гнезда 2П б/з 10А 250В черная серии "Народная"	SQ1806-0425	10
	Колодка розеточная 3 гнезда 2П+3 16А 250В черная серии "Народная"	SQ1806-0426	16
	Колодка розеточная 3 гнезда 2П+3 с выключателем 16А 250В черная серии "Народная"	SQ1806-0427	
	Колодка розеточная 4 гнезда 2П б/з 10А 250В черная серии "Народная"	SQ1806-0428	10
	Колодка розеточная 4 гнезда 2П+3 16А 250В черная серии "Народная"	SQ1806-0429	16
	Колодка розеточная 4 гнезда 2П+3 с выключателем 16А 250В черная серии "Народная"	SQ1806-0430	

Упаковка

Артикул	Групповая упаковка		Транспортная упаковка				
	Количество, шт.	Масса, кг	Количество, шт.	Масса, кг	Габаритные размеры, мм		
					Длина	Ширина	Высота
SQ1806-0413	10	0,8	100	8	450	260	270
SQ1806-0414		1		10		350	
SQ1806-0415		1,2		12,5			
SQ1806-0416		1,1		11			
SQ1806-0417		1,2		12,5			
SQ1806-0418		1,5		15		440	
SQ1806-0419		1,3		13,5			
SQ1806-0420		1,6		16			
SQ1806-0421		1,9	50	9,5		230	
SQ1806-0422		0,8	100	8		260	
SQ1806-0423		1		10		350	
SQ1806-0424		1,2		12,5			
SQ1806-0425		1,1		11			
SQ1806-0426		1,2		12,5			
SQ1806-0427		1,5		15		440	
SQ1806-0428		1,3		13,5			
SQ1806-0429		1,6		16			
SQ1806-0430		0,95		9,5		230	

Габаритные размеры (мм)

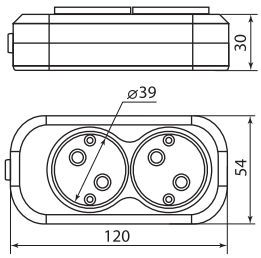

SQ1806-0413, SQ1806-0422

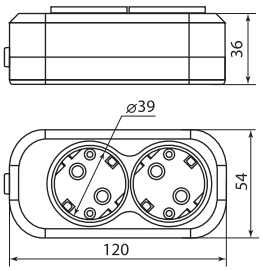

SQ1806-0414, SQ1806-0423

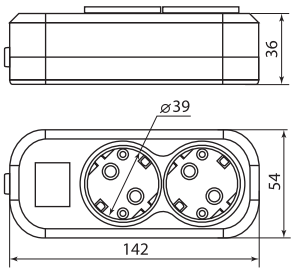

SQ1806-0415, SQ1806-0424

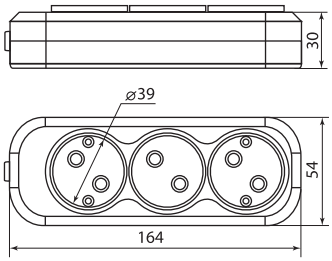

SQ1806-0416, SQ1806-0425

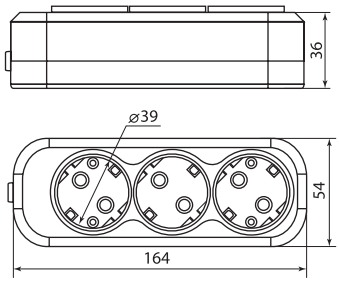

SQ1806-0417, SQ1806-0426

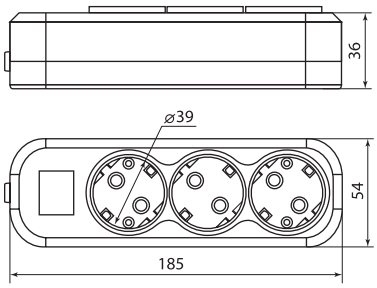

SQ1806-0418, SQ1806-0427

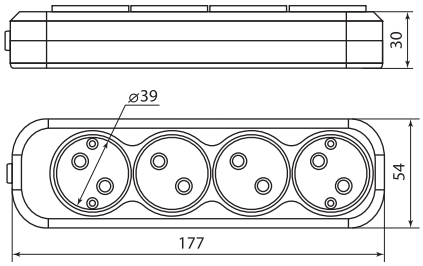

SQ1806-0419, SQ1806-0428

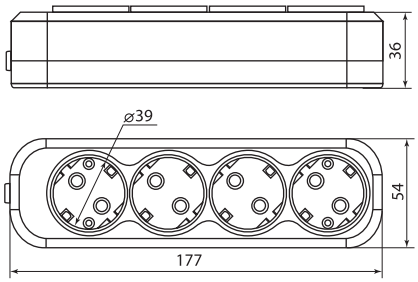

SQ1806-0420, SQ1806-0429

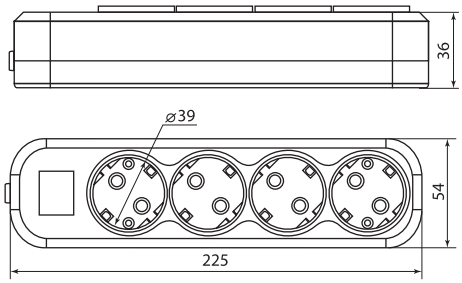

SQ1806-0421, SQ1806-0430

УДЛИНИТЕЛИ БЫТОВЫЕ

+40 °C
0 °C

гарантия 1 год

Сертификат ТР ТС

Назначение

- Для подключения нагрузки до 2200 Вт, что превышает среднюю суммарную мощность всех основных бытовых приборов.

Применение

Офисы, жилые помещения.

Материалы

- Ударопрочный корпус.
- Провод повышенной гибкости в двойной ПВХ-изоляции.

Преимущества

- Сечение провода полностью соответствует максимальной нагрузке, благодаря чему провод не нагревается, исключая вероятность возгорания.
- Корпус удлинителя белого цвета подходит для любого интерьера.

Ассортимент

Изображение	Наименование	Артикул	Описание	Длина провода, м
	Удлинитель народный УН03 3 гнезда, 1,5 метра, с/з, ПВС 3х0,75мм² 10А/250В	SQ1303-1040	максимальный ток нагрузки – 10 А, сечение провода – 3х0,75 мм², мощность нагрузки – 2200 Вт, с заземлением	1,5
	Удлинитель народный УН03 3 гнезда, 3 метра, с/з, ПВС 3х0,75мм² 10А/250В	SQ1303-1041		3
	Удлинитель народный УН03 3 гнезда, 5 метров, с/з, ПВС 3х0,75мм² 10А/250В	SQ1303-1042		5
	Удлинитель народный УН03 3 гнезда, 7 метров, с/з, ПВС 3х0,75мм² 10А/250В	SQ1303-1043		7
	Удлинитель народный УН03 3 гнезда, 10 метров, с/з, ПВС 3х0,75мм² 10А/250В	SQ1303-1044		10
	Удлинитель народный УН03В выключатель, 3 гнезда, 1,5метра, с/з, ПВС 3х0,75мм² 10А/250В	SQ1303-1100		1,5
	Удлинитель народный УН03В выключатель, 3 гнезда, 3метра, с/з, ПВС 3х0,75мм² 10А/250В	SQ1303-1101		3
	Удлинитель народный УН03В выключатель, 3 гнезда, 5метров, с/з, ПВС 3х0,75мм² 10А/250В	SQ1303-1102		5
	Удлинитель народный УН03В выключатель, 3 гнезда, 7метров, с/з, ПВС 3х0,75мм² 10А/250В	SQ1303-1103		7
	Удлинитель народный УН03В выключатель, 3 гнезда, 10метров, с/з, ПВС 3х0,75мм² 10А/250В	SQ1303-1104		10

Изображение	Наименование	Артикул	Описание	Длина провода, м
	Удлинитель народный УН3 3 гнезда, 1,5 метра, б/з, ШВВП 2х0,75 мм² 6А/250В	SQ1303-1200	максимальный ток нагрузки – 6 А, сечение провода – 2х0,75 мм², мощность нагрузки – 1300 Вт, без заземления	1,5
	Удлинитель народный УН3 3 гнезда, 3 метра, б/з, ШВВП 2х0,75 мм² 6А/250В	SQ1303-1201		3
	Удлинитель народный УН3 3 гнезда, 5 метров, б/з, ШВВП 2х0,75 мм² 6А/250В	SQ1303-1202		5
	Удлинитель народный УН3 3 гнезда, 7 метров, б/з, ШВВП 2х0,75 мм² 6А/250В	SQ1303-1203		7
	Удлинитель народный УН3 3 гнезда, 10 метров, б/з, ШВВП 2х0,75 мм² 6А/250В	SQ1303-1204		10
	Удлинитель народный УН2 2 гнезда, 1,5 метра, б/з, ШВВП 2х0,75 мм² 6А/250В	SQ1303-1230		1,5
	Удлинитель народный УН2 2 гнезда, 3 метра, б/з, ШВВП 2х0,75 мм² 6А/250В	SQ1303-1231		3
	Удлинитель народный УН2 2 гнезда, 5 метров, б/з, ШВВП 2х0,75 мм² 6А/250В	SQ1303-1232		5
	Удлинитель народный УН2 2 гнезда, 7 метров, б/з, ШВВП 2х0,75 мм² 6А/250В	SQ1303-1233		7
	Удлинитель народный УН2 2 гнезда, 10 метров, б/з, ШВВП 2х0,75 мм² 6А/250В	SQ1303-1234		10

Упаковка

Артикул	Транспортная упаковка				
	Количество, шт.	Масса, кг	Габаритные размеры, мм		
			Длина	Ширина	Высота
SQ1303-1040	20	4,55	310	275	220
SQ1303-1041		8	360	270	200
SQ1303-1042		10,4			
SQ1303-1043		12,8			
SQ1303-1044	15	15,8			
SQ1303-1100	20	6,12			
SQ1303-1101	15	8,76		265	
SQ1303-1102		11,4			
SQ1303-1103	20	14		260	
SQ1303-1104	15	15,9			
SQ1303-1200	20	3,7		265	
SQ1303-1201		4,1			
SQ1303-1202		5			
SQ1303-1203		6			
SQ1303-1204		7,3			
SQ1303-1230		3,4			
SQ1303-1231		3,2	310	280	215
SQ1303-1232		4,2	305	275	220
SQ1303-1233		5	315		215
SQ1303-1234		5,7	360	265	205

Габаритные размеры

Артикулы	Размер, мм		
	A	B	C
SQ1303-1040	160	57	40
SQ1303-1041			
SQ1303-1042			
SQ1303-1043			
SQ1303-1044			
SQ1303-1100	190		
SQ1303-1101			
SQ1303-1102			
SQ1303-1103			
SQ1303-1104			
SQ1303-1200	158		
SQ1303-1201			
SQ1303-1202			
SQ1303-1203			
SQ1303-1204			
SQ1303-1230	120		
SQ1303-1231			
SQ1303-1232			
SQ1303-1233			
SQ1303-1234			

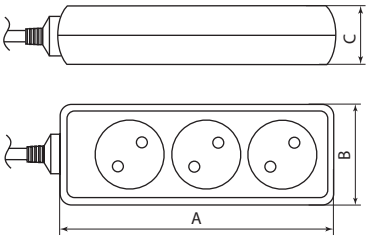

SQ1303-1200, SQ1303-1201, SQ1303-1202, SQ1303-1203, SQ1303-1204

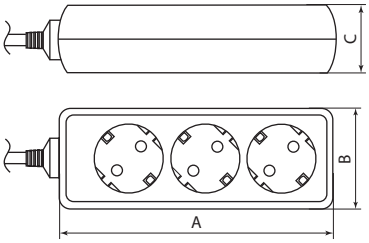

SQ1303-1040, SQ1303-1041, SQ1303-1042, SQ1303-1043, SQ1303-1044

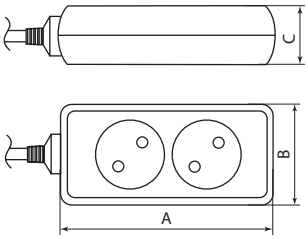

SQ1303-1230, SQ1303-1231, SQ1303-1232, SQ1303-1233, SQ1303-1234

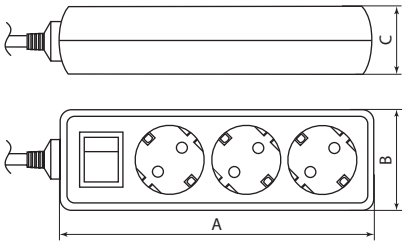

SQ1303-1100, SQ1303-1101, SQ1303-1102, SQ1303-1103, SQ1303-1104

УДЛИНИТЕЛИ СИЛОВЫЕ

IP20 | +40 °C 0 °C | гарантия 1 год | EAC

Сертификат ТР ТС

Назначение

- Для подключения электроприборов, удаленных на расстояние до 50 м от стационарной розетки.

Применение

- на стройке;
- на садовом участке;
- в быту.

Материалы

- Катушка удлинителя выполнена из ударопрочного пластика.
- Провод повышенной гибкости в двойной ПВХ-изоляции.

Преимущества

- В ассортименте удлинители на катушке, удлинители-шнуры на рамке и без, длиной провода до 50 м.
- Бюджетное предложение на электротехническом рынке.

Ассортимент

Изображение	Наименование	Артикул	Описание	Длина провода, м
	Удлинитель-шнур силовой народный ПВС 1300 Вт б/з, 10м, штепс. гнездо	SQ1307-0201	провод ПВС – 2х0,75 мм², максимальный ток – 6 А, максимальная мощность нагрузки – 1300 Вт, без заземления	10
	Удлинитель-шнур силовой народный ПВС 1300 Вт б/з, 20м, штепс. гнездо	SQ1307-0202		20
	Удлинитель-шнур силовой народный ПВС 1300 Вт б/з, 30м, штепс. гнездо	SQ1307-0203		30
	Удлинитель-шнур силовой народный ПВС 1300 Вт б/з, 40м, штепс. гнездо	SQ1307-0204		40
	Удлинитель-шнур силовой народный ПВС 1300 Вт б/з, 50м, штепс. гнездо	SQ1307-0205		50
	Удлинитель-шнур силовой народный ПВС 2200 Вт б/з, 10м, штепс. гнездо	SQ1307-0206	провод ПВС - 2х1,00 мм², максимальный ток - 10 А, максимальная мощность нагрузки - 2200 Вт, без заземления	10
	Удлинитель-шнур силовой народный ПВС 2200 Вт б/з, 20м, штепс. гнездо	SQ1307-0207		20
	Удлинитель-шнур силовой народный ПВС 2200 Вт б/з, 30м, штепс. гнездо	SQ1307-0208		30
	Удлинитель-шнур силовой народный ПВС 2200 Вт б/з, 40м, штепс. гнездо	SQ1307-0209		40
	Удлинитель-шнур силовой народный ПВС 2200 Вт б/з, 50м, штепс. гнездо	SQ1307-0210		50
	Удлинитель-шнур силовой народный ПВС 2200 Вт с/з, 10м, штепс. гнездо	SQ1307-0211	провод ПВС – 3х0,75 мм², максимальный ток – 10 А, максимальная мощность нагрузки – 2200 Вт, с заземлением	10
	Удлинитель-шнур силовой народный ПВС 2200 Вт с/з, 20м, штепс. гнездо	SQ1307-0212		20

Изображение	Наименование	Артикул	Описание	Длина провода, м
	Удлинитель-шнур силовой народный ПВС 2200 Вт с/з, 30м, штепс. гнездо	SQ1307-0213	провод ПВС – 3х0,75 мм², максимальный ток – 10 А, максимальная мощность нагрузки – 2200 Вт, с заземлением	30
	Удлинитель-шнур силовой народный ПВС 2200 Вт с/з, 40м, штепс. гнездо	SQ1307-0214		40
	Удлинитель-шнур силовой народный ПВС 2200 Вт с/з, 50м, штепс. гнездо	SQ1307-0215		50
	Удлинитель-шнур на рамке силовой народный ПВС 1300 Вт б/з, 10м, штепс. гнездо	SQ1307-0301	провод ПВС – 2х0,75 мм², максимальный ток – 6 А, максимальная мощность нагрузки – 1300 Вт, без заземления	10
	Удлинитель-шнур на рамке силовой народный ПВС 1300 Вт б/з, 20м, штепс. гнездо	SQ1307-0302		20
	Удлинитель-шнур на рамке силовой народный ПВС 1300 Вт б/з, 30м, штепс. гнездо	SQ1307-0303		30
	Удлинитель-шнур на рамке силовой народный ПВС 1300 Вт б/з, 40м, штепс. гнездо	SQ1307-0304		40
	Удлинитель-шнур на рамке силовой народный ПВС 1300 Вт б/з, 50м, штепс. гнездо	SQ1307-0305		50
	Удлинитель-шнур на рамке силовой народный ПВС 2200 Вт б/з, 10м, штепс. гнездо	SQ1307-0306	провод ПВС - 2х1,00 мм², максимальный ток - 10 А, максимальная мощность нагрузки - 2200 Вт, без заземления	10
	Удлинитель-шнур на рамке силовой народный ПВС 2200 Вт б/з, 20м, штепс. гнездо	SQ1307-0307		20
	Удлинитель-шнур на рамке силовой народный ПВС 2200 Вт б/з, 30м, штепс. гнездо	SQ1307-0308		30
	Удлинитель-шнур на рамке силовой народный ПВС 2200 Вт б/з, 40м, штепс. гнездо	SQ1307-0309		40
	Удлинитель-шнур на рамке силовой народный ПВС 2200 Вт б/з, 50м, штепс. гнездо	SQ1307-0310		50
	Удлинитель-шнур на рамке силовой народный ПВС 2200 Вт с/з, 10м, штепс. гнездо	SQ1307-0311	провод ПВС – 3х0,75 мм², максимальный ток – 10 А, максимальная мощность нагрузки – 2200 Вт, с заземлением	10
	Удлинитель-шнур на рамке силовой народный ПВС 2200 Вт с/з, 20м, штепс. гнездо	SQ1307-0312		20
	Удлинитель-шнур на рамке силовой народный ПВС 2200 Вт с/з, 30м, штепс. гнездо	SQ1307-0313		30
	Удлинитель-шнур на рамке силовой народный ПВС 2200 Вт с/з, 40м, штепс. гнездо	SQ1307-0314		40
	Удлинитель-шнур на рамке силовой народный ПВС 2200 Вт с/з, 50м, штепс. гнездо	SQ1307-0315		50
	Удлинитель на катушке силовой народный с 1 выносной роз. ПВС 1300 Вт б/з, 20м	SQ1307-0401	провод ПВС – 2х0,75 мм², максимальный ток – 6 А, максимальная мощность нагрузки – 1300 Вт, без заземления	20
	Удлинитель на катушке силовой народный с 1 выносной роз. ПВС 1300 Вт б/з, 30м	SQ1307-0402		30
	Удлинитель на катушке силовой народный с 1 выносной роз. ПВС 1300 Вт б/з, 40м	SQ1307-0403		40
	Удлинитель на катушке силовой народный с 1 выносной роз. ПВС 1300 Вт б/з, 50м	SQ1307-0404		50
	Удлинитель на катушке силовой народный с 1 выносной роз. ПВС 2200 Вт с/з, 20м	SQ1307-0411	провод ПВС – 3х0,75 мм², максимальный ток – 10 А, максимальная мощность нагрузки – 2200 Вт, с заземлением	20
	Удлинитель на катушке силовой народный с 1 выносной роз. ПВС 2200 Вт с/з, 30м	SQ1307-0412		30
	Удлинитель на катушке силовой народный с 1 выносной роз. ПВС 2200 Вт с/з, 40м	SQ1307-0413		40
	Удлинитель на катушке силовой народный с 1 выносной роз. ПВС 2200 Вт с/з, 50м	SQ1307-0414		50

Изображение	Наименование	Артикул	Описание	Длина провода, м
	Удлинитель на катушке силовой народный 4 гнезда ПВС 1300 Вт б/з, 20м	SQ1307-0501	провод ПВС – 2х0,75 мм², максимальный ток – 6 А, максимальная мощность нагрузки – 1300 Вт, без заземления	20
	Удлинитель на катушке силовой народный 4 гнезда ПВС 1300 Вт б/з, 30м	SQ1307-0502		30
	Удлинитель на катушке силовой народный 4 гнезда ПВС 1300 Вт б/з, 40м	SQ1307-0503		40
	Удлинитель на катушке силовой народный 4 гнезда ПВС 1300 Вт б/з, 50м	SQ1307-0504		50
	Удлинитель на катушке силовой народный 4 гнезда ПВС 2200 Вт с/з, 20м	SQ1307-0511	провод ПВС – 3х0,75 мм², максимальный ток – 10 А, максимальная мощность нагрузки – 2200 Вт, с заземлением	20
	Удлинитель на катушке силовой народный 4 гнезда ПВС 2200 Вт с/з, 30м	SQ1307-0512		30
	Удлинитель на катушке силовой народный 4 гнезда ПВС 2200 Вт с/з, 40м	SQ1307-0513		40
	Удлинитель на катушке силовой народный 4 гнезда ПВС 2200 Вт с/з, 50м	SQ1307-0514		50
	Удлинитель на катушке силовой народный 4 гнезда ПВС 3500 Вт с/з, 20м	SQ1307-0521	провод ПВС – 3х1,0 мм², максимальный ток – 16 А, максимальная мощность нагрузки – 3500 Вт, с заземлением	20
	Удлинитель на катушке силовой народный 4 гнезда ПВС 3500 Вт с/з, 30м	SQ1307-0522		30
	Удлинитель на катушке силовой народный 4 гнезда ПВС 3500 Вт с/з, 40м	SQ1307-0523		40
	Удлинитель на катушке силовой народный 4 гнезда ПВС 3500 Вт с/з, 50м	SQ1307-0524		50

Упаковка

Артикул	Транспортная упаковка				
	Количество, шт.	Масса, кг	Габаритные размеры, мм		
			Длина	Ширина	Высота
SQ1307-0201	20	12,6	300	300	400
SQ1307-0202	15	17,8			
SQ1307-0203	10	17,5			
SQ1307-0204	6	14			
SQ1307-0205		17,3			
SQ1307-0206	10	6,3			
SQ1307-0207		11,7			
SQ1307-0208		17,2			
SQ1307-0209	6	13,7			
SQ1307-0210		17			
SQ1307-0211	10	6,4			
SQ1307-0212		12			
SQ1307-0213		17,5			
SQ1307-0214	6	14			
SQ1307-0215		17,2			
SQ1307-0301	8	6,2			
SQ1307-0302	6	8			
SQ1307-0303	5	9,5			
SQ1307-0304		12,3			
SQ1307-0305		15			
SQ1307-0306	10	7,5			
SQ1307-0307		13			
SQ1307-0308		18,4			
SQ1307-0309	5	12			
SQ1307-0310		14,7			
SQ1307-0311	10	7,6			

Артикул	Транспортная упаковка				
	Количество, шт.	Масса, кг	Габаритные размеры, мм		
			Длина	Ширина	Высота
SQ1307-0312	7	9,3	300	300	400
SQ1307-0313	6	11,3			
SQ1307-0314	5	12,2			
SQ1307-0315		15			
SQ1307-0401	1	1,9	210	350	265
SQ1307-0402		2,2			
SQ1307-0403		2,6			
SQ1307-0404		3			
SQ1307-0411		2			
SQ1307-0412		2,4			
SQ1307-0413		3			
SQ1307-0414		3,5			
SQ1307-0501		2			
SQ1307-0502		2,4			
SQ1307-0503		2,8			
SQ1307-0504		3,5			
SQ1307-0511		2,2			
SQ1307-0512		2,6			
SQ1307-0513		3,2			
SQ1307-0514		3,8			
SQ1307-0521		2,2			
SQ1307-0522		2,5			
SQ1307-0523		3			
SQ1307-0524		3,4			

Габаритные размеры (мм)

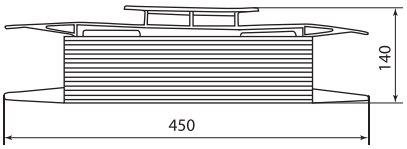

Удлинитель-шнур силовой на рамке

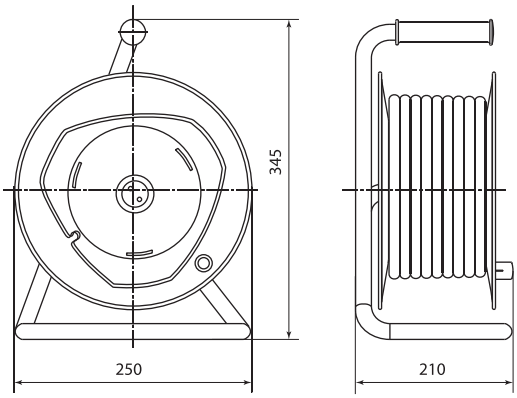

Удлинитель на катушке силовой с 1 выносной розеткой

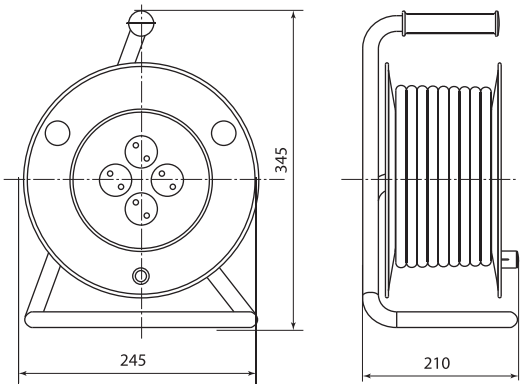

Удлинитель на катушке силовой, 4 гнезда

УДЛИНИТЕЛИ СИЛОВЫЕ ИЗ КАУЧУКА

IP44 | +40°С −40°С | гарантия 1 год | EAC

Сертификат ТР ТС

Назначение

- Для подключения электроприборов, удаленных на расстоянии до 50 м от стационарной розетки.

Применение

- На стройке.
- На садовом участке.
- В быту.

Материалы

- Соединительный разъем выполнен из каучука. Медный провод с оболочкой из резины (КГ).

Преимущества

- Защитные крышки обеспечивают защиту от попадания брызг воды и грязи к токоведущим частям, что повышает безопасность использования.
- Степень защиты IP44.

Ассортимент

Изображение	Наименование	Артикул	Описание	Длина провода, м
	Удлинитель-шнур силовой народный каучук КГ IP44 штепс. гнездо с/з, 3700 Вт 10м	SQ1307-0221	ном.ток 16 А, 250 В, 3700 Вт, 1 розетка с заземлением, степень защиты IP44, температура эксплуатации от -40 до +40 С °	10
	Удлинитель-шнур силовой народный каучук КГ IP44 штепс. гнездо с/з, 3700 Вт 20м	SQ1307-0222		20
	Удлинитель-шнур силовой народный каучук КГ IP44 штепс. гнездо с/з, 3700 Вт 30м	SQ1307-0223		30
	Удлинитель-шнур силовой народный каучук КГ IP44 штепс. гнездо с/з, 3700 Вт 40м	SQ1307-0224		40
	Удлинитель-шнур силовой народный каучук КГ IP44 штепс. гнездо с/з, 3700 Вт 50м	SQ1307-0225		50
	Удлинитель-шнур силовой народный каучук КГ IP44 3 гнезда с/з, 3700 Вт 10м	SQ1307-0226	ном.ток 16 А, 250 В, 3700 Вт, 3 розетки с заземлением, степень защиты IP44, температура эксплуатации от -40 до +40 С °	10
	Удлинитель-шнур силовой народный каучук КГ IP44 3 гнезда с/з, 3700 Вт 20м	SQ1307-0227		20
	Удлинитель-шнур силовой народный каучук КГ IP44 3 гнезда с/з, 3700 Вт 30м	SQ1307-0228		30
	Удлинитель-шнур силовой народный каучук КГ IP44 3 гнезда с/з, 3700 Вт 40м	SQ1307-0229		40
	Удлинитель-шнур силовой народный каучук КГ IP44 3 гнезда с/з, 3700 Вт 50м	SQ1307-0230		50

Упаковка

Артикул	Транспортная упаковка				
	Количество, шт.	Масса, кг	Габаритные размеры, мм		
			Длина	Ширина	Высота
SQ1307-0221	6	6,2	310	230	390
SQ1307-0222	4	7,8			
SQ1307-0223	3	8,5			
SQ1307-0224	2	8			
SQ1307-0225	1	5,2			
SQ1307-0226	5	6,4			
SQ1307-0227		11,2			
SQ1307-0228	3	9,3			
SQ1307-0229	2	8			
SQ1307-0230	1	5,2			

СИЛОВЫЕ РАЗЪЕМЫ ИЗ КАУЧУКА

IP44 | 16 А | +50 °С –40 °С | IK09 | гарантия 1 год | EAC

Сертификат ТР ТС

Назначение

Для подключения электрооборудования и электроинструмента в сложных эксплуатационных условиях как внутри помещений, так и на открытом воздухе.

Применение

- Цеха производственных помещений.
- Строительные площадки.
- Машиностроение.
- Бытовое использование.

Материалы

Корпус выполнен из каучука, основными характеристиками которого являются:

- высокая износостойкость и стойкость к химическому воздействию;
- превосходный электрический изолятор;
- высокая ударная прочность, в том числе при низких температурах;
- защита от коррозии и попадания воды, пыли, масел.

Преимущества

- Длительный срок службы.

Возможность использования при высокой и низкой температурах, в помещениях с повышенным содержанием пыли и влаги (IP44) и других неблагоприятных условиях.

- Наличие на корпусе ребер препятствует соскальзыванию рук при разъединении розетки и вилки.
- Крышки надежно закреплены, обеспечивают защиту от попадания внутрь разъема пыли, влаги.

Наличие специального сальника для кабеля различного сечения.

Технические характеристики

Наименование параметра	Значение
Напряжение в сети, В	250
Частота тока, Гц	50
Номинальный ток, А	16
Условия эксплуатации, °С	от -40 до +50
Материал корпуса	каучук
Степень защиты	IP44
Гарантийный срок, лет	1

Ассортимент

Изображение	Наименования	Артикул	Количество полюсов	Номинальный ток, А	Номинальное напряжение, В
	Вилка угловая каучук 2P+PE 16A 250В IP44 серии "Народная"	SQ0612-0030	2P+PE	16	250
	Вилка прямая каучук 2P+PE 16A 250В IP44 серии "Народная"	SQ0612-0031			

Изображение	Наименования	Артикул	Количество полюсов	Номинальный ток, А	Номинальное напряжение, В
	Вилка с ушком каучук 2P+PE 16A 250В IP44 серии "Народная"	SQ0612-0032	2P+PE	16	250
	Розетка настенная с заглушкой каучук 2P+PE 16A 250В IP44 серии "Народная"	SQ0612-0033			
	Разъем с заглушкой каучук 2P+PE 16A 250В IP44 серии "Народная"	SQ0612-0035			
	Розетка двухместная с заглушками каучук 2P+PE 16A 250В IP44 серии "Народная"	SQ0612-0037			
	Розетка трехместная с заглушками каучук 2P+PE 16A 250В IP44 серии "Народная"	SQ0612-0038			
	Розетка четырехместная с заглушками каучук 2P+PE 16A 250В IP44 серии "Народная"	SQ0612-0046			

Упаковка

Артикул	Групповая упаковка		Транспортная упаковка				
	Количество, шт.	Масса, кг	Количество, шт.	Масса, кг	Габаритные размеры, мм		
					Длина	Ширина	Высота
SQ0612-0031	24	0,49	240	11,8	635	320	315
SQ0612-0032		0,52		12,5			
SQ0612-0030		0,49		11,9			
SQ0612-0035	15	0,85	150	12,9			
SQ0612-0037	-	-	72	12,3	425	315	425
SQ0612-0033	12	1,07	120	12,9	535	235	426
SQ0612-0038	-	-	36	8,5	425	315	270
SQ0612-0046	-	-	30	9,11	355	335	330

Габаритные размеры (мм)

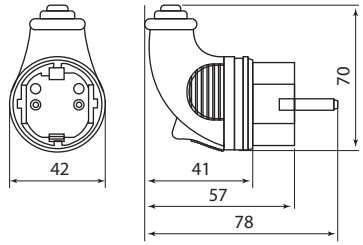

SQ0612-0030

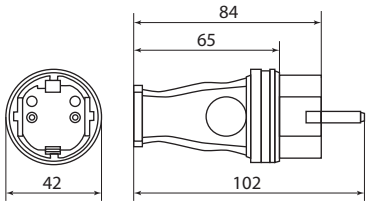

SQ0612-0031

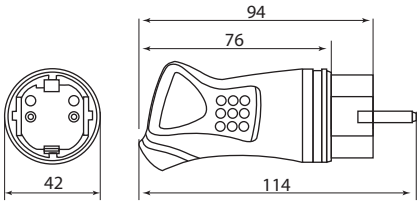

SQ0612-0032

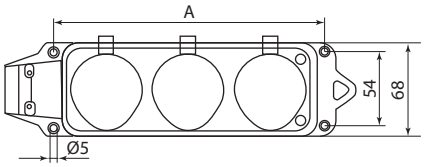

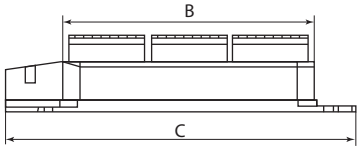

Артикул	A	B	C
SQ0612-0037	108	122	192
SQ0612-0038	192	178	248
SQ0612-0046	248	234	304

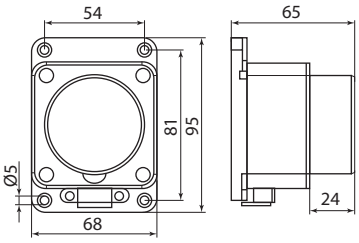

SQ0612-0033

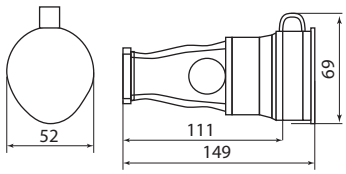

SQ0612-0035

ПРОВОДНЫЕ И БЕСПРОВОДНЫЕ ДВЕРНЫЕ ЗВОНКИ

IP30 | дальность 80 м | +50 °C -20 °C | гарантия 3 года | ЕАС

Декларация соответствия

Отказное письмо

Назначение

- Для использования в качестве дверных звонков или устройств внутреннего вызова.

Применение

Многоквартирные дома, частные домовладения, офисные и нежилые помещения, склады, магазины, аптеки и др.

Материалы

- Корпуса звонка и кнопки изготовлены из АВС-пластика.

Преимущества

Цены ниже среднерыночных на стандартные дверные звонки.

- Беспроводные звонки отличаются простотой подключения и отсутствием соединительных проводов.
- Кнопку и звонок в беспроводных устройствах можно разместить в любом удобном месте.
- Звонки, работающие от батареек, исключают поражение пользователя электрическим током, возникновение коротких замыканий и пожаров.

Конструкция

- Беспроводные звонки имеют открытый канал связи, поэтому для предотвращения ложных срабатываний не рекомендуется использовать данные звонки в зоне действия аналогичных устройств.
- Для избегания ослабления радиосигнала не рекомендуется устанавливать кнопки и звонки на металлические поверхности.

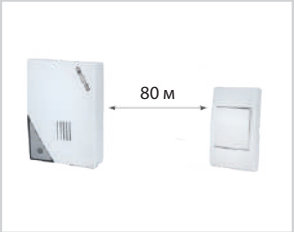

Дальность работы беспроводных звонков – 80 метров (на открытом пространстве).

Длина провода между звонком и кнопкой в модели ЗПБ-Н-11/1-32М – 65 см. Для установки данного звонка нужно разрезать провод, продеть его в отверстие в стене или дверной коробке и соединить при помощи клемм или изоленты.

Комплектация

- Звонок/звонки+кнопка/кнопки (в зависимости от модели).
- Упаковочная коробка/блистер/полиэтиленовый пакет.
- Элемент питания LR23A 12V (для беспроводных звонков).

Технические характеристики

Звонки беспроводные

Наименование параметра	Значение				
	ЗББ-Н-11/1- 32М	ЗББ-Н-11/Х-32М*	ЗББ-Н-12/1-32М	ЗББ-Н-21/1-32М	ЗБР-Н-11/1-32М
Артикул	SQ1901-0101	SQ1901-0102, SQ1901-0108, SQ1901-0109, SQ1901-0110, SQ1901-0111, SQ1901-0112	SQ1901-0103	SQ1901-0104	SQ1901-0121
Питание звонка	батарейки 2xLR6 (AA) 1,5V или 2xLR03 (AAA) 1,5V (в комплект не входят)				230 В АС
Питание кнопки	батарейка LR23A 12V (в комплекте)				
Количество звонков в комплекте	1			2	1
Количество кнопок в комплекте	1		2	1	
Упаковка	картонная коробка	блистер			
Рабочая частота, МГц	433				

Наименование параметра	Значение				
	ЗББ-Н-11/1- 32М	ЗББ-Н-11/Х-32М*	ЗББ-Н-12/1-32М	ЗББ-Н-21/1-32М	ЗБР-Н-11/1-32М
Радиус действия, м	80 (на открытом пространстве)				
Количество мелодий	32				
Степень защиты кнопки	IP30				
Рабочий ток, не более, мкА	400				
Средний срок службы батареек в звонке и кнопке, лет	1 (при интенсивности 20 срабатываний в день)				
Гарантийный срок службы, лет	3				
Средний срок службы, лет	10				

* –Х-исполнение звонка, от 2 до 7

Звонки и кнопки проводные

Наименование параметра	Значение				
	ЗПБ-Н-11/1-32М	ЗПС-Н-10/1-Пт	КП-Н-01	КП-Н-02	А1-0,4-01
Артикул	SQ1901-0105	SQ1901-0106	SQ1901-0107	SQ1901-0113	SQ1901-0114
Питание звонка	батарейки 2xLR6 (AA) 1,5V (в комплект не входят)	230 В АС	–		
Питание кнопки	питается от звонка	без кнопки	питается от звонка		
Количество звонков в комплекте	1		0		
Количество кнопок в комплекте	1	0	1		
Упаковка	картонная коробка		полиэтиленовый пакет		
Длина провода от звонка до кнопки, м	0,65	–	–		
Количество мелодий	32	1 «птичка»	–		
Степень защиты кнопки	IP30	–	IP30		IP20
Средний срок службы батареек в звонке, лет	1 (при интенсивности 20 срабатываний в день)	–			
Гарантийный срок службы, лет	3				
Средний срок службы, лет	10				

Общие характеристики

Артикул	Громкость звонка, дБ	Регулировка громкости звонка	Наличие световой индикации работы звонка	Питание звонка	Питание кнопки
SQ1901-0101	80	+	+	2*LR6 (AA) 1,5V	LR23A 12V
SQ1901-0102		+	+		
SQ1901-0103		-	+		
SQ1901-0104		+	+		
SQ1901-0105	70	-	+		от звонка
SQ1901-0106	55	-	-	230 В АС	без кнопки
SQ1901-0108	80	+	+	2*LR6 (AA) 1,5V	LR23A 12V
SQ1901-0109		+	+		
SQ1901-0110		+	+	2*LR03 (AAA) 1,5V	
SQ1901-0111		-	+	2*LR6 (AA) 1,5V	
SQ1901-0112		-	+		
SQ1901-0121		-	+	230 В АС	

Ассортимент

Изображение	Наименование	Артикул	Тип звонка (соединение кнопка-звонок)	Тип питания звонка	Кол-во звонков+ кол-во кнопок	Кол-во мелодий	Инд. упаковка
	Звонок народный ЗББ-Н-11/1-32М (беспр., бат., карт.короб.)	SQ1901-0101	БЕСПРОВОДНОЙ	батарейки Звонок - 2x1,5V AA	1 звонок + 1 кнопка	32 мелодии	картонная коробка
	Звонок народный ЗББ-Н-11/2-32М (беспр., бат., блистер)	SQ1901-0102					блистер

Изображение	Наименование	Артикул	Тип звонка (соединение кнопка-звонок)	Тип питания звонка	Кол-во звонков+ кол-во кнопок	Кол-во мелодий	Инд. упаковка
	Звонок народный ЗББ-Н-11/3-32М (беспр., бат., блистер, откр.код)	SQ1901-0108	БЕСПРОВОДНОЙ	батарейки Звонок • 2x1,5V AA	1 звонок + 1 кнопка	32 мелодии	блистер
	Звонок народный ЗББ-Н-11/4-32М (беспр., бат., блистер, откр.код)	SQ1901-0109					
	Звонок народный ЗББ-Н-11/5-32М (беспр., бат., блистер, откр.код)	SQ1901-0110					
	Звонок народный ЗББ-Н-11/6-32М (беспр., бат., блистер, откр.код)	SQ1901-0111					
	Звонок народный ЗББ-Н-11/7-32М (беспр., бат., блистер, откр.код)	SQ1901-0112					
	Звонок народный ЗББ-Н-12/1-32М (беспр., бат., 2 кн., блистер)	SQ1901-0103			1 звонок + 2 кнопки		
	Звонок народный ЗББ-Н-21/1-32М (беспр., бат., 2 зв., блистер)	SQ1901-0104			2 звонка + 1 кнопка		
	Звонок народный ЗБР-Н-11/1-32М (беспр., роз., блистер, откр.код)	SQ1901-0121		в розетку Звонок • 230 В AC	1 звонок + 1 кнопка		

Изображение	Наименование	Артикул	Тип звонка (соединение кнопка-звонок)	Тип питания звонка	Кол-во звонков+ кол-во кнопок	Кол-во мелодий	Инд. упаковка
	Звонок народный ЗПБ-Н-11/1-32М (пров., бат., карт.короб.)	SQ1901-0105	ПРОВОДНОЙ	батарейки Звонок - 2x1,5V AA	1 звонок + 1 кнопка	32 мелодии	картонная коробка
	Звонок народный ЗПС-Н-10/1-Пт (пров. без.кн., сеть, "птичка", карт.короб.)	SQ1901-0106		от эл. сети Звонок - 230 В АС	1 звонок (без кнопки)	1 «птичка»	
	Кнопка народная КП-Н-01 (для пров. звонков, полиэт.пак.)	SQ1901-0107	–	–	1 кнопка	–	полиэтиленовый пакет
	Кнопка народная КП-Н-02 (для пров. звонков, полиэт.пак.)	SQ1901-0113					
	Кнопка народная А1-0,4-01 (для пров. звонков, винты, провод с обр.стороны, полиэт.пак.)	SQ1901-0114					

Уровень проникновения радиосигнала через препятствия

Изображение	Тип препятствия	Уровень проникновения сигнала (доля проникающей через преграду энергии)
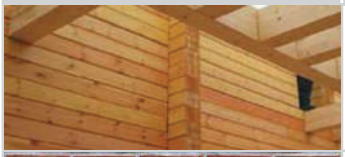	Гипс, древесина, гипсокартон	90%
	Кирпич, ДСП	70%
	Армированный бетон	30%
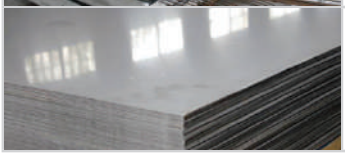	Металл	10%

Упаковка

Артикул	Групповая упаковка		Транспортная упаковка				
	Количество, шт.	Масса, кг	Количество, шт.	Масса, кг	Габаритные размеры, мм		
					Длина	Ширина	Высота
SQ1901-0101	–	–	100	12,5	340	300	420
SQ1901-0102			60	9,5	500	310	330
SQ1901-0103				11,5			
SQ1901-0104				14	540	470	330
SQ1901-0105			100	12	340	300	420
SQ1901-0106				10	430	310	360
SQ1901-0107			200	6,5	320	250	200
SQ1901-0101			100	12,5	340	300	420
SQ1901-0102			60	9,5	500	310	330
SQ1901-0103				11,5			
SQ1901-0104				14	540	470	330
SQ1901-0105			100	12	340	300	420
SQ1901-0106				10	430	310	360
SQ1901-0107			200	6,5	320	250	200
SQ1901-0108			60	8,5	540	310	300
SQ1901-0109						310	
SQ1901-0110				9,5	490	300	
SQ1901-0111					520	320	350
SQ1901-0112					540	330	300
SQ1901-0113	10	0,1	500	5.2	480	365	270
SQ1901-0114	100	1,8	600	11	430	230	380
SQ1901-0121	–	–	60		500	370	330

Дополнительная информация

Структура условного обозначения

Условные обозначения							Расшифровка, возможные значения
ЗББ-Н-11/1-32М							
ЗБ							ЗБ – звонок беспроводной ЗП – звонок проводной
	Б-						Б – работающий от пальчиковых батареек Р – в розетку 230 В АС С – в электрическую сеть 230 В АС
		-Н-					Н – серия Народная
			-1				1 – в комплекте 1 звонок 2 – в комплекте 2 звонка
				1/			1 – в комплекте 1 кнопка 2 – в комплекте 2 кнопки
					1-		1, 2 – номер исполнения
						-32М	32М – 32 мелодии Пт – мелодия «птичка»

Габаритные размеры (мм)

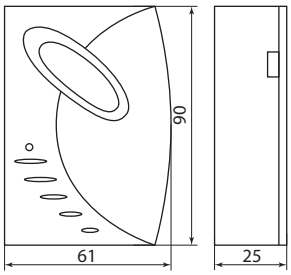

SQ1901-0101, SQ1901-0104

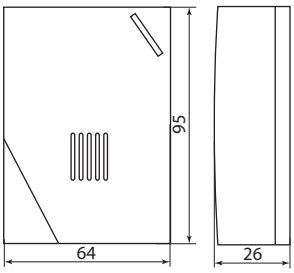

SQ1901-0102

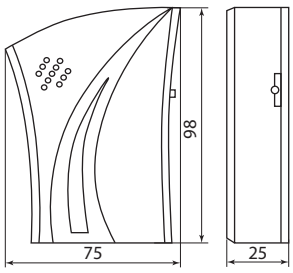

SQ1901-0103

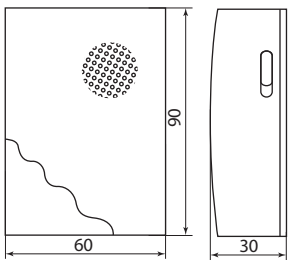

SQ1901-0105

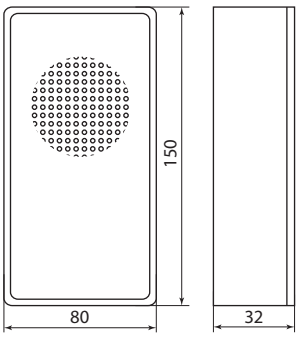

SQ1901-0106

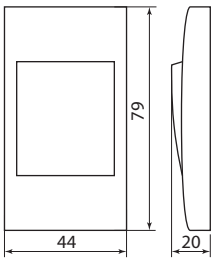

Кнопки к артикулам:
SQ1901-0101, SQ1901-0102, SQ1901-0103, SQ1901-0104, SQ1901-0105, SQ1901-0107, SQ1901-0108, SQ1901-0121, SQ1901-0109

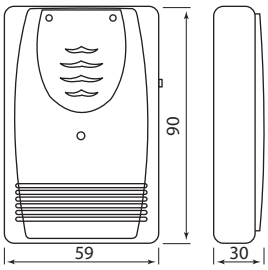

SQ1901-0108

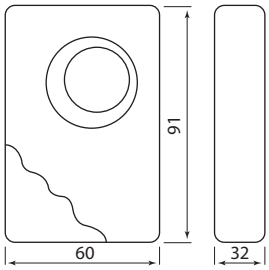

SQ1901-0109

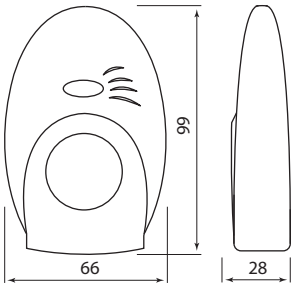

SQ1901-0110

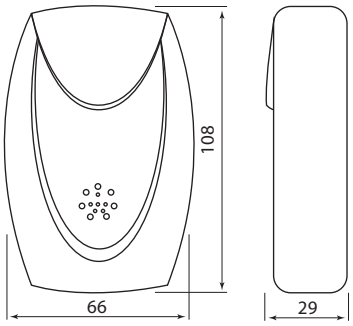

SQ1901-0111

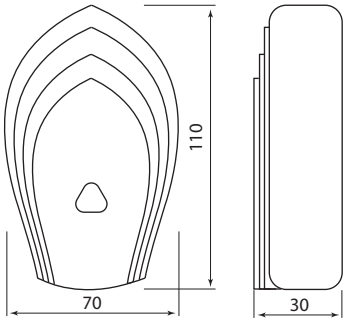

SQ1901-0112

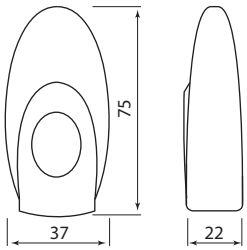

Кнопки к артикулам:
SQ1901-0110, SQ1901-0111, SQ1901-0112

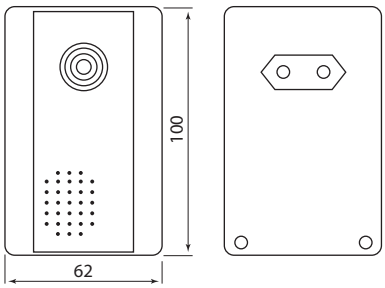

SQ1901-0121

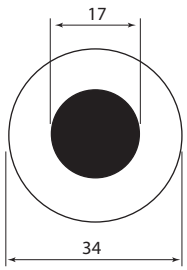

SQ1901-0113

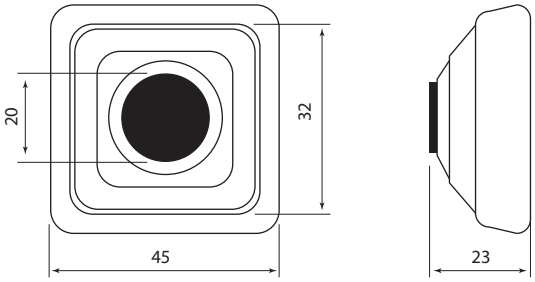

SQ1901-0114

ЭЛЕКТРИЧЕСКИЕ ЧАЙНИКИ СЕРИИ **«ПЕРСЕЙ»**

1,8 л | 1500 Вт | Автоматическое отключение | Индикация нагрева | 75 см | гарантия 1 год | ЕАС

Декларация соответствия

Сертификат ТР ТС

Назначение

- Для нагрева и кипячения питьевой воды.

Преимущества

- Индикация работы для безопасной эксплуатации.
- Пластик высокого качества для повышения износостойкости.

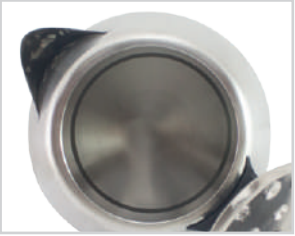

Дисковый нагревательный элемент предотвращает образование накипи и увеличивает срок службы изделия.

Комплектация

- Чайник – 1 шт.

Руководство по эксплуатации. Паспорт – 1 шт.

- Упаковочная коробка – 1 шт.

Технические характеристики

Наименование параметра	Значение
Артикул	SQ4019-0001
Номинальное напряжение, В	230
Номинальная частота, Гц	50
Номинальная мощность, Вт	1500
Объем, л	1,8
Длина провода, м	0,75
Габаритные размеры, не более, мм	242x185
Масса, не менее, кг	0,63
Срок службы, не менее, лет	3

Ассортимент

Изображение	Наименование	Артикул	Материал стенок
	Электрический чайник "Персей", нержавеющая сталь, 1,8 л, 1500 Вт, Народный	SQ4019-0001	нержавеющая сталь

Упаковка

Артикул	Транспортная упаковка				
	Количество, шт.	Масса, кг	Габаритные размеры, мм		
			Длина	Ширина	Высота
SQ4019-0001	16	11,4	760	370	465

УТЮГИ СЕРИИ «ОДИССЕЙ»

1200 Вт | Индикация во время работы | Легкий вес | Быстрое скольжение | Удобный мерный стаканчик | гарантия 1 год | EAC

Сертификат ТР ТС

Назначение

- Для глажки одежды.

Преимущества

- Подошва с антипригарным покрытием.
- Режим сухого/парового глажения.

Комплектация

- Утюг – 1 шт.

Мерный стакан – 1 шт.

- Руководство по эксплуатации. Паспорт – 1 шт.
- Упаковочная коробка – 1 шт.

Технические характеристики

Наименование параметра	Значение
Артикул	SQ4021-0001
Номинальное напряжение, В	230
Номинальная частота, Гц	50
Номинальная мощность, Вт	1200
Покрытие подошвы	антипригарное
Длина провода, м	1,5
Габаритные размеры, не более, мм	245x100x120
Масса, не менее, кг	0,7
Срок службы, не менее, лет	3

Ассортимент

Изображение	Наименование	Артикул
	Утюг "Одиссей", 1200 Вт, антипригарное покрытие, режим сухого/парового глажения, Народный	SQ4021-0001

Упаковка

Артикул	Транспортная упаковка				
	Количество, шт.	Масса, кг	Габаритные размеры, мм		
			Длина	Ширина	Высота
SQ4021-0001	12	9,1	435	265	390

ВЕНТИЛЯТОРЫ БЫТОВЫЕ НАСТЕННЫЕ

IP24 | 220–240 В 50 Гц | +40 °С +1 °С | 35-38 дБ/1м | гарантия 2 года

Декларация соответствия

Сертификат ТР ТС

Назначение

- Вытяжная вентиляция санузлов, душевых, кухонь и других бытовых и общественных помещений.
- Для монтажа в вентиляционные шахты или соединения с воздуховодами.
- Перемещение малой и средней величины потока воздуха на небольшие расстояния при малом сопротивлении вентиляционной системы.

Применение

- Душевые.
- Санузлы.
- Кухни.
- Общественные помещения.

Конструкция

- Для монтажа с воздуховодами диаметрами 100, 125, 150 мм и квадратными отверстиями соответствующих размеров.
- Материал корпуса: полипропилен.
- Конструкция крыльчатки позволяет повысить производительность вентилятора и срок службы двигателя.

Преимущества

- Надежный двигатель с низким энергопотреблением.
- Встроенная защита двигателя от перегрева.
- Защитная сетка от насекомых в комплекте.
- Крепление вентиляторов возможно к потолку, стенам и к любым видам перекрытий и перегородок при помощи шурупов.
- Комфортный уровень шума достигается за счет специальной конструкции крыльчатки и корпуса.
- Современный дизайн и эстетичный внешний вид.

Комплектация

- Вентилятор.
- Руководство по эксплуатации. Паспорт.
- Упаковка – коробка со стикером.

Технические характеристики

Наименование параметра	Значение
Диапазон рабочих температур, °С	от +1 до +40
Номинальное рабочее напряжение, В	220–240
Номинальная частота, Гц	50
Степень защиты по ГОСТ 14254-96	IP24
Класс защиты от поражения электрическим током	II
Климатическое исполнение	УХЛ4

Ассортимент

Изображение	Наименование	Артикул	Диаметр вытяжного отверстия, мм	Потребляемая мощность, Вт	Производительность, м³/час	Масса, кг
	Вентилятор бытовой настенный 100 Народный	SQ1807-0201	100	14	93	0,5
	Вентилятор бытовой настенный 125 Народный	SQ1807-0202	125		180	0,55
	Вентилятор бытовой настенный 150 Народный	SQ1807-0203	150	16	280	0,7

Упаковка

Артикул	Транспортная упаковка				
	Количество, шт.	Масса, кг	Габаритные размеры, мм		
			Ширина	Высота	Глубина
SQ1807-0201	8	3,6	400	400	167
SQ1807-0202	6	3,3			
SQ1807-0203	4	3			

Соответствие производительности вентилятора и расчётного объема помещения

Наименование	Артикул	Производительность, м³/час	Расчетный объем бытовых помещений, м³			
			Кухня	Ванная комната	Туалет	Жилая комната
Вентилятор бытовой настенный 100 Народный	SQ1807-0201	93	до 16	до 13	до 11	до 30
Вентилятор бытовой настенный 125 Народный	SQ1807-0202	180	до 30	до 25	до 22	до 60
Вентилятор бытовой настенный 150 Народный	SQ1807-0203	280	до 47	до 40	до 35	до 90

Габаритные размеры

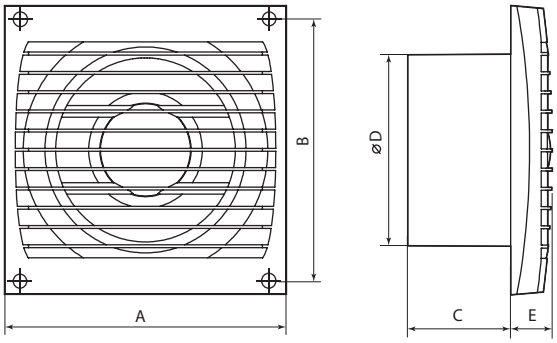

Наименование	Размеры, мм				
	A	B	C	D	E
Вентилятор бытовой настенный 100 Народный	150	135	55	98	22
Вентилятор бытовой настенный 125 Народный	175	160	61	123	23
Вентилятор бытовой настенный 150 Народный	200	185	62	147	24

МАТЫ НАГРЕВАТЕЛЬНЫЕ **МНН** ОДНОЖИЛЬНЫЕ

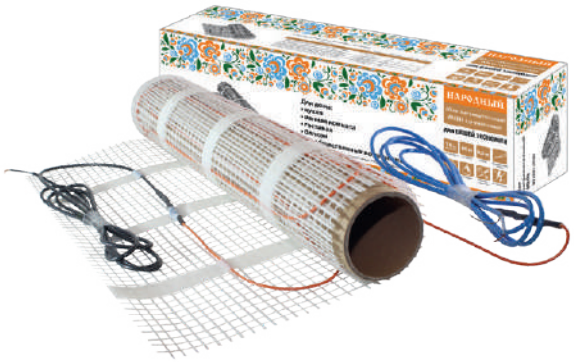

80 Вт | 0,5 м² | Одножильный кабель | Комфорт | Экономия | Простая установка | Безопасность | 10 лет гарантии | ЕАС

Декларация соответствия

Сертификат ТР ТС

Назначение

Для создания комфортной температуры пола, основного и дополнительного обогрева помещений.

Применение

- Гостиные, кухни, лоджии, ванные комнаты, санузлы, общественные помещения.

Материалы

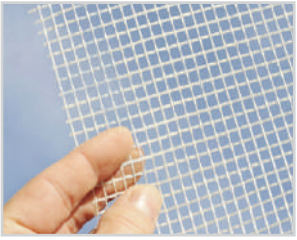

Основа мата – стекловолокно.

- Нагревательный кабель – нихром, константан.
- Защитный экран – лужёная медь.
- Внешняя изоляция – ПВХ.

Преимущества

- Доступная цена.
- Легкость монтажа.
- Гофрированная трубка для установки термодатчика в комплекте.
- Гарантия – 10 лет.

Комплектация

- Нагревательный мат.
- Гофрированная трубка с заглушкой.
- Инструкция по эксплуатации. Паспорт.
- Упаковка.

Технические характеристики

Наименование параметра	Артикул					
	SQ2501-0030	SQ2501-0031	SQ2501-0032	SQ2501-0033	SQ2501-0034	SQ2501-0035
Номинальное напряжение, В	230					
Частота сети, Гц	50					
Класс защиты	II					
Ширина мата, м	0,5					
Длина "холодных" выводов питания, м	2,5					
Длина гофрированной трубки, м	2					
Тип нагревательного кабеля	одножильный					
Размер мата, м²	0,5	1	1,5	2	3	4
Мощность, Вт	80	160	240	320	480	640

Ассортимент

Изображение	Наименование	Артикул	Мощ-ность, Вт	Площадь, м²
	Мат нагревательный МНН одножильный, 0,5 кв. м, 80 Вт, Народный	SQ2501-0030	80	0,5

Изображение	Наименование	Артикул	Мощ-ность, Вт	Площадь, м²
	Мат нагревательный МНН одножильный, 1 кв. м, 160 Вт, Народный	SQ2501-0031	160	1
	Мат нагревательный МНН одножильный, 1,5 кв. м, 240 Вт, Народный	SQ2501-0032	240	1,5
	Мат нагревательный МНН одножильный, 2 кв. м, 320 Вт, Народный	SQ2501-0033	320	2
	Мат нагревательный МНН одножильный, 3 кв. м, 480 Вт, Народный	SQ2501-0034	480	3
	Мат нагревательный МНН одножильный, 4 кв. м, 640 Вт, Народный	SQ2501-0035	640	4

Упаковка

Артикул	Транспортная упаковка				
	Количество, шт.	Масса, кг	Габаритные размеры, мм		
			Ширина	Высота	Глубина
SQ2501-0030	6	8,72	470	320	555
SQ2501-0031		9,68			
SQ2501-0032		10,16			
SQ2501-0033		11,16			
SQ2501-0034		13,04			
SQ2501-0035		14,48			

ЛЕСТНИЦЫ, СТРЕМЯНКИ

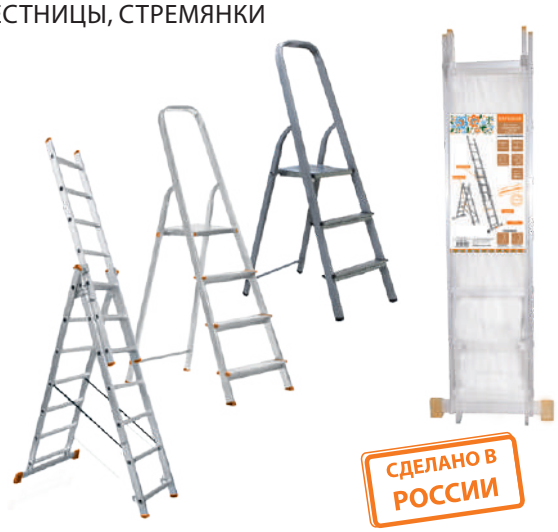

Алюминий Al | Сталь | 150 кг максимальная нагрузка

Отказное письмо

Назначение

Для обеспечения доступа к высоко расположенным объектам.

Применение

- Для обслуживания щитов, при прокладке кабельных лотков и каналов.
- При проведении отделочных работ: покраска, оклейка обоями, шпаклевание и другие операции.
- Для доступа к верхним стеллажам в складских помещениях, библиотеках, крупных архивах и картотеках.

Преимущества

- Общие:
  – ступени с рифлением, предотвращающим скольжение обуви;
  – противоскользящие башмаки на опорах.
- Алюминиевые стремянки СА и лестницы ЛА:
  – прочность и надежность при небольшой массе изделия;
  – для стремянок – крепление ступеней к стойкам на шесть заклепок;
  – для лестниц – надежное крепление ступеней к тетивам методом четырехкратного вальцевания;

  – широкий профиль, толщина металла.
- Стальные стремянки ССт:
  – прочность и надежность стального профиля;
  – антикоррозийное покрытие ступеней цинком.

Комплектация

- Лестница (стремянка).
- ПЭТ упаковка.
- Цветной вкладыш с описанием и штрихкодом.

Технические характеристики

Наименование параметра		Значение
Высота верхней ступени, см	3-ступенчатая комбинированная стремянка СК3 SQ1028-0101	57
	3-ступенчатая алюминиевая стремянка СА3 SQ1028-0105	
	3-ступенчатая стальная стремянка ССт3 SQ1028-0110	60
	4-ступенчатая комбинированная стремянка СК4 SQ1028-0102	78
	4-ступенчатая алюминиевая стремянка СА4 SQ1028-0103	
	4-ступенчатая стальная стремянка ССт4 SQ1028-0111	82
	5-ступенчатая алюминиевая стремянка СА5 SQ1028-0104	100
	5-ступенчатая стальная стремянка ССт5 SQ1028-0112	105
	6-ступенчатая алюминиевая стремянка СА5 SQ1028-0106	121
	7-ступенчатая алюминиевая стремянка СА7 SQ1028-0107	147
Габариты лестницы в транспортном положении, см	2-секционная 7-ступенчатая алюминиевая лестница ЛА2х7 SQ1028-0201	186х40х10
	3-секционная 7-ступенчатая алюминиевая лестница ЛА3х7 SQ1028-0203	186х46х15
	3-секционная 10-ступенчатая алюминиевая лестница ЛА3х10 SQ1028-0202	264х46х17
	3-секционная 12-ступенчатая алюминиевая лестница ЛА3х12 SQ1028-0204	316х46х17
Максимальная высота лестницы, см	2-секционная 7-ступенчатая алюминиевая лестница ЛА2х7 SQ1028-0201	288
	3-секционная 7-ступенчатая алюминиевая лестница ЛА3х7 SQ1028-0203	448
	3-секционная 10-ступенчатая алюминиевая лестница ЛА3х10 SQ1028-0202	627
	3-секционная 12-ступенчатая алюминиевая лестница ЛА3х12 SQ1028-0204	787

Ассортимент

Изображение	Наименование	Артикул	Высота, см
	Стремянка комбинированная СК3, 3 ступени, сталь, алюминий, h=570 мм, Народная	SQ1028-0101	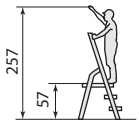
	Стремянка алюминиевая СА3, 3 ступени, усиленный профиль h=570 мм, Народная	SQ1028-0105	
	Стремянка комбинированная СК4, 4 ступени, сталь, алюминий, h=780 мм, Народная	SQ1028-0102	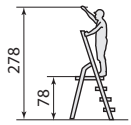
	Стремянка алюминиевая СА4, 4 ступени, усиленный профиль h=780 мм, Народная	SQ1028-0103	
	Стремянка алюминиевая СА5, 5 ступеней, усиленный профиль h=1000 мм, Народная	SQ1028-0104	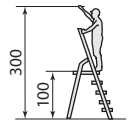
	Стремянка алюминиевая СА6, 6 ступеней, усиленный профиль h=1210 мм, Народная	SQ1028-0106	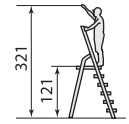
	Стремянка алюминиевая СА7, 7 ступеней, усиленный профиль h=1470 мм, Народная	SQ1028-0107	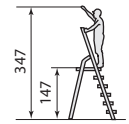
	Стремянка стальная ССт-3, 3 ступени с цинковым покрытием, стальной профиль, h=600 мм, Народная	SQ1028-0110	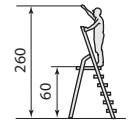

Изображение	Наименование	Артикул	Высота, см
	Стремянка стальная ССт-4, 4 ступени с цинковым покрытием, стальной профиль, h=820 мм, Народная	SQ1028-0111	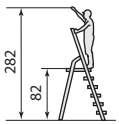
	Стремянка стальная ССт-5, 5 ступеней с цинковым покрытием, стальной профиль, h=1050 мм, Народная	SQ1028-0112	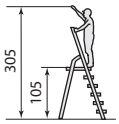
	Лестница алюминиевая, ЛА2х7, 2х секционная х 7 ступеней, h=2880 мм, Народная	SQ1028-0201	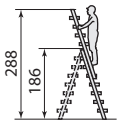
	Лестница алюминиевая, ЛА3х10, 3х секционная х 10 ступеней, h=6270 мм, Народная	SQ1028-0202	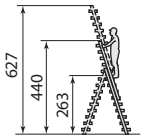
	Лестница алюминиевая, ЛА3х7, 3х секционная х 7 ступеней, h=4480 мм, Народная	SQ1028-0203	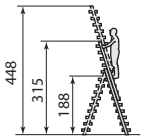
	Лестница алюминиевая, ЛА3х12, 3х секционная х 12 ступеней, h=7870 мм, Народная	SQ1028-0204	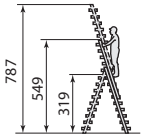

ПЕРЧАТКИ Х/Б

7 класс вязки | 13 класс вязки | ЕАС

Декларация соответствия ТР ТС

Назначение

- Для защиты рук от механических повреждений и загрязнений при производстве различных работ.

Применение

- Для защиты во время проведения ремонтных, садовых и прочих хозяйственных работ.
- Для обеспечения безопасности во время погрузочно-разгрузочных работ, работы с механизмами, в цехах, на складе.

Материалы

- Хлопчато-бумажная нить.
- Покрытие – ПВХ, латекс.

Преимущества

- Повышенная износостойкость.
- Комфортное применение, снижение уровня скольжения.
- Удобный и надежный обхват запястья.

Технические характеристики

Артикул	Класс вязки	Покрытие
SQ1016-0101	7	ПВХ (точка)
SQ1016-0102	13	латексное (одинарное)
SQ1016-0103		латексное (двойное)

Ассортимент

Изображение	Наименование	Артикул	Количество в упаковке, шт.
	Перчатки х/б с ПВХ , "Точка", трикотажные, 7, 6 пар, Народная	SQ1016-0101	6
	Перчатки х/б с одинарным латексным покрытием, 7, 3 пары, Народная	SQ1016-0102	10
	Перчатки х/б с двойным латексным покрытием, трикотажные, 13, 1 пара, Народная	SQ1016-0103	

Упаковка

Артикул	Групповая упаковка, шт.	Транспортная упаковка	
		Количество, шт.	Масса, кг
SQ1016-0101	6	240	7,6
SQ1016-0102	10	200	11,67
SQ1016-0103			14,4

ЗАЖИМЫ КОНТАКТНЫЕ ВИНТОВЫЕ СЕРИИ **ЗВИ**

IP20 +85 °C –25 °C EAC

Декларация соответствия

Сертификат ТР ТС

Назначение

- Винтовое соединение проводников, защита провода от повреждения и исключение возможности замыкания на корпус электроустановки.

Применение

Использование в цепях переменного и постоянного тока напряжением до 400 В. Распространено применение в распаячных коробках, для подключения люстр и других световых приборов.

Материалы

- Изоляционный каркас выполнен из полиэтилена.
- Токоведущие части изготовлены из цинкового сплава.
- Винты стальные оцинкованные.

Преимущества

- Исключают возможность замыкания на корпус электроустановки в месте соединения.
- Диапазон рабочих температур от –25 до +85 °С.

Технические характеристики

Наименование параметра	Значение
Степень защиты	IP20
Диапазон рабочих температур, °С	от –25 до +85
Материал	полиэтилен
Цвет	натуральный

Ассортимент

Изображение	Наименование	Артикул	Допустимый длительный ток, А	Сечение подключаемых проводников, мм²
	Зажим винтовой ЗВИ-5, полиэтилен 1,5-4,0 мм², 12пар, Народный	SQ0510-0201	5	1,5–4
	Зажим винтовой ЗВИ-10, полиэтилен 1,5-4,0 мм², 12пар, Народный	SQ0510-0202	10	
	Зажим винтовой ЗВИ-15, полиэтилен 1,5-4,0 мм², 12пар, Народный	SQ0510-0203	15	
	Зажим винтовой ЗВИ-20, полиэтилен 4,0-10,0 мм², 12пар, Народный	SQ0510-0204	20	4–10
	Зажим винтовой ЗВИ-30, полиэтилен 6,0-16,0 мм², 12пар, Народный	SQ0510-0205	30	6–16
	Зажим винтовой ЗВИ-60, полиэтилен 6,0-25,0 мм², 12пар,Народный	SQ0510-0206	60	6–25
	Зажим винтовой ЗВИ-80, полиэтилен 6,0-35,0 мм², 12пар, Народный	SQ0510-0207	80	6–35
	Зажим винтовой ЗВИ-100, полиэтилен 6,0-35,0 мм², 12пар, Народный	SQ0510-0208	100	

Упаковка

Артикул	Групповая упаковка		Транспортная упаковка				
	Количество, шт.	Масса, кг	Количество, шт.	Масса, кг	Габаритные размеры, мм		
					Длина	Ширина	Высота
SQ0510-0201	10	0,16	1000	15	410	240	150
SQ0510-0202		0,22	800		280	310	170
SQ0510-0203		0,39	500	16	280	350	190
SQ0510-0204		0,37			250	300	200
SQ0510-0205		0,48	300	14	380	200	170
SQ0510-0206		0,64	200	15	390	240	150
SQ0510-0207		1,42	120	14	380	300	210
SQ0510-0208		1,45	100	16	390	240	170

Габаритные размеры

Чертеж	Наименование	Габаритные размеры, мм				
		L	W	H	A	B
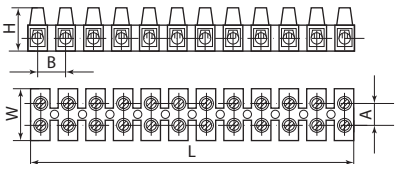	ЗВИ-5	104,5	14	11,5	5,5	9
	ЗВИ-10	114,3	18	13	6	9,8
	ЗВИ-15	124		14,5		10,6
	ЗВИ-20	133,8	21,8	16,8	9	11,4
	ЗВИ-30	154,6	20,6	15,2		13,4
	ЗВИ-60	175,4	21	19,6	9,5	15
	ЗВИ-80	199,5	32,5	25,5	13	17
	ЗВИ-100	222	36	33	14	19

СВЕТ

Свет – это электромагнитное излучение, испускаемое нагретым или находящимся в возбужденном состоянии веществом. Нередко под светом понимают не только видимый свет, но и примыкающие к нему широкие области спектра. Исторически появился термин «невидимый свет» — ультрафиолетовое, инфракрасное излучение, радиоволны. Длина волны видимого света находится в диапазоне от 380 до 760 нанометров.

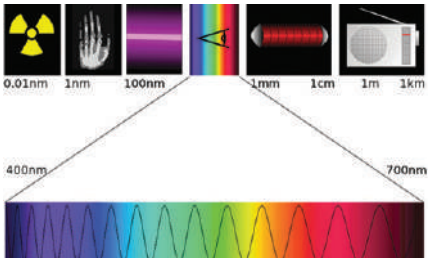

В совокупности ультрафиолетовое, видимое и инфракрасное излучения составляют оптический диапазон спектра электромагнитных волн или оптическое излучение.

Световой поток – это мощность светового излучения, измеренная в специальных единицах, люменах (лм). Световой поток является основной мерой света и обозначается буквой «**Ф**».

Световая отдача источника света – это отношение излучаемого источником светового потока к потребляемой им мощности. В Международной системе единиц (СИ) измеряется в люменах на ватт (лм/Вт). Является показателем эффективности и экономичности источников света.

Формула для рассчета световой отдачи имеет вид:

$$\eta = \frac{\Phi_v}{P}$$

где Φ_v – световой поток, излучаемый источником, а **P** – потребляемая им мощность.

Освещенность – это величина светового потока, приходящаяся на единицу площади освещаемой поверхности (E). Освещенность является основной величиной, характеризующей наполнение светом конкретных мест.

Если световой поток **Ф** падает на какую-то площадь **S**, то средняя освещенность этой площади равна: $E_{ср}=Ф/S$

ИСТОЧНИКИ СВЕТА

В современной светотехнике широко используются различные типы источников света. В подавляющем большинстве это электрические источники света, в которых электрическая энергия превращается в оптическое излучение. Источники света, наиболее часто применяемые для искусственного освещения, делят на три группы: тепловые, газоразрядные и полупроводниковые (светодиодные и лазерные).

К **тепловым источникам света** относятся все лампы накаливания, в том числе галогенные и зеркальные.

Газоразрядный источник света – это лампа, в которой свечение создается непосредственно или опосредованно от электрического разряда в газе, в парах металла или в смеси газа и пара. Газоразрядные источники света делятся на три основные подгруппы:

- газоразрядные лампы низкого давления (от 0,1 до 25 кПа);
- газоразрядные лампы высокого давления (от 25 до 1000 кПа);
- газоразрядные лампы сверхвысокого давления (от 1000 кПа).

К газоразрядным лампам низкого давления относятся люминесцентные лампы.

Люминесцентные лампы – наиболее распространённый и экономичный источник света для создания рассеянного освещения в помещениях общественных зданий: офисах, школах, учебных и проектных институтах, больницах, магазинах, банках, предприятиях.

Среди газоразрядных ламп высокого давления в зависимости от химического состава наполнения колбы различают лампы ртутные, натриевые и металло-галогенные.

Светодиоды или светоизлучающие диоды – полупроводниковые приборы с электронно-дырочным переходом, создающие оптическое излучение при пропускании через них электрического тока в прямом направлении.

Белые светодиоды. В отличие от традиционных ламп накаливания и люминесцентных ламп, дающих белый свет, светодиоды генерируют свет в очень узком диапазоне спектра, т.е. дают почти монохромное свечение. Чтобы светодиод излучал белый свет приходится прибегать к дополнительным техническим элементам и техническим решениям. Основными способами для получения белого свечения в светодиодах являются:

- нанесение слоя люминофора, на синие кристаллы;
- нанесение нескольких слоев люминофора на кристаллы, излучающие свет, близкий по цвету к ультрафиолетовому;
- RGB-системы, в которых за счет смешения света множества монохромных красных, зеленых и синих диодов достигается свечение белого цвета.

В первом случае чаще всего используют кристаллы синих светодиодов, которые покрывают люминофором, желтым фосфором. Фосфор поглощает некоторое количество синего света и излучает желтый свет. При смешении оставшегося непогашенного синего света с желтым получается свет близкий к белому.

Второй метод представляет собой не так давно разработанную технологию получения твердотельных источников белого света на основе комбинации диода, излучающего свечение, близкое по цвету к ультрафиолетовому, и нескольких слоев люминофора из фосфора различного состава.

В последнем случае белый свет получают классическим путем, смешивая три базовых цвета (красного, зеленого и синего). Качество белого света улучшают за счет дополнения конфигурации RGB желтыми светодиодами, что позволяет охватывать желтую часть спектра.

У каждого из этих способов есть свои положительные и отрицательные стороны. Так, для белых люминофорных светодиодов, изготавливаемых по принципу комбинации синих кристаллов с фосфорным люминофором характерны достаточно низкий индекс цветопередачи, склонность к генерации белого света холодных тонов, неоднородность оттенка свечения при достаточно высоком световом потоке и относительно небольшой стоимости.

Белые люминофорные светодиоды, полученные на основе комбинации диодов, с близким к ультрафиолетовому цвету свечения и разноцветных фосфоров, обладают отличным индексом цветопередачи, могут генерировать белый свет более теплых оттенков и отличаются большей однородностью оттенков свечения от диода к диоду. Однако при этом они потребляют больше электроэнергии и не столь ярки, как первые.

В свою очередь **RGB-светодиоды** позволяют создавать светодинамические эффекты в световых установках со сменой цвета свечения и различными тонами белого свечения и потенциально может обеспечивать очень высокий индекс цветопередачи. В то же время светодиоды отдельных цветов по-разному реагируют на величины рабочего тока, окружающую их температуру и регулирование яркости, и потому RGB-светодиоды нуждаются в достаточно сложных и дорогостоящих системах управления для достижения стабильной работы.

Чтобы светильники на основе белых светодиодов давали более качественный свет, т.е. более полный спектр, в конструкции светильников используют удаленный люминофор.

Удаленный люминофорный конвертор (удаленный люминофор) – смесительная камера, покрытая специальным веществом, люминофором, с высоким коэффициентом отражения (более 0,95).

Технология производства диодных светильников с применением удалённого люминофора позволила вывести осветительные приборы на основе светодиодов на качественно новый уровень. Удаленный люминофор – это дополнительный люминофорный конвертор, который располагается в теле светильника на некотором удалении от источника синего излучения или люминофорного светодиода, повышая качество белого света. С помощью удаленного люминофора можно существенно изменить и повысить качество светодиодных светильников. Удаленный люминофор позволяет:

- получить световое излучение с иными спектральными характеристиками, нежели первичное излучение светодиода;
- получить свет максимально приближенный к спектру тепловых источников света;
- повысить эффективность светового прибора в части естественной цветопередачи;
- создавать новые возможности для конструкторов светодиодных светильников;
- уменьшить габаритную яркость светового прибора;
- производить осветительные приборы с недоступными ранее эксплуатационными возможностями и характеристиками.

ТИПЫ СВЕТОДИОДОВ

- Светодиоды **DIP** (Dual In-Line package).

  Основную часть корпуса DIP-светодиода составляет линза, которая формирует необходимый пучок света, она может быть различной по форме, размерам, цвету, все зависит от того, какой конечный результат хочет получить производитель. Кристалл – неподвижно встроенный в линзу элемент и излучающий свет. Ток от сети к кристаллу поступает через контакты и контактный провод. На сегодняшний день этот вид светодиодов самый массово выпускаемый, применяются они в основном в различных подсветках, световых табло, индикаторах, праздничных световых украшениях и практически не используются при производстве современных высокотехнологичных источников света.

- Светодиоды **SMD** (Surface Mounted Device).

  Основным отличием SMD-светодиодов от других видов является специфическая технология монтажа компонентов – используется открытый или, как его еще называют, поверхностный способ крепления, т. е. элементы прибора не впаиваются (встраиваются), а монтируются прямо на поверхность платы. Это позволяет улучшить отведение тепла, уменьшает размеры конструкции в целом. В связи с большим количеством вариантов исполнения расширяется и сфера применения. На сегодняшний день SMD-светодиоды считаются самыми широко применяемыми в высокотехнологичном освещении – используются в источниках света практически всех типов.

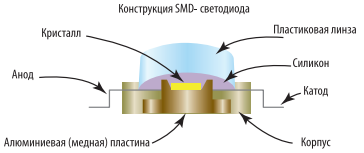

- Светодиоды **COB** (Chip on Board).
  В отличие от рассмотренных выше SMD-светодиодов компоненты COB-светодиодов, в частности чиповый кристалл, впаиваются непосредственно в саму плату, благодаря чему обеспечивается высочайшая надежность конструкции в плане защищенности от внешнего воздействия, значительно уменьшаются габариты конструкции. Но самое главное преимущество светодиодов данного вида – это невысокая стоимость производства при высоких качественных характеристиках. Платы для изготовления COB-светодиодов используются как металлические, так и керамические. Также стоит отметить, что, как и у других видов, у рассматриваемых светодиодов имеются свои технические ограничения и недостатки. Например, для профессионального освещения с заданной кривой силы света (для уличного или узконаправленного освещения) технология COB неприменима. Кроме того, если необходим равномерно светящийся источник света (например, потолочный светильник большой площади), лучше использовать много небольших SMD-светодиодов.

Конструкция COB-светодиодов

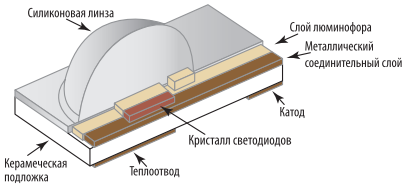

ЦВЕТОВАЯ ТЕМПЕРАТУРА

Цветовая температура	6500	4000	2700/ 3000
Маркировка других производителей	864	842	827

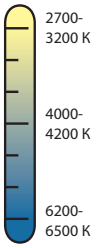

ТИПЫ ЦОКОЛЕЙ ЛАМП

При выборе лампы необходимо обращать внимание на тип ее цоколя, иначе она может попросту не подойти к патрону светильника.
У цоколей существует специальная система обозначений. Она состоит из нескольких элементов:
1) первая буква указывает на тип цоколя:
E – резьбовой цоколь (Эдисона);
G – штырьковый цоколь;
R – цоколь с утопленным контактом;
B – штифтовой цоколь (байонет);
F – цоколь с одним штырьком;
a – цилиндрический штырек;
b – рифленый штырек;
c – штырек специальной формы;
S – софитный цоколь;
K – цоколь с кабельными соединениями;
H – цоколь для ксеноновых ламп;
P – фокусирующий цоколь;
T – телефонный цоколь;
W – основание, в котором электрический контакт с патроном осуществляется непосредственно через токовые вводы, расположенные на стеклянном основании лампы.
2) число указывает на диаметр соединительной части цоколя или расстояние между штырьками.
3) строчные буквы (если есть) показывают количество контактных пластин, штырьков или гибких соединений:
s – один контакт;
d – два контакта;
t – три контакта;
q – четыре контакта;
p – пять контактов.

Резьбовой цоколь E (Эдисона)

Цоколь Эдисона – резьбовая система быстрого соединения лампы с патроном, самый популярный тип цоколя, придуманный еще Томасом Эдисоном.
Кроме классических ламп накаливания такой цоколь теперь имеют и лампы другого типа, в том числе энергосберегающие компактные люминесцентные лампы, галогенные лампы накаливания, газоразрядные, светодиодные и другие.
Обозначение **Exx** соответствует диаметру в миллиметрах.

Тип	Диаметр (мм)	Наименование
E14	14	«Миньон» (SES)
E27	27	Средний цоколь (ES)
E40	40	Большой цоколь «Голиаф» (GES)

Штырьковый цоколь G

Штырьковый цоколь **G** ранее использовался для установки трубчатых люминесцентных ламп. С появлением новых видов ламп, для соединения лампы и патрона используются различные штырьковые системы.
Цифрой обозначается расстояние между контактами. Буквы **U, X, Y, Z** указывают на модификацию конструкции. Такие цоколи не являются взаимозаменяемыми!
Обозначение **Gxx** соответствует растоянию в миллиметрах между контактами.

Тип	Расстояние между штырьками (мм)	Цоколь	Патрон	Лампа
G4 GU4 GY4	4	4		
		G4	G4	галогенная G4
G5	5	5		
		G5	G5	люминесцентная G5
G5.3 GU5.3 GX5.3	5,3	5.3		
		GU5.3	GU5.3	галогенная GU5.3
GY6.35	6,35	max.25 6,35		
		GY6.35	GY6.35	галогенная GY6.35
G9	9	H 9		
		G9	G9	галогенная G9
GU10	10	22 6 10		
		GU10	GU10	галогенная GU10
G13	13	13		
		G13	G13	люминесцентная 13
G23	13	23		
		G23	G23	люминесцентная G23
G24d-2	24	24		
		G24d-2	G24d-2	люминесцентная G24d-2
GX53	53	ø75 25 53		
		GX53	GX53	светодиодная или люминесцентная GX53
GX70	70	ø75 25 70		
		GX70	GX70	светодиодная или люминесцентная GX70

R – Цоколь с утопленным контактом

Основные представители ламп с цоколем **R7s** – кварцевые галогенные лампы, которые используются в осветительных установках высокой интенсивности.
Такие лампы имеют малые габариты и массу. Используются в сетях переменного тока 230 В, 50 Гц.

Тип	Расстояние между штырьками (мм)	Цоколь	Патрон	Лампа
R7s	7			
		R7s	R7s (металл)	кварцевая галогенная R7s
Rx7s	7			
		Rx7s	Rx7s (керамика)	металлогалогенная Rx7s

После обозначения цоколя R7s указываются цифры: 78 или 118. Они показывают общую длину лампы в мм.

ТИПЫ ЛАМП

В некоторых случаях вместо типа цоколя указывается тип лампы.
MR16 (цифры могут различаться) – стандартный типоразмер галогенных ламп накаливания с отражателем. Обычно используется штырьковый цоколь (типа GU5.3).
PAR16 (цифры могут различаться) – стандартный типоразмер галогенных ламп накаливания с отражателем. Обычно используется штырьковый цоколь (типа GU10).
R50 (цифры показывают диаметр лампы) – типоразмер рефлекторных ламп. Они служат для создания направленного света.
D и **2D** – обозначение малогабаритных люминесцентных устройств, с цоколем G10q или GR8, где ламповые колбы имеют форму дуги.

Трубчатые лампы

Представляют собой лампы в виде стеклянной трубки.
Различаются по диаметру и по типу цоколя, имеют следующие обозначения:
T2 (диаметр 2/8 дюйма=7 мм);
T3 (диаметр 3/8 дюйма=9 мм);
T4 (диаметр 4/8 дюйма=12 мм);
T5 (диаметр 5/8 дюйма=16 мм);
T8 (диаметр 8/8 дюйма=26 мм).

КЛАССИФИКАЦИЯ ВЗРЫВООПАСНЫХ ЗОН

Класс взрывоопасной зоны, в соответствии с которым производится выбор электрооборудования, определяется технологами совместно со специалистами проектной или эксплуатирующей организации. Нормативные документы содержат определение геометрических размеров каждого класса зон.

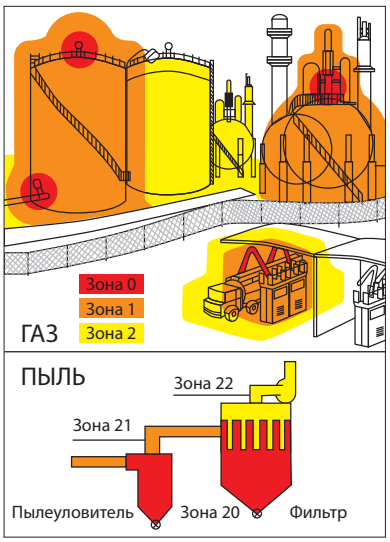

Классификация взрывоопасных зон по газу

Зона 0	Зона 1	Зона 2
Зона, в которой взрывоопасная газовая смесь присутствует постоянно или в течение длительных периодов времени.	Зона, в которой существует вероятность присутствия взрывоопасной газовой смеси в нормальных условиях эксплуатации.	Зона, в которой маловероятно присутствие взрывоопасной газовой смеси в нормальных условиях эксплуатации, а если она возникает, то редко, и существует очень непродолжительное время.

Классификация взрывоопасных зон по пыли

Современная классификация зон по содержанию газов и паров включает три класса: 0, 1 и 2, но практика показала, что общая классификация зон одновременно для газа и пыли является неприемлемой. В отличии от зон для газа или пара, зоны, опасные по воспламенению горючей пыли, не могут быть классифицированы в зависимости от нормальных или аварийных условий и от времени. Усиленная вентиляция может привести к появлению облаков пыли и поэтому увеличит опасность.

Зона 20	Зона 21	Зона 22
Зона, в которой горючая пыль в виде облака присутствует постоянно или частично при нормальном режиме работы оборудования в количестве, способном привести к концентрации, достаточной для взрыва горючей или воспламеняемой пыли в смесях с воздухом, и/или где могут формироваться слои пыли произвольной или чрезмерной толщины. Это могут быть облака внутри области содержания пыли, где пыль может образовывать взрывчатые смеси часто или на длительный период времени.	Зона, не классифицируемая как зона класса 20, в которой горючая пыль в виде облака не может присутствовать при нормальном режиме работы оборудования в количестве, способном привести к концентрации, достаточной для взрыва горючей пыли в смесях с воздухом. Эта зона может включать, кроме прочих, области, находящиеся в непосредственной близости от мест накопления пыли, и области, где присутствуют облака пыли, в которых при нормальном режиме работы может возникнуть концентрация, достаточная для взрыва горючей пыли в смесях с воздухом.	Зона, не классифицируемая как зона 21, в которой облака горючей пыли могут возникать редко и сохраняются только на короткий период или в которых накопление слоев горючей пыли может иметь место при ненормальном режиме работы, что может привести к возникновению способных воспламеняться смесей пыли в воздухе. Если, исходя из аномальных условий, устранение накоплений или слоев пыли не может быть гарантировано, тогда зону классифицируют как зону класса 21. Эта зона может включать, кроме прочих, области вблизи оборудования, содержащего пыль, из которого пыль может улетучиваться через места утечки и образовывать отложения (например, помещения со станками (фрезы)).

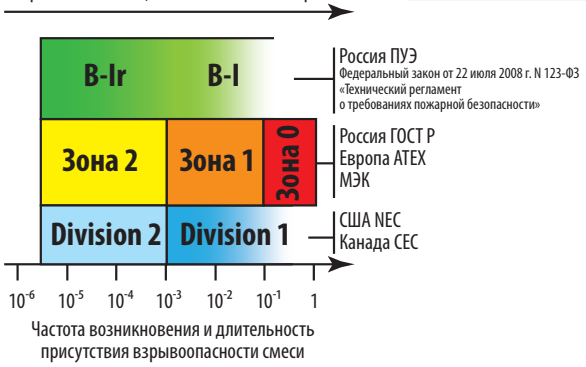

ВАЖНО ЗНАТЬ: ЗОНЫ КЛАССА В-1А И В-1Б НЕ МОГУТ ОПРЕДЕЛЯТЬСЯ КАК ЗОНА 2, ТАК КАК САМА ВОЗМОЖНОСТЬ ВОЗНИКНОВЕНИЯ АВАРИИ С ЮРИДИЧЕСКОЙ СТОРОНЫ НЕ ОПРЕДЕЛЕНА КАК ВЕЛИЧИНА ЧАСТОТЫ ВОЗНИКНОВЕНИЯ И ДЛИТЕЛЬНОСТИ ПРИСУТСТВИЯ ВЗРЫВООПАСНОЙ СМЕСИ (ФЕДЕРАЛЬНЫЙ ЗАКОН ОТ 22 ИЮЛЯ 2008 Г. N 123-ФЗ "ТЕХНИЧЕСКИЙ РЕГЛАМЕНТ О ТРЕБОВАНИЯХ ПОЖАРНОЙ БЕЗОПАСНОСТИ").
Заседание ТК 403 июнь 2011

Оборудование, предназначенное для работы в пределах зоны того или иного класса, должно иметь соответствующий уровень взрывозащищенности.

Согласно действующему российскому нормативному документу ПУЭ (глава 7.3) выделяют следующие классы взрывоопасных зон:

- Зоны класса В-1 – расположены в помещениях, в которых выделяются горючие газы или пары ЛВЖ в таком количестве и с такими свойствами, что они могут образовывать с воздухом взрывоопасные смеси при нормальных режимах работы.
- Зоны класса В-1а – расположены в помещениях, в которых взрывоопасные смеси горючих газов (независимо от нижнего концентрационного предела воспламенения) или паров ЛВЖ с воздухом не образуются при нормальной эксплуатации, а только в результате аварий или неисправностей.
- Зоны класса В-1б – аналогичны В-1а, но отличаются от них тем, что при авариях горючие газы обладают высоким нижним пределом воспламенения (15% и выше), а также, при опасных концентрациях, резким запахом. В этот класс входят зоны лабораторных и других помещений, в которых горючие газы и ЛВЖ имеются в малых концентрациях, недостаточных для создания взрывоопасной смеси, и где работа производится без применения открытого пламени. Эти зоны не относятся к взрывоопасным, если работы с опасными веществами производятся в вытяжных шкафах или под вытяжными зонтиками.
- Зоны класса В-1г – пространства у наружных установок: технологических установок, содержащих горючие газы или ЛВЖ, открытых нефтеловушек, надземных и подземных резервуаров с ЛВЖ или горючими газами (газгольдеров), эстакад для слива и налива ЛВЖ, прудов-отстойников с плавающей нефтяной пленкой и т. п.

- Зоны класса В-2 – расположены в помещениях, где выделяются переходящие во взвешенное состояние горючая пыль или волокна в таком количестве и с такими свойствами, что могут создавать с воздухом взрывоопасные смеси при нормальных режимах работы.
- Зоны класса В-2а – опасные условия могут возникнуть в результате аварий или неисправностей.

ПРИМЕР МАРКИРОВКИ ГОСТ Р: 1ExdIIAT3

1	Ex	d	IIA	T3
Знак уровня взрывозащиты	Знак соответствия стандартам	Знак вида взрывозащиты	Знак подгруппы (категория смеси)	Знак температурного класса (группа смеси)

УРОВЕНЬ ВЗРЫВОЗАЩИЩЕННОСТИ ОБОРУДОВАНИЯ

Вид и принцип взрывозащиты		Схематическое представление	Основное применение	Стандарт
Взрывонепроницаемая оболочка (распространение взрыва во внешнюю среду исключено)	Ex d		Клеммные и соединительные коробки, коммутирующие приборы, светильники, посты управления, распределительные устройства, пускатели, электродвигатели, нагревательные элементы, шкафы управления, IT-оборудование (Зона 1, Зона 2)	ГОСТ Р 51330.1-99 (МЭК 60079-1-98)
Исключение искры или повышенной температуры	Ex e		Клеммные и соединительные коробки, светильники, посты управления, распределительные устройства, нагревательные элементы (Зона 1 (частично), Зона 2)	ГОСТ Р 51330.8-99
Искробезопасная электрическая цепь (ограничение энергии искры или повышенной температуры)	Ex i		Измерительная и регулирующая техника, техника связи, датчики, приводы, аккумуляторные фонари	ГОСТ Р 51330.10-99 (МЭК 60079-11-99)
		Уровни взрывозащиты Exi-- электрооборудования		
		Взрывоопасная зона	0 / 1 / 2	
			ia / ia, ib / ia, ib, ic	
Оболочка без заполнения	Ex p		Сильноточные распредшкафы, высокоинтегрированное IT-оборудование, анализаторные приборы, сверхмощные электродвигатели (Зона 1, Зона 2)	ГОСТ Р 51330.3-99
Герметизация компаундом	Ex m		Коммутирующие приборы малой мощности, индикаторы, датчики (Зона 1, Зона 2)	ГОСТ Р 51330.17-99 (МЭК 60079-18-92)
Заполнение оболочки маслом	Ex o		Трансформаторы, пусковые сопротивления (Зона 2)	ГОСТ Р 51330.7-99 (МЭК 60079-6-95)
Заполнение оболочки порошком	Ex q		Трансформаторы, конденсаторы, индикаторы (Зона 1, Зона 2)	ГОСТ Р 51330.6-99 (МЭК 60079-5-97)
Распространение взрыва во внешнюю среду исключено	Ex n		Все устройства для Зоны 2	ГОСТ Р 51330.14-99
Вид защиты "n" (не имеют зажигательной способности)		Оборудование Exn подразделяется на четыре группы: • неискрящие ExnA – используются компоненты, не производящие дугу или искрение; • изолированные ExnC компоненты с зажигательной способностью (например, патроны ламп) изолированы, чтобы исключить попадание к ним взрывоопасных газов или паров; • ограничение энергии ExnL – низкоэнергетичные схемы устраняют возможность возгорания; • ограничение движения воздуха ExnR – основывается на уплотнении и герметизации оборудования с целью устранить попадание взрывоопасной смеси на горячие поверхности и воспламеняющиеся компоненты.		
Специальная защита (снижение вероятности возникновения электрической искры)	Ex s	Этот вид взрывозащиты может обеспечиваться следующими средствами: • заключением электрических цепей в герметичную оболочку со степенью защиты IP67 • герметизацией электрооборудования материалом, обладающим изоляционными свойствами (компаундами, герметиками). • воздействием на взрывоопасную смесь устройствами и веществами для поглощения или снижения концентрации последних. И другими способами.	Все устройства для Зоны 1 и Зоны 2	ГОСТ Р 51330.0-99 (МЭК 60079-0-98)

Уровни взрывозащищенности электрооборудования имеют в российской классификации обозначения 2, 1 и 0:

- **Уровень 2** – электрооборудование повышенной надежности против взрыва: в нем взрывозащита обеспечивается только при нормальном режиме работы.
- **Уровень 1** – взрывобезопасное электрооборудование: взрывозащищенность обеспечивается как при нормальных режимах работы, так и при вероятных повреждениях, зависящих от условий эксплуатации, кроме повреждений средств, обеспечивающих взрывозащищенность.
- **Уровень 0** – особо взрывобезопасное оборудование, в котором применены специальные меры и средства защиты от взрыва.

Степень взрывозащищенности оборудования (2, 1, или 0) ставится в РФ как первая цифра перед европейской маркировкой взрывозащищенности оборудования.

Ограничение мощности искры

По данному методу реализована защита вида 'i' (искробезопасная цепь). Данный метод подразумевает, что в случае возникновения искры ее мощности будет недостаточно для воспламенения взрывоопасной смеси. Однако данный метод не исключает контакта взрывоопасной смеси с электрическими цепями.

В европейской классификации приводится детализация примененного в оборудовании типа взрывозащиты (признается в РФ и встречается в сертификатах на взрывозащищенное оборудование).

Российская классификация уровней взрывозащиты оборудования

Категория взрывоопасности смеси		Требуемый уровень взрывозащиты
I (рудничный метан)	II (все газы)	
IIA	ia	особо взрывобезопасный
IIB	ib	взрывобезопасный
IIC	ic	повышенная надежность против взрыва

Категории взрывоопасности смеси

В существующей классификации ССЕх в ГОСТ Р предусмотрены две категории: I и II.

Категория I определяет требования к оборудованию, предназначенному для работы в шахтах и рудниках, где имеется опасность взрыва рудничного метана.
К категории II относится оборудование, применяемое для работы в условиях возможного образования промышленных взрывоопасных смесей газов и пыли.
Существуют три подкатегории категории II: IIA, IIB, IIC. Каждая последующая подкатегория включает (может заменить) предшествующую, то есть подкатегория C является высшей и соответствует требованиям всех категорий – A, B и C. Таким образом, она является самой «строгой».

CCEx	Энергия поджига атмосферы(мкДж)			Типичный представитель
I				метан (рудничный)
IIA	Более 180	↓	Возрастание опасности	пропан
IIB	60–180			этилен
IIC	менее 60			ацетилен, водород

Категории IIA, IIB и IIC определяются следующими параметрами: безопасным экспериментальным максимальным зазором (БЭМЗ – максимальный зазор между фланцами оболочки, через который не происходит передача взрыва из оболочки в окружающую среду) и величиной МТВ (отношением минимального тока воспламенения смеси взрывоопасного газа и минимального тока воспламенения метана).

Категория взрывоопасной смеси	БЭМЗ (мм)	МТВ
I (рудничный метан)	> 1,0	1,0
IIA	≥ 0,9	0,8
IIB	0,5–0,9	0,4–0,8
IIC	≤0,5	< 0,45

В системе МЭКЕх (IECEx) предусмотрено три категории: I, II и III.
Из категории II выделена пыль в III категорию (категория II – для газов, категория III – для пыли).
В системе NEC и CEC предусмотрена более расширенная классификация взрывоопасных смесей газов и пыли для обеспечения большей безопасности по классам и подгруппам (Class I Group A; Class I Group B; Class I Group C; Class I Group D; Class I Group E; Class II Group F; Class II Group G). Так, например, оборудование для угольных шахт изготавливается с двойной маркировкой: Class I Group D (для метана); Class II Group F (для угольной пыли).

ЭЛЕКТРИЧЕСКИЙ ТОК

Электрический ток (I) – это направленное движение электронов в проводниках (проводах) и внутри электроприборов. Сила тока измеряется в амперах и обозначается буквой А. Для того, чтобы в проводнике потек ток, необходимы:

- источник тока – генератор на электростанции, преобразователь питания, источник автономного питания;
- наличие замкнутой цепи, то есть возможности для электронов двигаться от одного полюса питания к другому хотя бы по одному маршруту.

Разорвав электрическую цепь, мы остановим движение тока по всей цепи. Электрический ток в проводнике протекает благодаря электрическому полю, создаваемому источником электрического тока. Разность напряженности электрического поля (потенциалов) на полюсах источника питания как раз и создает электрический ток.
Напряжение (U) – это разность потенциалов между входным и выходным контактом прибора, необходимая для возникновения тока в электрическом приборе. Напряжение измеряют в вольтах и обозначают буквой В (или латинской буквой V). Движение электронов по проводнику тормозится вследствие столкновения их с атомами или ионами проводника, при воздействии внешних полей и другими причинами.
Сопротивление (R) – возникающее противодействие проводника направленному движению электронов. Сопротивление измеряется в омах и обозначается Ом.

Закон Ома

Закон Ома устанавливает связь между напряжением (U), сопротивлением (R) и током (I) на участке электрической цепи. Согласно этому закону, I=U/R, то есть протекающий по участку цепи ток прямо пропорционален напряжению на концах участка цепи и обратно пропорционален сопротивлению этой цепи.

Переменный электрический ток

Переменный электрический ток представляет собой периодически меняющийся по направлению ток. Через определенный постоянный промежуток времени, называемый периодом, эти изменения направления тока повторяются.
Частота – число периодов за 1 секунду. Частота измеряется в герцах (Гц). В России в основном используется переменный ток частотой 50 Гц. Это означает, что создаваемая генераторами на электростанциях электродвижущая сила (и связанный с ней ток и напряжение у конечного потребителя), изменяясь по синусоидальному закону, приобретают свои максимальные (амплитудные) значения: 50 раз при одном направлении тока и 50 – при другом, и 100 раз проходят через нулевое значение. На кораблях и самолетах применяется переменный ток частотой 400 Гц.
Сетевое напряжение – среднеквадратичное (действующее) значение напряжения в сети переменного тока, доступное конечным потребителям.
В большинстве европейских стран сетевое напряжение составляет 230 В при частоте 50 Гц. В Северной, Центральной и частично Южной Америке сетевое напряжение составляет 110 В при частоте 60 Гц.

Расширенная классификация взрывоопасных смесей газов и пыли в системе NEC и CEC

Взрывоопасные смеси	Классификация аппаратуры		Энергия поджигания
	АТЕХ, ГОСТ Р	NEC, CEC	
Метан	Группа I (шахты)	Class I Group D	–
Ацетилен	Группа IIC	Class I Group A	> 20 мкДж
Водород	Группа IIC	Class I Group B	> 20 мкДж
Этилен	Группа IIB	Class I Group C	> 60 мкДж
Пропан	Группа IIA	Class I Group D	> 180 мкДж
Металлическая пыль	Группа II	Class I, Group E	–
Угольная пыль	–	Class II Group F	наиболее легко поджигаемые
Зерновая пыль	Группа II	Class II Group G	–

Классификация по температуре самовоспламенения по ГОСТу

Группа смеси	Максимальная температура оборудования, °C	Температура самовоспламенения взрывоопасной среды, °C
T1	450	свыше 450
T2	300	свыше 300
T3	200	свыше 200
T4	135	свыше 135
T5	100	свыше 100
T6	85	свыше 85

Объединенные требования к аппаратуре по категориям взрывоопасности газовых смесей и температуре самовоспламенения смесей газов

Категория IIC взрывоопасности смеси применяется к группам:
T1 – водород, водяной газ, светильный газ, водород 75% + азот 25%.
T2 – ацетилен, метилдихлорсилан.
T3 – трихлорсилан.
T4 – не применяется.
T5 – сероуглерод.
T6 – не применяется.

Таблица 1. Допустимый длительный ток для проводов с резиновой и поливинилхлоридной изоляцией с медными жилами, А

Сечение токопроводящей жилы, мм²	Открытая прокладка	Прокладка проводов в одной трубе				
		два одножильных	три одножильных	четыре одножильных	один двухжильный	один трехжильный
0,5	11	–	–	–	–	–
0,75	15	–	–	–	–	–
1	17	16	15	14	15	14
1,5	23	19	17	16	18	15
2,5	30	27	25	25	25	21
4	41	38	35	30	32	27
6	50	46	42	40	40	34
10	80	70	60	50	55	50
16	100	85	80	75	80	70
25	140	115	100	90	100	85
35	170	135	125	115	125	100
50	215	185	170	150	160	135
70	270	225	210	185	195	175
95	330	275	255	225	245	215
120	385	315	290	260	295	250

Таблица 2. Допустимый длительный ток для проводов с резиновой и поливинилхлоридной изоляцией с алюминиевыми жилами, А

Сечение токопроводящей жилы, мм²	Открытая прокладка	Прокладка проводов в одной трубе				
		два одножильных	три одножильных	четыре одножильных	один двухжильный	один трехжильный
2,5	24	20	19	19	19	16
4	32	28	28	23	25	21
10	60	50	47	39	42	38
16	75	60	60	55	60	55
25	105	85	80	70	75	65
35	130	100	95	85	95	75
50	165	140	130	120	125	105
70	210	175	165	140	150	135
95	255	215	200	175	190	165
120	295	245	220	200	230	190

Токовые нагрузки на кабели и провода

Токовые нагрузки, установленные в действующих нормативных документах по использованию кабелей и проводов в электрических сетях, указаны в таблицах 1 - 3. Указанные значения токов приведены для температур окружающего воздуха +25 °С и земли +15 °С для усредненных условий прокладки. В случае необходимости выбора конкретной токовой нагрузки для конкретного типа кабеля или провода и конкретных условий прокладки, следует руководствоваться методиками, указанными в стандартах и правилах.

Виды нагрузок переменного тока

Для цепей переменного тока, в отличие от постоянного, закон Ома несколько изменяется, так как некоторые виды нагрузок ведут себя при прохождении изменяющегося во времени тока по-разному. Рассмотрим эти типы нагрузок.

Активная (резистивная) нагрузка. Для нее закон Ома выполняется в каждый момент времени и аналогичен закону Ома для постоянного тока. Примеры активной нагрузки: электрическая лампочка, нагревательный элемент (ТЭН), электрическая плита.

Индуктивная (реактивная) нагрузка преобразует в течение одной половины полупериода энергию электрического тока в магнитное поле, а течение следующей половины преобразует энергию магнитного поля в электрический ток. При этом в индуктивной нагрузке кривая тока отстает от кривой напряжения на ту же половину полупериода. Примером для данного вида нагрузок может быть дроссель или катушка индуктивности.

Емкостная (реактивная) нагрузка преобразует в течение одной половины полупериода энергию электрического тока в электрическое поле, а в течение следующей половины преобразует энергию электрического поля в электрический ток. При этом в емкостной нагрузке кривая тока опережает кривую напряжения на ту же половину полупериода. Примером данного вида нагрузок может быть конденсатор.

Так как в природе не существует ничего идеального, чистые реактивные нагрузки в электротехнике не встречаются. Любая нагрузка имеет КПД ниже 100%, и часть энергии рассеивается в виде тепловых потерь, излучения и т. д. Поэтому в реальной, а не теоретической электротехнике, применяется понятие активно-реактивной нагрузки.

Активно-индуктивная нагрузка может рассматриваться, как последовательное или параллельное соединение активного сопротивления и идеальной индуктивности. Примерами таких нагрузок могут быть обмоточный электромагнитный трансформатор, электродвигатель, электромагнитное пускорегулирующее устройство для люминесцентных ламп, катушка зажигания в автомобиле. Для этого вида нагрузок характерен скачок напряжения в момент размыкания электрической цепи.

Таблица 3. Допустимый длительный ток для гибких кабелей и проводов с резиновой изоляцией, А

Сечение токопроводящей жилы, мм²	Одножильные	Двухжильные	Трехжильные
0,5	–	12	–
0,75	–	16	14
1,0	–	18	16
1,5	–	23	20
2,5	40	33	28
4	50	43	36
6	65	55	45
10	90	75	60
16	120	95	80
25	160	125	105
35	190	150	130
50	235	185	160
70	290	235	200

Активно-емкостная нагрузка может рассматриваться, как последовательное или параллельное соединение активного сопротивления и идеальной емкости. Примерами таких нагрузок могут быть конденсатор, электронные блоки питания галогенных или люминесцентных ламп. Для этих нагрузок характерен скачок тока в момент замыкания электрической цепи, особенно если он произошел в тот момент, когда напряжение в сети максимально или близко к максимальному.

При протекании тока через **активно-реактивную нагрузку** часть тока будет протекать через прибор, не производя никакой полезной работы. При этом максимумы и минимумы тока и напряжения будут достигаться в разное время, а кривые изменения по времени тока и напряжения будут не совпадать, оставаясь при этом периодическими функциями. Происходит сдвиг тока и напряжения по фазе. Косинус угла между током и напряжением является важной величиной в электротехнике и обозначается cos(φ). Для компенсации cos(φ) и сокращения расходов на электроэнергию применяются конденсаторные установки.

Физический смысл **cos(φ)** – КПД установки. Этот коэффициент показывает, какая часть тока преобразуется в полезную работу, а какая – течет вхолостую, перегружая проводники. Чем выше cos(φ), тем выше КПД установки. У активных проводников он равен 1, а у идеальных емкостных и индуктивных проводников он равен 0.

ОДНОФАЗНЫЕ И ТРЕХФАЗНЫЕ ЭЛЕКТРИЧЕСКИЕ ЦЕПИ

В промышленности, где применяется электрооборудование большой мощности, для уменьшения сечения подводящих проводов и кабелей используются трехфазные цепи переменного электрического тока. В быту практически повсеместно применяются однофазные цепи. Однофазная цепь состоит из двух проводников: фазного и нейтрального (последний также называют "нейтралью", "рабочим нулем" или "нулевым проводником"). Название "нейтральный проводник" происходит от того, что он заземлен (т. е. имеет хороший электрический контакт с грунтом), и поэтому не имеет потенциала относительно поверхности земли. Фазный проводник, наоборот, имеет потенциал относительно земли, и поэтому прикосновение к нему смертельно опасно. Трехфазная сеть состоит из трех фазных и одного нейтрального проводников (наличие нейтрального проводника в ряде случаев необязательно). В фазных проводниках напряжение одинаково по амплитуде, но пики сдвинуты на 1/3 периода друг относительно друга. Фазные проводники обозначаются латинскими буквами А, В и С по порядку чередования фаз. Напряжение между нейтральным и фазным проводником называется фазным, а между двумя фазными проводниками – линейным. Фазное и линейное напряжения связаны между собой соотношением Uл = 1,73Uф. Если фазное напряжение равно 220 В, то линейное напряжение Uл = 1,7Uф = 220*1,73 = 380 В.

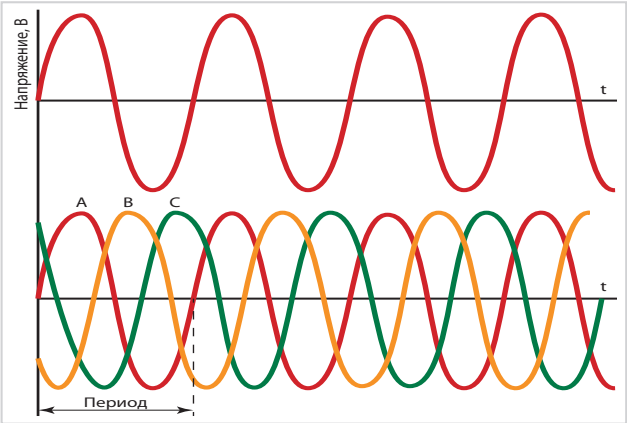

График однофазного и трехфазного электрического тока

Таблица расчета сечения кабеля

Открытая проводка						Сечение кабеля, мм²	Открытая проводка					
Медь			Алюминий				Медь			Алюминий		
Ток, А	Мощность, кВТ		Ток, А	Мощность, кВТ			Ток, А	Мощность, кВТ		Ток, А	Мощность, кВТ	
	220 В	380 В		220 В	380 В			220 В	380 В		220 В	380 В
11	2,4	–	–	–	–	0,5	–	–	–	–	–	–
15	3,3	–	–	–	–	0,75	–	–	–	–	–	–
17	3,7	6,4	–	–	–	1	14	3	5,3	–	–	–
23	5	8,7	–	–	–	1,5	15	3,3	5,7	–	–	–
30	6,6	11	24	5,2	9,1	2,5	21	4,6	7,9	16	3,5	6
41	9	15	32	7	12	4	27	5,9	10	21	4,6	7,9
50	11	19	39	8,5	14	6	34	7,4	12	26	5,7	9,8
80	17	30	60	13	22	10	50	11	19	38	8,3	14
100	22	38	75	16	28	16	80	17	30	55	12	20
140	302	53	105	23	39	25	100	22	38	65	14	24
170	37	64	130	28	49	35	135	29	51	75	16	28

КЛАССИФИКАЦИЯ УДАРНЫХ НАГРУЗОК

Ударные испытания (IK) описаны в стандарте EN 50102	
	IK00 нет защиты
	IK01-05 удар < 1 Дж
	IK06 удар 1 Дж
	IK07 удар 2 Дж
	IK08 удар 5 Дж
	IK09 удар 10 Дж
	IK10 удар 20 Дж

КЛАССИФИКАЦИЯ ПОЖАРООПАСНЫХ ЗОН

П-I – зоны, которые находятся в помещениях, где перемещаются горячие жидкости с температурой воспламенения выше +61 °С.

П-II – зоны, которые находятся в помещениях, где выделяется горячая пыль или волокна с нижней концентрационной границей воспламенения более 65 г/м к объему воздуха.

КЛИМАТИЧЕСКОЕ ИСПОЛНЕНИЕ

У – умеренный климат (+40/-45 °С);
ХЛ – холодный климат (+40/-60 °С);
УХЛ – умеренный и холодный климат (+40/-60 °С);
Т – тропический климат (+40/+1 °С);
М – морской умеренно-холодный климат (+40/-40 °С);
О – общеклиматическое исполнение (кроме морского) (+50/-60 °С);
ОМ – общеклиматическое морское исполнение (+45/-40 °С);
В – все климатические исполнения (+50/-60 °С).

КАТЕГОРИИ РАЗМЕЩЕНИЯ ИЗДЕЛИЯ

1 – для эксплуатации на открытом воздухе;
2 – для эксплуатации на открытом воздухе, но без попадания прямых солнечных лучей и осадков;
3 – для эксплуатации в закрытом помещении без регулирования климатических условий;
4 – для эксплуатации в закрытом помещении с вентиляцией и отоплением;
5 – для эксплуатации в помещениях с высокой влажностью, без искусственного регулирования климатических условий.

РАСШИФРОВКА ПИКТОГРАММ СТЕПЕНИ ЗАЩИТЫ ОБОЛОЧКИ

Степени защиты, обеспечиваемые оболочками (код IP) по межгосударственному стандарту ГОСТ 14254-2015 (IEC 60529:2013), является модифицированным по отношению к международному стандарту IEC 60529:2013*. Стандарт введен в действие в качестве национального стандарта Российской Федерации с 1 марта 2017 г.
Стандарт распространяется на электрооборудование напряжением не более 72,5 кВ. Степень защиты – это способ защиты, обеспечиваемый оболочкой, от доступа к опасным частям оборудования, попадания внешних твердых предметов и (или) воды внутрь оболочки.
Степень защиты обозначается кодом IP («International Protection» (международная защита)); первой характеристической цифрой (от 0 до 6 либо заменяющая ее буква «X»); второй характеристической цифрой (от 0 до 8 либо заменяющая ее буква «X»); дополнительной буквой («A», «B», «C», «D»); вспомогательной буквой («H», «M», «S»).

IP – маркировка степени защиты оболочки

Первая цифра IP (**X**x) – защита от посторонних твёрдых тел, пыли

Вторая цифра IP (x**X**) – защита от воды

Защита от посторонних твёрдых тел, пыли			
Первая цифра IP (Xx)	Вид защиты		Допустимое применение
0		Защиты нет	В корпусах
1		Защита от твёрдых тел размером ≥50 мм	В закрытых помещениях: доступ разрешается только уполномоченным и обученным лицам
2		Защита от твёрдых тел размером ≥12,5 мм	В обычных помещениях: осаждение только крупных частиц пыли на вертикальных стенках
3		Защита от твёрдых тел размером ≥2,5 мм	В обычных помещениях: осаждение пыли на вертикальных частях или на недоступных горизонтальных плоскостях
4		Защита от твёрдых тел размером ≥1,0 мм	В обычных помещениях: осаждение пыли даже на недоступных плоскостях
5		Частичная защита от пыли	Подходит для изредка пыльных помещений
6		Полная защита от пыли	Подходит для постоянно пыльных помещений

Защита от воды			
Вторая цифра IP (xX)	Вид защиты		Допустимое применение
0		Защиты нет	В сухих помещениях
1		Защита от капель конденсата, падающих вертикально	Во влажных помещениях в строго заданном вертикальном положении
2		Защита от капель, падающих под углом до 15 градусов	Во влажных помещениях не строго в вертикальном положении
3		Защита от капель, падающих под углом до 60 градусов	В местах, подвергающихся дождю, но не струям снизу
4		Защита от брызг, падающих под любым углом	В местах, подвергающихся дождю и струям
5		Защита от струй, падающих под любым углом	В местах, подвергающихся мойке струями воды средней мощности
6		Защита от динамического воздействия потоков воды (морская волна)	В местах, подвергающихся энергичной мойке и штормам (пирсы)
7		Защита от кратковременного погружения на глубину до 1 м длительностью менее 30 мин	Во временно затопляемых или надолго оказывающихся под снегом местах
8		Защита от попадания воды при погружении на глубину более 1 м длительностью более 30 мин	Изделие можно длительно использовать под водой

ENG

FTP/ UTP категория 5E 164
G4, GU5.3, GU10 120
LED ДСП 60
LED ЖКХ ДПП IP65 64
LED ЖКХ ДПП 2 68
LED ДПО 3017 86
LED ДПО 3017 Компакт 88
LED ДПО 2001 91
LED ДПП линейные IP65 93
RG-6 163
UTP/FTP категория 5E 164

Б

Беспроводное управление освещением «Уютный дом» 110

В

ВВГ 150
Вентиляторы бытовые настенные 206
Вилки 181
ВРУ 143

Д

ДПС-03 UFO ECO 38

З

ЗАБ 171
Заглушки для розеток от детей 179
ЗВИ 214
Звонки дверные беспроводные 198
Звонки дверные проводные 198
ЗГОП 170

К

Кабель-каналы 173
Кабель витая пара UTP, FTP категории 5е 164
Кабели комбинированные для видеонаблюдения 166
Кабельные розетки 181
КАМ 172
КВК 166
КМПн 126
Колодки розеточные 186
Комбинированные кабели для видеонаблюдения 166

Л

Лампы компактные люминесцентные Бытовые FST2 34
Лампы компактные люминесцентные Промышленные НЛ-HS 36
Лампы светодиодные A55-A65 8
Лампы светодиодные GX53 21
Лампы светодиодные LED230 10
Лампы светодиодные MR16 17
Лампы светодиодные PAR16 19
Лампы светодиодные «РЕФЛЕКТОР» 23
Лампы светодиодные «СВЕЧА» 12
Лампы светодиодные «ШАР» 15
Лампы светодиодные высокой мощности в колбе формы «Т» 31
Лампы светодиодные линейные Т8 25
Лампы светодиодные линейные Т8 с неповоротным цоколем матовые 27
Лампы светодиодные линейные Т8 с неповоротным цоколем прозрачные 29
Лестницы 210
ЛП 02 84
ЛП 03 78

М

МНН 208

Н

Настольные светильники офисные 104
НПБ 400П 62

О

«ОРЕШКИ» сжимы ответвительные 148

П

Патч-корды 169
Патроны керамические 118
ПВС 154
Перчатки 213
ПУГСП 158
ПУСП 158

Р

Розеточные колодки 185

С

СБА 100
Светодиодные линейные лампы Т8 25
Светодиодные линейные лампы Т8 с неповоротным цоколем матовые 27
Светодиодные линейные лампы Т8 с неповоротным цоколем прозрачные 29
СВО алюминий 73
СВО панели 81
СВО поликарбонат 76
СДО-04Н 46
СДО-04Н высокой мощности 58
СДО-04Н переносные 54
СДО-04Н с встроенным фотореле 52
СДО-04Н с инфракрасным датчиком движения 50
СДО-04Н цветного свечения 56
СДО-2-Н 44
Сжимы ответвительные «ОРЕШКИ» 148
Силовые разъемы из каучука 196
СКУ-02 40
СКУ-04 42
СПО 70
СПО 3017 96
ССА 98
Стремянки 210

Т

Телефонные удлинители 168
Трубы гофрированные из ПВХ 175
ТЭ 114

У

Удлинители бытовые 188
Удлинители силовые 191
Удлинители силовые из каучука 195
Удлинители телефонные 168
Утюги серии “Одиссей” 205
«Уютный дом» беспроводное управление освещением 110
УП-2Р 102

Ш

ШВВП 161
Шнуры с выключателем 180

Щ

Щмп 137
ЩРВ 128
ЩРВ-Пм 122
ЩРН 128
ЩРН-Пм, 122
ЩУ IP54 135
ЩУРВ 132
ЩУРН 132
ЩЭ 140

Э

ЭУИ серии “Дача” 176
Электрические чайники серии “Персей” 204
Электронные ПРА 116
Элементы питания щелочные 106
Элементы питания солевые 108

Я

ЯБПВУ IP54 146

Артикул	Страница
SQ01	
SQ0106	163
SQ0107	165
SQ0115	169
SQ0116	168
SQ0117	151
SQ0118	155
SQ0120	162
SQ0123	167
SQ0126	159
SQ03	
SQ0303	62
SQ0306	102
SQ0308	101
SQ0327	97
SQ0329	60
	65
	71
	74
	77
	79
	82
	85
	87
	89
	92
	94
SQ0335	118
	120
SQ0336	45
	47
	51
	53
	55
	57
	59
SQ0337	104
	105
SQ0340	8
	9
	10
	11
	12

Артикул	Страница
SQ0340	13
	15
	16
	17
	18
	19
	20
	21
	22
	23
	24
	25
	27
	28
	29
	30
	31
	32
	34
	35
	36
	37
SQ0345	41
	43
SQ0349	98
	99
SQ0352	39
SQ0360	114
SQ0363	116
	117
SQ0366	65
	69
	94
SQ04	
SQ0401	175
SQ0408	174
SQ0412	170
	171
	172
SQ05	
SQ0510	214
SQ06	
SQ0612	196

Артикул	Страница
SQ08	
SQ0831	148
SQ09	
SQ0901	123
SQ0905	129
	132
	135
	137
	140
	143
SQ0907	127
SQ10	
SQ1016	213
SQ1028	211
SQ13	
SQ1303	188
SQ1305	180
SQ1307	191
	195
SQ15	
SQ1508	111
SQ16	
SQ1603	146
SQ17	
SQ1702	106
	107
	108
	109
SQ18	
SQ1806	181
	185
SQ1807	206
SQ1824	176
SQ1825	179
SQ19	
SQ1901	199
SQ25	
SQ2501	208
SQ40	
SQ4019	204
SQ4021	205

РОССИЙСКАЯ ФЕДЕРАЦИЯ

Представительство в г. Анапе
e-mail: anapa@tdme.ru
Телефон: +7 (961) 538-43-85

Представительство в г. Апатиты
e-mail: apatiti@tdme.ru
Телефон: +7 (965) 330-29-80

Представительства в г. Барнауле
e-mail: barnaul@tdme.ru
Телефон: +7 (962) 797-63-33
e-mail: barnaul1@tdme.ru
Телефон: +7 (963) 508-40-06

Представительство в г. Бийске
e-mail: bijsk@tdme.ru
Телефон: +7 (963) 572-05-85

Представительство в г. Брянске
e-mail: bryansk@tdme.ru
Телефон: +7 (961) 002-22-05

Представительство в г. Владивостоке
e-mail: vladivostok@tdme.ru
Телефон: +7 (902) 079-65-15

Представительства в г. Волгограде
e-mail: volgograd@tdme.ru
Телефон: +7 (969) 651-11-41
e-mail: volgograd1@tdme.ru
Телефон: +7 (903) 375-39-77

Представительства в г. Воронеже
e-mail: voronezh@tdme.ru
Телефон: +7 (903) 650-15-89

Представительства в г. Вязьме
e-mail: smolensk@tdme.ru
Телефон: +7 (960) 585-77-17

Представительство в г. Гудермесе
e-mail: gudermes@tdme.ru
Телефон: +7 (963) 595-53-05

Представительство в г. Дзержинске
e-mail: dzerzhinsk@tdme.ru
Телефон: +7 (960) 181-31-34

Представительство в г. Димитровграде
e-mail: dimitrovgrad@tdme.ru
Телефон: +7 (903) 158-99-89

Представительства в г. Екатеринбурге
e-mail: ekat@tdme.ru
Телефон: +7 (965) 502-74-07
e-mail: ekat3@tdme.ru
Телефон: +7 (909) 015-75-65
e-mail: ekat5@tdme.ru
Телефон: +7 (909) 012-97-15
e-mail: ekat1@tdme.ru
Телефон: +7 (965) 515-16-60

Представительство в г. Иваново
e-mail: ivanovo@tdme.ru
Телефон: +7 (963) 151-60-11

Представительство в г. Ижевске
e-mail: izh@tdme.ru
Телефон: +7 (906) 819-02-44

Представительства в г. Иркутске
e-mail: irkutsk@tdme.ru
Телефон: +7 (964) 221-24-00
e-mail: irkutsk2@tdme.ru
Телефон: +7 (964) 226-52-31

Представительства в г. Казани
e-mail: kazan@tdme.ru
Телефон: +7 (960) 050-25-11

Представительства в г. Комсомольск-на-Амуре
e-mail: kna@tdme.ru
Телефон: +7 (909) 826-26-28

Представительство в г. Краснодаре
e-mail: krasnodar1@tdme.ru
Телефон: +7 (962) 858-68-20
e-mail: krasnodar@tdme.ru
Телефон: +7 (964) 933-71-70

Представительство в г. Красноярске
e-mail: krasnoyarsk@tdme.ru
Телефон: +7 (963) 181-10-81

Представительства в г. Москве
e-mail: moscow@tdme.ru
Телефон: +7 (905) 795-04-14
e-mail: moscow1@tdme.ru
Телефон: +7 (968) 731-23-26

Представительство в г. Набережные Челны
e-mail: nabchelny@tdme.ru
Телефон: +7 (967) 776-80-12

Представительство в г. Нефтекамске
e-mail: neftekamsk@tdme.ru
Телефон: +7 (905) 307-09-44

Представительства в г. Нижнем Новгороде
e-mail: n.novgorod@tdme.ru
Телефон: +7 (960) 165-03-43
e-mail: n.novgorod1@tdme.ru
Телефон: +7 (960) 169-00-30

Представительства в г. Новосибирске
e-mail: novosib@tdme.ru
Телефон: +7 (962) 840-54-24
e-mail: novosib3@tdme.ru
Телефон: +7 (962) 833-14-38

Представительства в г. Омске
e-mail: omsk@tdme.ru
Телефон: +7 (962) 054-20-20
e-mail: omsk3@tdme.ru
Телефон: +7 (965) 970-10-34

Представительство в г. Оренбурге
e-mail: orenburg@tdme.ru
Телефон: +7 (903) 360-40-16
e-mail: orenburg1@tdme.ru
Телефон: +7 (905) 892-48-47

Представительства в г. Пензе
e-mail: penza@tdme.ru
Телефон: +7 (906) 159-97-89
e-mail: penza1@tdme.ru
Телефон: +7 (905) 366-09-57

Представительство в г. Перми
e-mail: perm2@tdme.ru
Телефон: +7 (965) 571-90-50

Представительства в г. Ростове-на-Дону
e-mail: r.n.donu@tdme.ru
Телефон: +7 (909) 424-26-93
e-mail: r.n.donu2@tdme.ru
Телефон: +7 (909) 424-26-79

Представительство в г. Рыбинске
e-mail: rybinsk@tdme.ru
Телефон: +7 (905) 638-51-24

Представительство в г. Самаре
e-mail: samara@tdme.ru
Телефон: +7 (967) 762-06-46

Представительства в г. Санкт-Петербурге
e-mail: spb@tdme.ru
Телефон: 8 (960) 260-67-64
e-mail: spb1@tdme.ru
Телефон: 8 (963) 301-77-30
e-mail: spb2@tdme.ru
Телефон: 8 (960) 260-68-62
e-mail: spb4@tdme.ru
Телефон: 8 (960) 277-65-83

Представительства в г. Саратов
e-mail: saratov1@tdme.ru
Телефон: 8 (962) 618-63-59
e-mail: saratov2@tdme.ru
Телефон: 8 (964) 879-29-53
e-mail: saratov3@tdme.ru
Телефон: 8 (906) 305-17-11

Представительства в г. Севастополе
e-mail: sevastopol1@tdme.ru
Телефон: +7 (978) 278-39-37
e-mail: sevastopol2@tdme.ru
Телефон: +7 (978) 085-74-06
e-mail: sevastopol3@tdme.ru
Телефон: +7 (978) 089-01-24

Представительство в г. Симферополе
e-mail: simferopol@tdme.ru
Телефон: +7 (978) 708-53-31

Представительство в г. Смоленске
e-mail: smolensk1@tdme.ru
Телефон: +7 (961) 139-60-11

Представительство в г. Ставрополе
e-mail: stavropol@tdme.ru
Телефон: +7 (968) 266-86-76

Представительства в г. Твери
e-mail: tver@tdme.ru
Телефон: +7 (905) 125-07-17
e-mail: tver1@tdme.ru
Телефон: +7 (906) 651-97-00

Представительства в г. Тюмени
e-mail: tyumen@tdme.ru
Телефон: +7 (963) 061-81-21
e-mail: tyumen2@tdme.ru
Телефон: +7 (909) 190-19-90
e-mail: tyumen3@tdme.ru
Телефон: +7 (961) 200-59-27

Представительство в г. Ульяновске
e-mail: ulyanovsk@tdme.ru
Телефон: +7 (960) 360-00-42

Представительства в г. Уфе
e-mail: ufa@tdme.ru
Телефон: +7 (967) 457-76-89
e-mail: ufa1@tdme.ru
Телефон: +7 (965) 944-78-74

Представительство в г. Чебоксары
e-mail: cheb@tdme.ru
Телефон: +7 (905) 347-72-01

ГРУЗИЯ

Представительство в г. Тбилиси
e-mail: tbilisi@tdme.ru
Телефон: +995 592 009 200

УКРАИНА

Представительство в г. Одессе
e-mail: ukraine@tdme.ru
Телефон: +38-10-373-777-69-997

Представительство в г. Луганске
e-mail: lugansk@tdme.ru
Телефон: +38 (099) 760-93-53

РЕСПУБЛИКА БЕЛАРУСЬ

Представительство в г. Минске
e-mail: minsk@tdme.ru
Телефон: +375 44 599 14 55

РЕСПУБЛИКА КАЗАХСТАН

Представительство в г. Костанае
e-mail: kostanay@tdme.ru
Телефон: +777 762-04-98

Представительство в г. Павлодаре
e-mail: pavlodar@tdme.ru
Телефон: +705-875-35-92

РЕСПУБЛИКА МОЛДОВА

Представительство в г. Кишиневе
e-mail: kishinev@tdme.ru
Телефон: +373 610-47-955

Представительство в г. Тирасполе
e-mail: tiraspol@tdme.ru
Телефон: +373 777-81-462

4 690259 693472

Наш партнер в вашем регионе

Главный офис
117405, г. Москва, ул. Дорожная,
д. 60 Б, этаж 6, офис 647
Телефон: +7 (495) 727-32-14
+7 (495) 640-32-14
+7 (499) 769-32-14
e-mail: info@necm.ru

Вы можете позвонить нам на бесплатный номер:
8 (800) 700-63-26 (для звонков на территории РФ)

Наш адрес в интернете: **www.necm.ru**

Выпуск 1 / 2021
Каталог электронной и электротехнической продукции